CHAMPION
GLOBAL POWER EQUIPMENT™-MC

OPERATOR'S MANUAL

MODEL #93001i-DF-EU
3000W DUAL FUEL INVERTER GENERATOR

REGISTER YOUR PRODUCT ONLINE
at **championpowerequipment.eu**

ENGLISH

DEUTSCH

FRANÇAIS

POLSKI

ITALIANO

ESPAÑOL

Original Instructions

TAKE IT OUTSIDE™
TAKEYOURGENERATOROUTSIDE.COM

CO SHIELD®

SAVE THESE INSTRUCTIONS. This manual contains important safety precautions which should be read and understood before operating the product. Failure to do so could result in serious injury. This manual should remain with the product.

Specifications, descriptions and illustrations in this manual are as accurate as known at the time of publication, but are subject to change without notice.

This product meets the requirements of the PGMA (Portable Generator Manufacturers' Association) standard ANSI/PGMA G300-2018 (Safety and Performance of Portable Generators).

Covered by one or more of the following U.S. Patent Numbers: 10,641,187, 10,862,414 and other U.S. and foreign patents pending.

REV 20240521

TAKE IT OUTSIDE™

CARBON MONOXIDE KILLS

CARBON MONOXIDE SAFETY: THE BIG PICTURE

As the only safe way to use a portable generator, taking your generator outside is absolutely mandatory to keep your family safe from carbon monoxide. But there's even more you can do. By educating yourself about all carbon monoxide risks, you'll be better prepared to protect your family from this colorless, oderless threat.

ALWAYS READ THE OPERATOR'S MANUAL FIRST

KNOW THE SYMPTOMS

- Headache
- Nausea
- Shortness of breath
- Dizziness
- Fatigue

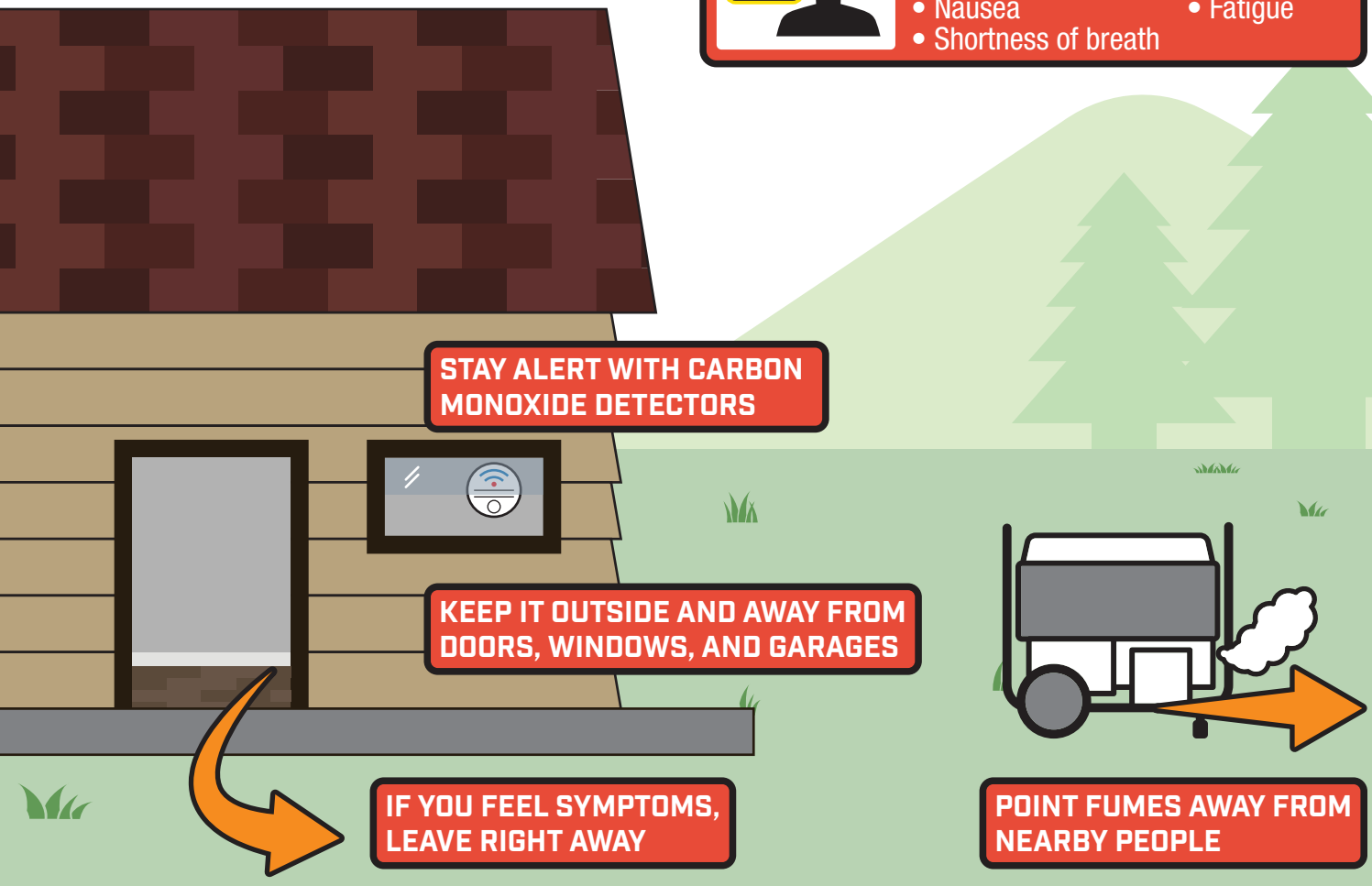

www.TakeYourGeneratorOutside.com

INTRODUCTION

Congratulations on your purchase of a Champion Power Equipment (CPE) product. CPE designs, builds, and supports all of our products to strict specifications and guidelines. With proper product knowledge, safe use, and regular maintenance, this product should bring years of satisfying service.

Every effort has been made to ensure the accuracy and completeness of the information in this manual at the time of publication, and we reserve the right to change, alter and/or improve the product and this document at any time without prior notice.

CPE highly values how our products are designed, manufactured, operated, and serviced as well as providing safety to the operator and those around the generator. Therefore, it is IMPORTANT to review this product manual and other product materials thoroughly and be fully aware and knowledgeable of the assembly, operation, dangers and maintenance of the product before use. Fully familiarize yourself, and make sure others who plan on operating the product fully familiarize themselves too, with the proper safety and operation procedures before each use. Please always exercise common sense and always err on the side of caution when operating the product to ensure no accident, property damage, or injury occurs. We want you to continue to use and be satisfied with your CPE product for years to come.

When contacting CPE about parts and/or service, you will need to supply the complete model and serial numbers of your product. Transcribe the information found on your product's nameplate label to the table below

CPE TECHNICAL SUPPORT TEAM
MODEL NUMBER
93001i-DF-EU
SERIAL NUMBER
DATE OF PURCHASE
PURCHASE LOCATION

SAFETY DEFINITIONS

The purpose of safety symbols is to attract your attention to possible dangers. The safety symbols, and their explanations, deserve your careful attention and understanding. The safety warnings do not by themselves eliminate any danger. The instructions or warnings they give are not substitutes for proper accident prevention measures.

⚠ DANGER

DANGER indicates a hazardous situation which, if not avoided, will result in death or serious injury.

⚠ WARNING

WARNING indicates a hazardous situation which, if not avoided, could result in death or serious injury.

⚠ CAUTION

CAUTION indicates a hazardous situation which, if not avoided, could result in minor or moderate injury.

NOTICE

NOTICE indicates information considered important, but not hazard-related (e.g., messages relating to property damage).

EN

IMPORTANT SAFETY INSTRUCTIONS

⚠ DANGER

Generator exhaust contains carbon monoxide, a colourless, odorless, poisonous gas. Breathing carbon monoxide will cause nausea, dizziness, fainting or death. If you start to feel dizzy or weak, get to fresh air immediately.

OPERATE GENERATOR OUTDOORS ONLY IN A WELL VENTILATED AREA AND POINT EXHAUST AWAY.

DO NOT operate the generator inside building, including garages, basements, crawlspaces, sheds or enclosure or compartment, vehicles and(or) including the generator compartment of a recreational vehicle.

DO NOT allow exhaust fumes to enter a confined area through windows, doors, vents or other openings.

⚠ DANGER

Using a generator indoors **CAN KILL YOU IN MINUTES**. Generator exhaust contains carbon monoxide. This is a poison you cannot see or smell.

NEVER use inside a home or garage or any out buildings, **EVEN IF** doors and windows are open.

ONLY use **OUTSIDE** and far away from windows, doors, and vents.

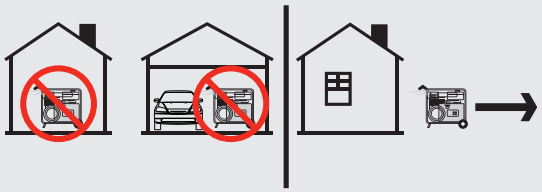

Install battery-operated carbon monoxide alarms or plug-in carbon monoxide alarms with battery back-up according to the manufacturer's instructions.

⚠ WARNING

Although the generator contains a spark arrester, maintain a minimum distance of 5 ft. (1.5 m) from dry vegetation to prevent fires.

⚠ DANGER

Operate equipment with guards in place.

Rotating parts can entangle hands, feet, hair, clothing and/or accessories. Traumatic amputation or severe laceration can result.

Keep hands and feet away from rotating parts.

Tie up long hair and remove jewelry.

DO NOT wear loose-fitting clothing, dangling drawstrings or items that could become caught.

⚠ DANGER

Generator produces powerful voltage.

DO NOT touch bare wires or live sockets.

DO NOT use electrical cords that are worn, damaged or frayed. Use only Champion electrical cords for proper application.

DO NOT operate generator in wet weather including rain or snow.

DO NOT allow children or unqualified persons to operate or service the generator.

Use a ground fault circuit interrupter (GFCI) in damp areas and areas containing conductive material such as metal decking.

Connection to your home's electrical system requires a listed 100A transfer switch installed by a licensed electrician and approved by the local authority having jurisdiction. The connection must isolate the generator from the utility power and must comply with all applicable laws and electrical codes.

⚠ WARNING

Do not use generator for medical and life support uses.

In case of emergency, call emergency services immediately.

NEVER use this product to power life support devices or life support appliances.

NEVER use this product to power medical devices or medical appliances.

Inform your electricity provider immediately if you or anyone in your household depends on electrical equipment to live.

Inform your electrical provider immediately if a loss of power would cause you or anyone in your household to experience a medical emergency.

⚠ WARNING

Spark from removed spark plug wire can result in fire or electrical shock.

When servicing the generator:

Disconnect the spark plug wire and place it where it cannot contact the plug or any other metal object.

DO NOT check for spark with the plug removed.

Use only approved spark plug testers.

⚠ WARNING

Running engines produce heat. Severe burns can occur on contact. Combustible material can catch fire on contact.

DO NOT touch hot surfaces including exhaust/muffler and engine, always allow to cool.

Avoid contact with hot exhaust gases.

Allow equipment to cool min 30 mins before touching or handling.

Maintain at least 3 ft. (91.4 cm) of clearance on all sides to ensure adequate cooling.

Maintain at least 5 ft. (1.5 m) of clearance from combustible materials.

⚠ WARNING

Rapid retraction of the recoil cord will pull hand and arm towards the engine faster than you can let go. Broken bones, fractures, bruises or sprains could result. Unintentional startup can result in entanglement, traumatic amputation or laceration.

⚠ CAUTION

When starting the engine, pull the recoil cord slowly until resistance is felt, release cord back and use one strong rapid pull to start, this avoids any kickback or damage to the recoil assembly. Rigorously pulling will result in damage to the recoil assembly and void any warranty.

⚠ CAUTION

Exceeding the generator's running capacity can damage the generator and/or electrical devices connected to it.

DO NOT overload the generator.

DO NOT tamper with the governed speed.

DO NOT modify the generator in any way.

DO NOT install or modify the exhaust/muffler with any xtension or extraction, by doing so will void any warranty offered.

⚠ CAUTION

Start the generator and allow the engine to stabilize before connecting electrical loads.

Connect electrical equipment in the off position, and then turn them on for operation.

Turn electrical equipment off and disconnect before stopping the generator.

⚠ CAUTION

Improper treatment or use of the generator can damage it, shorten its life or void the warranty.

Use the generator only for intended uses.

Operate only on Flat level surfaces.

DO NOT expose generator to excessive moisture, dust, or dirt.

DO NOT allow any material to block the cooling slots.

If connected devices overheat, turn them off and disconnect them from the generator.

DO NOT use the generator if:

- Electrical output is lost
- Equipment sparks, smokes or emits flames
- Equipment vibrates excessively

EN

Fuel Safety

⚠ DANGER

PETROL, PETROL VAPORS AND PROPANE (LPG) ARE HIGHLY FLAMMABLE AND EXPLOSIVE.

Fire or explosion can cause severe burns or death.

Petrol and petrol vapors:

- Petrol is highly flammable and explosive.
- Petrol can cause a fire or explosion if ignited.
- Petrol is a liquid fuel but it's vapors can ignite.
- Petrol is a skin irritant and needs to be cleaned up immediately if spilled on skin or clothes.
- Petrol has a distinctive odor, this will help detect potential leaks quickly.
- In any petroleum gas fire, flames should not be extinguished unless by doing so the fuel supply valve can be turned OFF. This is because if a fire is extinguished and a supply of fuel is not turned OFF, then an explosion hazard could be created.
- Petrol expands or contracts with ambient temperatures. Never fill the fuel tank to full capacity, as petrol needs room to expand if temperatures rise.

LPG:

- LPG is highly flammable and explosive.
- LPG is under pressure and can cause a fire or explosion if ignited.
- LPG is heavier than air and can settle in low places while dissipating.
- LPG has a distinctive odor added to help detect potential leaks quickly.
- In any petroleum gas fire, flames should not be extinguished unless by doing so the fuel supply valve is turned OFF. This is because if a fire is extinguished and a supply of fuel is not turned OFF, then an explosion hazard could be created.
- When exchanging LPG cylinders, check that the cylinder valve is of the same type.
- Always keep the LPG cylinder in an upright position.
- LPG will burn skin if it comes in contact with it. Keep any and all LPG away from skin at all times.

When adding or removing petrol:

DO NOT light or smoke cigarettes.

Turn the generator off and let cool for at least two minutes before removing the fuel cap. Always loosen the cap slowly to relieve pressure in the tank.

Only fill or drain petrol outdoors in a well-ventilated area.

DO NOT pump petrol directly into the generator at the gas station. Always use an approved container to transfer the fuel to the generator.

DO NOT overfill the fuel tank.

Always keep petrol away from sparks, open flames, pilot lights, heat and other sources of ignition.

When starting the generator:

DO NOT attempt to start a damaged generator.

Always check that the petrol cap, air filter, spark plug, fuel lines and exhaust system are properly in place.

Always allow spilled petrol to evaporate fully before attempting to start the engine.

Always be certain that the generator is resting firmly on level ground.

When operating the generator:

DO NOT move or tip the generator during operation, when refueling or adding oil.

When transporting or servicing the generator:

Always check that the fuel valve is in the OFF position and the fuel tank is empty.

For LPG compatible models, check that the LPG cylinder is disconnected and stored securely away from the generator.

Disconnect the spark plug wire.

When storing the generator:

Store away from sparks, open flames, pilot lights, heat and other sources of ignition.

Do not store generator, petrol or LPG cylinders near furnaces, water heaters, or any other appliances that produce heat or have automatic ignitions.

⚠ DANGER

NEVER place a petrol container, fuel tank, LPG cylinder or any combustible material in the path of the exhaust stream during operation of the engine.

⚠ WARNING

Never use a petrol container, fuel tank, LPG connector hose, LPG cylinder or any other fuel item that is broken, cut, torn or damaged.

Safety and Dataplate Labels

These labels warn you of potential hazards that can cause serious injury. Read them carefully.

If a label comes off or becomes hard to read, contact Technical Support Team for possible replacement.

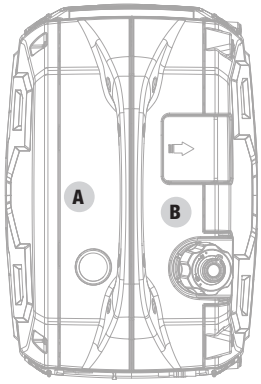

Top

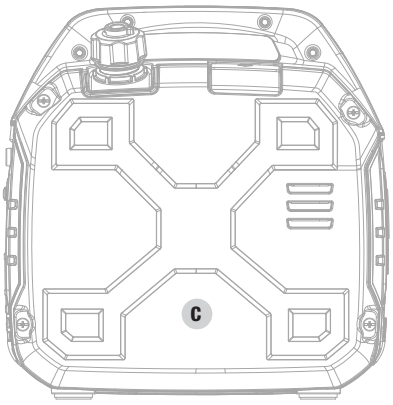

Side

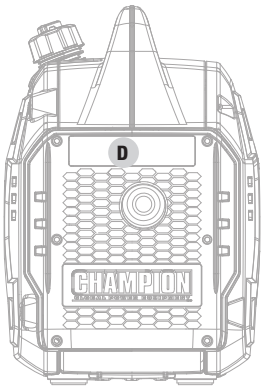

Muffler

EN

	LABEL	DESCRIPTION
A	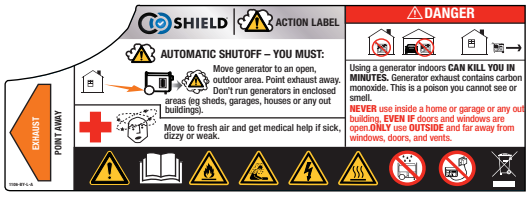	Safety Symbols/ CO Danger CO Shield® Action – automatic shutoff *See CO Shield® section
B	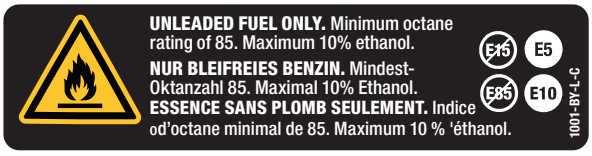	Fuel
C	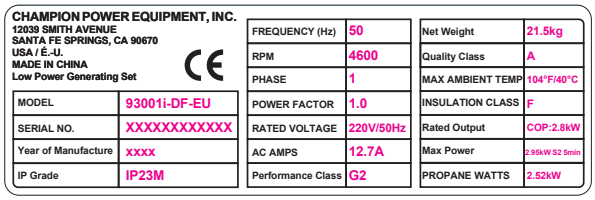	Dataplate
D	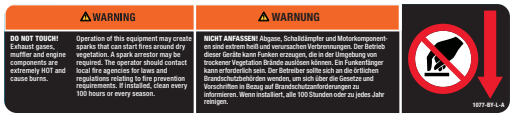	Hot Surface

Safety Symbols

Some of the following symbols may be used on this product. Please study them and learn their meaning. Proper interpretation of these symbols will allow you to more safely operate the product.

SYMBOL	MEANING
	Caution.
	Read The Operator's Instruction Manual Before Use. To reduce the risk of injury, user must read and understand operator's manual before using this product.
	Not For General Waste Disposal.
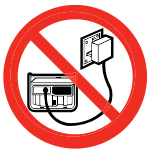	The generating set must not be connected to other power sources, such as the power company supply mains.
	Electric Hazard. Failure to use in dry conditions and to observe safe practices can result in electric shock. Improper connections to a building can allow current to backfeed into utility lines, creating an electrocution hazard. A transfer switch must be used when connecting to a building.
	Fire Hazard. Fuel and its vapors are extremely flammable and explosive. Fire or explosion can cause severe burns or death. Keep generator at least 5 feet (1.5m) from all objects to prevent combustion.
	Risk Of Being Burnt. To reduce the risk of injury or damage, avoid contact with any hot surface.
	Carbon Monoxide(co) Danger.
	Wet Conditions Alert. Do not expose to rain or use in damp locations except as follows: If you must operate in rain or damp locations, DO NOT operate without proper protection of the electrical components. Use of a safety canopy that is fire retardant and will provide proper air ventilation for the engines exhaust stream can be used. Keep all objects a minimum of 5 feet (1.5m) away from the generator at all times. Heat from the muffler surface and exhaust stream can ignite combustible materials.

Operation Symbols

Some of the following symbols may be used on this product. Please study them and learn their meaning. Proper interpretation of these symbols will allow you to more safely operate the product.

SYMBOL	MEANING
	Propane Hose Inlet
	Engine Run: Propane
	Engine Run: Petrol
	Choke
	Stop or Off
ECO	**Economy Mode Button**
	Low Oil
	Overload Reset Button

SYMBOL	MEANING
	Circuit Breaker Reset: Push
	Ground Terminal
N	**Neutral Floating.** Neutral circuit **IS NOT** electrically connected to the frame/ ground of the generator.
	Parallel Connection(s)
12 V	**12V Direct Current**
	High CO Warning. Move generator to an open, outdoor area. Move to fresh air and get medical help if sick, dizzy or weak.
	CO Shield System Fault. Electrical issue, end of life.

EN

Quickstart Label Symbols

Some of the following symbols may be used on this product. Please study them and learn their meaning. Proper interpretation of these symbols will allow you to more safely operate the product.

Starting the Engine

⚠ DANGER

Move generator outside and far away from windows, doors and intake ventilation covers.

1. **Check oil level.**
   Recommended oil is 10W-30.
2. **Add fuel.** Check petrol level. When adding petrol, use a minimum octane rating of 85 and an ethanol content of 10% or less by volume.(E5 or E10)
3. Turn the fuel vent lever to the **"ON"** position.
4. Move the EZ Start dial to the **"CHOKE"** position.
5. Pull the recoil cord.
6. Turn EZ Start dial to petrol icon for petrol **"RUN"**.
7. Plug in desired device.

Stopping the Engine

1. Turn off and unplug all connected electrical loads.
2. Turn the fuel vent lever to the **"OFF"** position.
3. Turn the EZ Start dial to the **"STOP"** position.

For adding fuel and starting the engine with LPG see *Add Fuel: Propane (LPG)* in *Assembly* section and *Starting the Engine: Propane (LPG)* in the *Operation* section.

CONTROLS AND FEATURES

Read this operator's manual before operating your generator. Familiarize yourself with the location and function of the controls and features. Save this manual for future reference.

Generator

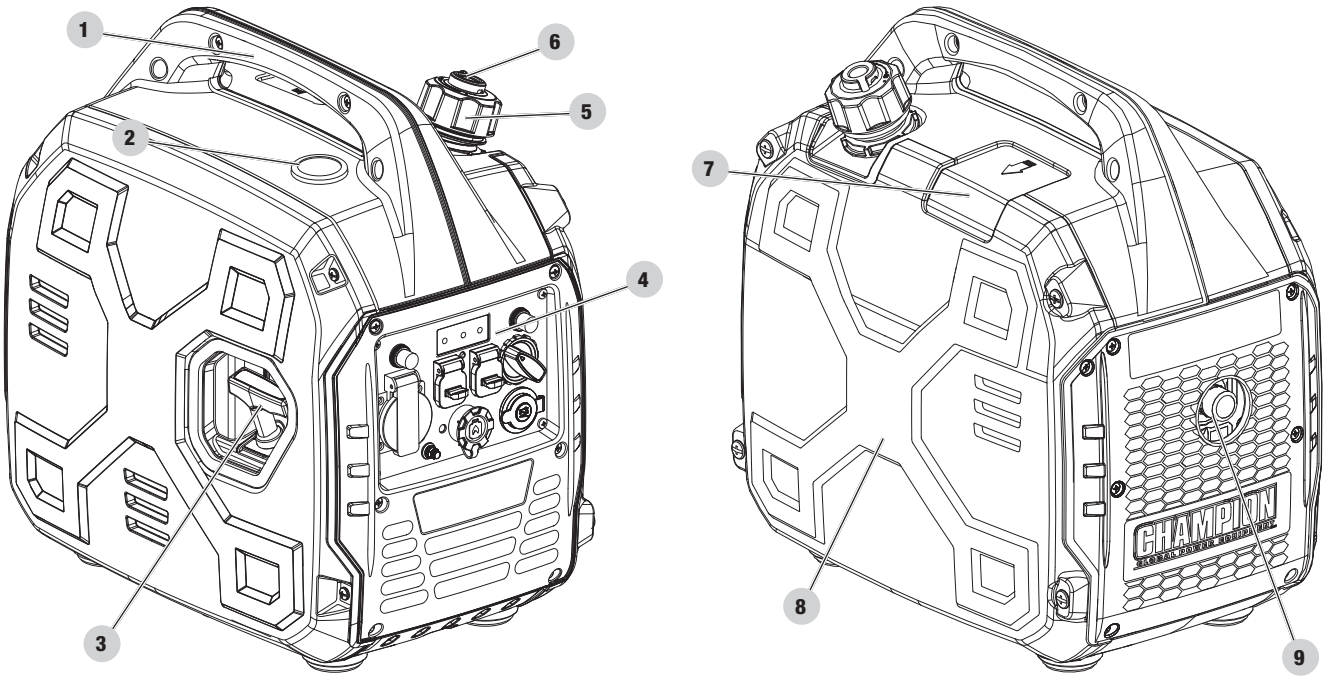

1. **Carrying Handle** – Used to lift or carry the unit.
2. **Fuel Gauge**
3. **Recoil Starter** – Used to manually start the engine.
4. **Control Panel** – See *Control Panel* section.
5. **Fuel Cap** – Remove to add fuel.
6. **Fuel Lever Vent** – Turn this valve to the "ON" position to supply air to the tank.
7. **Spark Plug Access Cover**
8. **Maintenance Cover**
9. **Muffler**

EN

Control Panel

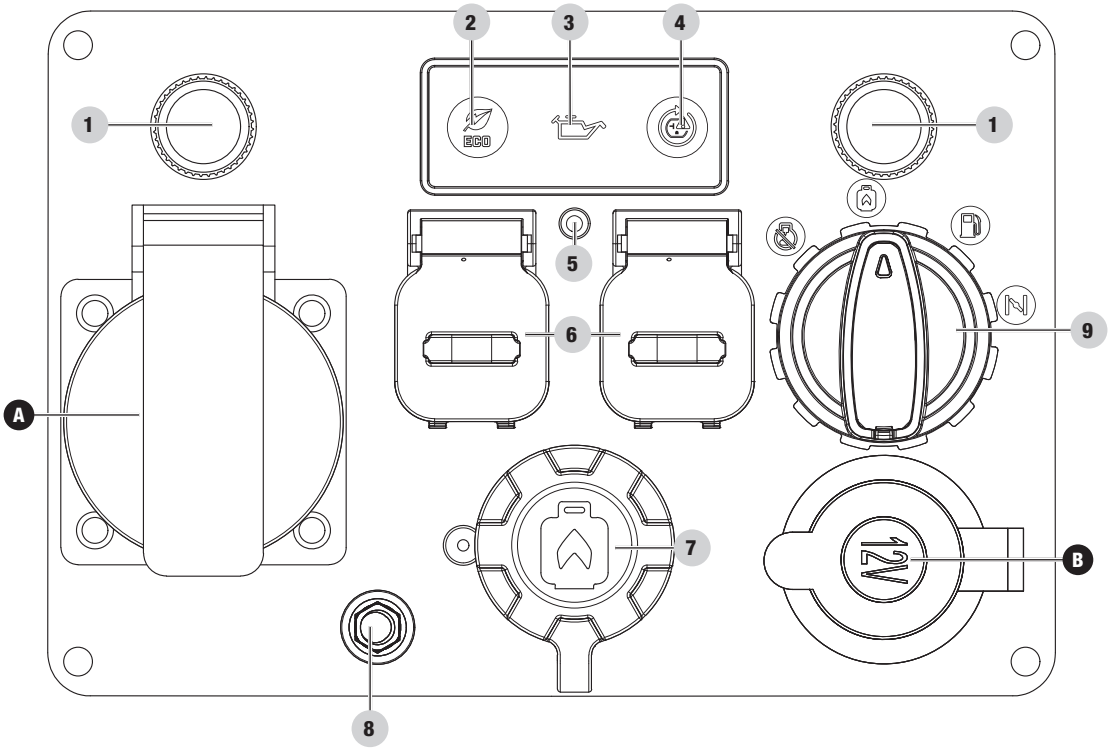

1. **Circuit Breakers (Push Reset)** – Protects the generator against electrical overloads.
2. **Economy Mode Button** – Enables/disables automatic idle control.
3. **Low Oil Warning Indicator Light** – When ON, engine will shut down and not run. Check oil level.
4. **AC Overload Reset Button** – Used to re-energize receptacles after overload fault.
5. **CO Shield® LED** – The CO Shield® technology monitors for accumulation of poisonous carbon monoxide (CO) gas produced by engine exhaust when the generator is running. If CO Shield® detects elevated levels of CO gas, it automatically shuts off the engine.
6. **Parallel Outlets** – Used to parallel two inverters together for increased power output. (parallel kit sold separately).
7. **LPG Inlet** – Used to connect LPG fuel source to generator.
8. **Ground Terminal** – Consult an electrician for local grounding regulations.
9. **EZ Start Dial** – Used to turn on petrol or propane (LPG) fuel source, operate the choke plate, and stop the engine

RECEPTACLES		
A		**220V AC, 16A** May be used to supply electrical power for operation of 220 Volt AC, 16 Amp, single phase, 50 Hz electrical loads.
B	DC	**12V DC, 8A (Automotive)** May be used to supply electrical power for operation of 12 Volt DC, 8 Amp electrical loads.

⚠ WARNING

When charging a device, do not place on the exhaust side of the generator. Extreme heat caused by exhaust can damage the device and cause a potential fire hazard. Prolonged exposure to engine exhaust can cause serious injury or death.

Parts Included

Accessories

LPG Hose with Regulator 1
12V DC Battery Charging Cable 1
12V DC USB Adapter 1
16A Schuko-16A 230V Female 1
Oil Funnel 1
Spark Plug Socket 1

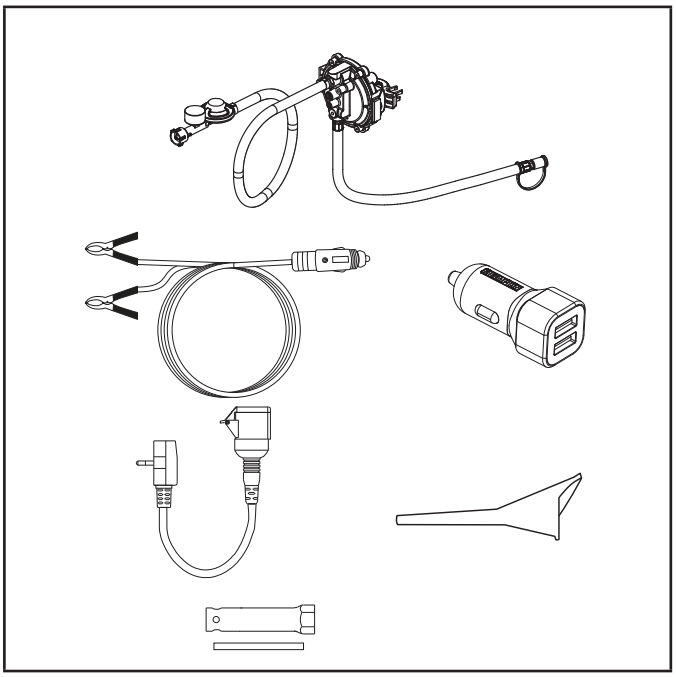

EN

ASSEMBLY

Your generator requires some assembly. This unit ships from our factory without oil. It must be properly serviced with fuel and oil before operation.

If you have any questions regarding the assembly of your generator, call our Technical Support Team at . Please have your serial number and model number available.

Unpacking

1. Set the shipping carton on a solid, flat surface.
2. Remove everything from the carton except the generator.
3. Using the carrying handles of the unit, carefully remove the generator from the box (two people lifting is recommended).

Add Engine Oil

OIL NO OIL SUPPLIED IN UNIT Add 10w30 Oil Before Use

⚠ CAUTION

DO NOT attempt to crank or start the engine before it has been properly filled with the recommended type and amount of oil. Damage to the generator as a result of failing to follow these instructions will void your warranty.

NOTICE

The generator rotor has a sealed, pre-lubricated ball bearing that requires no additional lubrication for the life of the bearing.

NOTICE

The recommended oil type for typical use is **10W-30 automotive oil**. However, using the listed conventional oils shown in the “Recommended Engine Oil Type” chart may be used for typical use including the first 5 hours of the break-in run time period of the engine.

If running generator in extreme temperatures, refer to the “Recommended Engine Oil Type” chart.

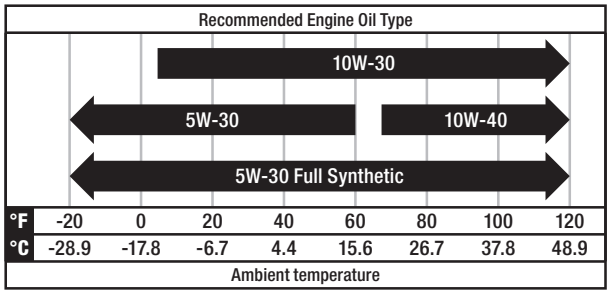

1. Place the generator on a flat, level surface.
2. Loosen the four cover screws and remove the maintenance cover.

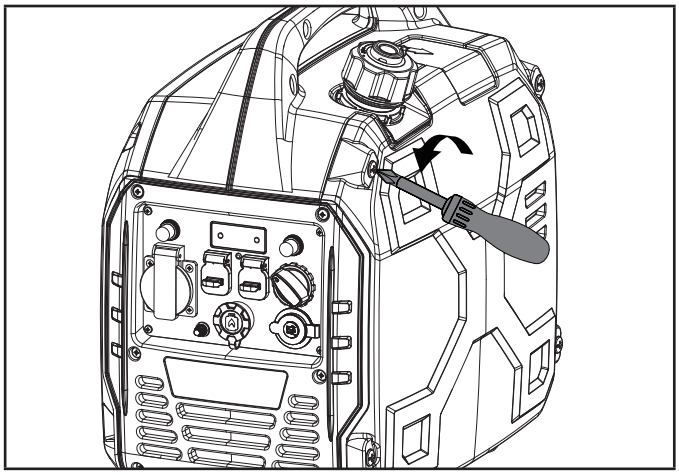

3. Remove oil fill cap/dipstick to add oil.
4. Using a funnel, add up to 16.9 fl. oz. (500 ml) of oil and replace oil fill cap/dipstick and secure maintenance cover. DO NOT OVERFILL.

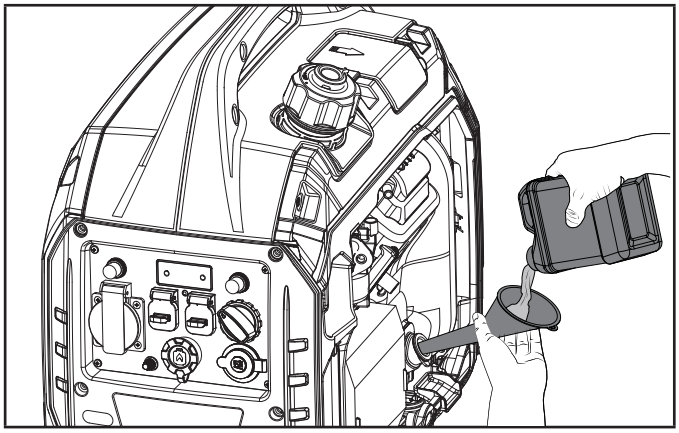

5. Check engine oil level before each use and add as needed.

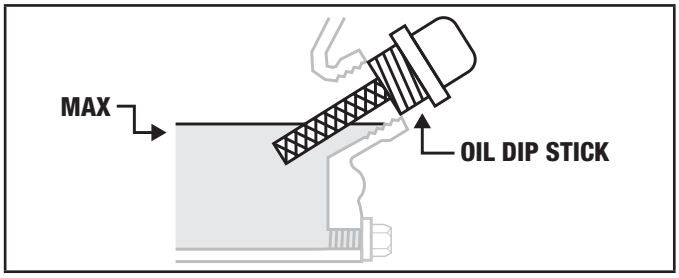

NOTICE

Once oil has been added, on flat level surface as a general rule oil should be visible about 1-2 threads from top of the oil port hole. If using the dipstick to check oil level, DO NOT screw in the dipstick while checking simply rest it against the top of the port and take reading.

NOTICE

Check oil level often during the break-in period. Refer to the Maintenance section for recommended service intervals.

⚠ CAUTION

This engine is equipped with a low oil shut-off and will stop when the oil level in the crankcase falls below the threshold level.

NOTICE

The first 5 hours of run time are the break-in period for the unit. During the break in period stay at or below 50% of the running watt rating and vary the load occasionally to allow stator windings to heat and cool. Adjusting the load will also cause engine speed to vary slightly and help seat piston rings. After the 5 hour break-in period, change the oil.

NOTICE

Synthetic oil may be used after the 5 hour initial break-in period. Using synthetic oil does not decrease the recommended oil change interval. Full synthetic 5W-30 oil will aid in starting in cold ambient < 41º F (5º C) temperatures.

Add Fuel: Petrol

⚠ DANGER

Petrol vapors are highly flammable and extremely explosive.

DO NOT light or smoke cigarettes. Fire or explosion can cause severe burns or death.

Only fill or drain fuel outdoors in a well-ventilated area. DO NOT pump petrol directly into the generator. Use an approved container to transfer the fuel to the generator.

Never use a petrol container, fuel tank, or any other fuel item that is broken, cut, torn or damaged.

DO NOT overfill the fuel tank. Always keep fuel away from sparks, open flames, pilot lights, heat and other sources of ignition.

Use clean, fresh, regular unleaded petrol with a minimum octane rating of 85 and an ethanol content of 10% or less by volume. E5 E10

DO NOT mix oil with petrol.

1. Remove the fuel cap.
2. Slowly add petrol to the tank. DO NOT OVERFILL. Petrol can expand after filling. A minimum of ¼ in. (6.4 mm) of space left in the tank is required for petrol expansion, although more than ¼ in. (6.4 mm) is recommended. Petrol can be forced out of the tank as a result of expansion if overfilled, and can affect the stable running condition of the generator.

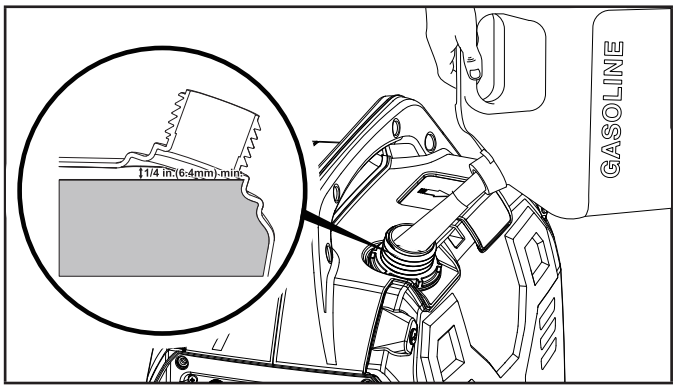

3. The approximate fuel level is shown on the fuel gauge on top of the fuel tank.

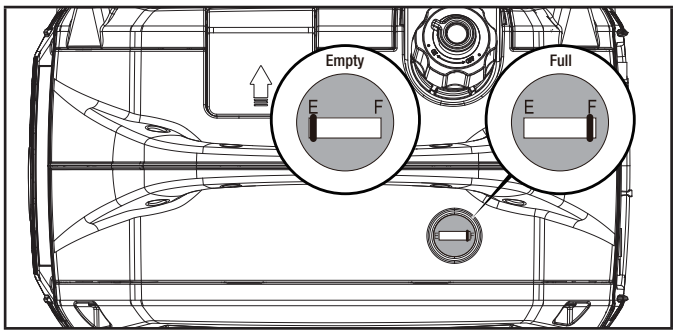

4. Screw on the fuel cap and wipe away any spilled fuel.

⚠ CAUTION

Use unleaded petrol with a minimum octane rating of 85 and an ethanol content of 10% or less by volume.

DO NOT light cigarettes or smoke when filling the tank.

DO NOT mix oil and petrol.

DO NOT overfill the tank. Fill tank to approximately ¼ in. (6.4 mm) below the top of the tank to allow for petrol expansion.

DO NOT pump petrol directly into the generator at the pump. Use an approved fuel container to transfer the petrol to the generator.

DO NOT fill fuel tank indoors, in garages, in sheds or in any out building.

DO NOT fill fuel tank when the engine is running or hot, always allow min 30 mins cooling.

⚠ WARNING

Pouring petrol too fast through the fuel screen may result in petrol splashing over the generator and operator while filling.

EN

NOTICE

The generator engine works well with 10% or less ethanol blended petrol. When using ethanol-petrol blends there are some issues worth noting:

- Ethanol-petrol blends can absorb more water than petrol alone.
- These ethanol blends can eventually separate, leaving water or a watery goo in the tank, fuel valve and carburetor. The compromised petrol can be drawn into the carburetor and cause damage to the engine and/or create potential hazards.
- If a fuel stabilizer is used, confirm that it is formulated to work with ethanol-petrol blends.
- Any damages or hazards caused by using ethanol blended petrol higher than 10% by volume, improperly stored petrol, and/or improperly formulated stabilizers, are not covered by manufacturer's warranty.

It is advisable to always shut off the petrol supply and run the engine to starvation after each use. See Storage instructions for extended non-use.

Add Fuel: Propane (LPG)

⚠ DANGER

NEVER place a petrol container, fuel tank, LPG cylinder or any combustible material in the path of the exhaust stream during operation of the engine.

1. Confirm the dial is in the OFF position.
2. If using a new propane cylinder, remove the plastic cap from the cylinder valve.
3. Attach the LPG hose assembly (included) to the propane cylinder valve and hand tighten until snug. DO NOT OVER TIGHTEN.
4. Remove the rubber boot covering the propane connection port on the inverter.
5. Align the plastic finger on the male hose fitting on the LPG hose assembly with the slot next to the female quick connect coupling on the inverter.
6. Insert the hose fitting into the quick connect coupling and push in until you hear a "click" and the outside collar of the quick connect coupling moves forward.

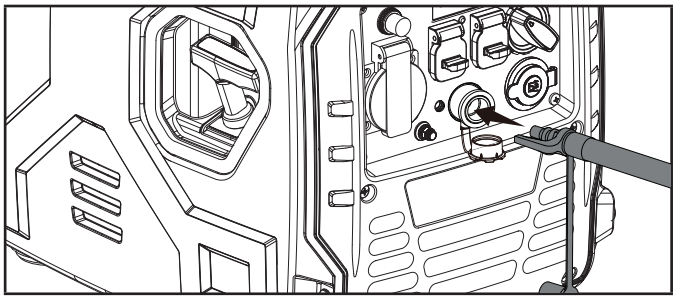

7. Check all connections for leaks by wetting the fittings with a solution of soap and water. Bubbles which appear or bubbles which grow indicate that a leak exists. If a leak exists at a fitting then turn off the valve on the cylinder and tighten the fitting. Turn the valve back on and recheck the fitting with the soap and water solution. If the leak continues or if the leak is not at a fitting then do not use the generator and contact customer service.

NOTICE

- The LPG hose included with this unit works with standard 20 and 30 pound LPG tanks.
- Verify the requalification date on the cylinder has not expired.
- All new cylinders must be purged of air and moisture prior to filling. Used cylinders that have not been plugged or kept closed must also be purged.
- The purging process should be done by an LPG supplier. (cylinders from an exchange supplier should have been purged and filled properly already).
- Always position the cylinder so the connection between the cylinder valve and generator inlet won't cause sharp bends or kinks in the LPG hose.

⚠ CAUTION

Do not allow children to tamper or play with the LPG cylinder or hose connections.

⚠ CAUTION

Use approved LPG cylinders equipped with an OPD (overfilling prevention device) valve. Always keep the cylinder in a vertical position with the valve on top and installed at ground level on a flat surface. Cylinders must not be installed near any heat source and should not be exposed to sun, rain, and dust. When transporting and storing, turn off the cylinder valve and generator LPG valve, and disconnect the cylinder. Plug the outlet, usually by a plastic protective cap, if one is available. Keep cylinders away from heat and ventilated when in a vehicle.

⚠ WARNING

If there is a strong smell of LPG: Close valve on the cylinder. Check all connections for leaks by wetting the fittings with a solution of soap and water. Bubbles which appear or bubbles which grow indicate that a leak exists. Do not smoke or light a cigarette, or check for leaks using a match, open flame source or lighter. Contact a qualified technician to inspect and repair an LPG system if a leak is found, before using the generator.

Grounding

Your generator must be properly connected to an appropriate ground to help prevent electric shock.

⚠ WARNING

Failure to properly ground the generator can result in electric shock.

A ground terminal connected to the panel of the generator has been provided (see Controls and Features for terminal location). For remote grounding, connect a length of heavy gauge (12 AWG minimum) copper wire between the generator ground terminal and a copper rod driven into the ground. We strongly recommend that you consult with a qualified electrician to ensure compliance with local electrical codes.

Neutral Floating*(This generator)

- Neutral circuit **IS NOT** electrically connected to the frame/ground of the generator.
- The generator (stator winding) is isolated from the frame and from the AC receptacle ground pin.
- Electrical devices that require a grounded receptacle pin connection will not function if the receptacle ground pin is not functional.

Neutral Bonded to Frame*

- Neutral circuit **IS** electrically connected to the frame/ground of the generator.
- The generator system ground connects lower frame cross-member below the alternator. The system ground is connected to the AC neutral wire.

**See your Specifications section for specified type of grounding.*

OPERATION

CO Shield® - Carbon Monoxide (CO) Detection and Auto-shutoff System

CO Shield® technology monitors the accumulation of carbon monoxide (CO), a poisonous gas produced by engine exhaust when the generator is running. If CO Shield® detects unsafe elevated levels of CO gas, it automatically shuts off the engine.

CO SHIELD® IS NOT A SUBSTITUTE FOR AN INDOOR CARBON MONOXIDE ALARM OR FOR INDOOR OPERATION.

DO NOT allow engine exhaust fumes to enter a confined area through windows, doors, vents or other openings.

Generators must ALWAYS be used outdoors, far away from occupied buildings with engine exhaust pointed away from people and buildings.

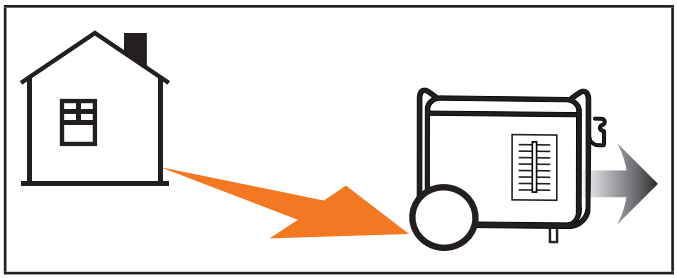

If misused and operated in an unapproved and unsafe location that results in the accumulation of poisonous CO gas inside an enclosed or partially enclosed space, for example a house, garage or a garage with the door partially open, CO Shield® will automatically shut off the generator and then will illuminate a blinking red LED light. **Read the action label for next steps.**

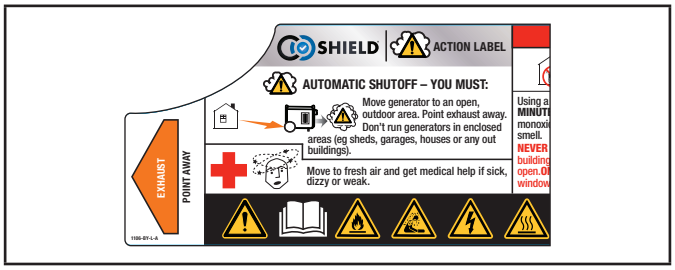

In the event of an engine shut off, when you approach the generator to investigate, a blinking **red** LED light in the CO Shield® area provides notification that the generator shut off due to an accumulating CO hazard. The red LED light will blink for at least five (5) minutes after an engine shut off event.

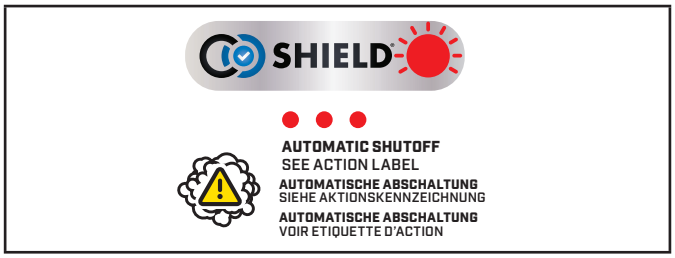

EN

Move the generator far away to an open, outdoor area and point the exhaust away from people and buildings. Once relocated to a safe area, the generator can be restarted, and the proper electrical connections made. Introduce fresh air and ventilate the location where the generator shut off.

When restarting, the red and yellow LED will blink ten (10) times simultaneously to indicate the LED is working.

NOTICE

This blinking LED light does not indicate CO ShieldR is working,CO ShieldR is on and active at all times when the generator is running.LED light will not blink (10) times if the generator was restarted within 1 minute after it was turned off. This LED blinking indication does not occur if the generator is shut down from a high CO event.

If CO ShieldR system experiences a fault and no longer provides protection, the generator will shutoff automatically and the yellow LED light will blink for at least five (5) minutes to notify you of the fault

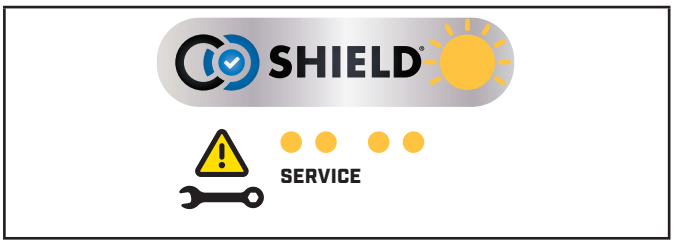

Call our Technical Support Team for repair. The generator can be restarted, but will continue to shutoff.

NOTICE

CO ShieldR will detect an accumulation of carbon monoxide (CO) from other fuel burning sources such as engine powered equipment, and(or) heaters used in the area of its operation. If another generator is used and the exhaust stream is pointed in the direction of the CO ShieldR equipped generator, the CO ShieldR will initiate a shutoff due to rising carbon monoxide (CO) levels. This is not a fault, It simply means high levels of Poisonous carbon monoxide (CO) has been detected.You must take action to move and direct the generator exhaust or heaters stream to better disperse carbon monoxide (CO) far away from people or buildings as possible..

⚠ DANGER

Tampering with the CO Shield® system will result in a hazardous condition and will void your warranty.

Removing the CO ShieldR module is not allowed and will result in the generator not being able to start, by doing so this will void any warranty.

Generator Location

⚠ WARNING

NEVER operate the generator inside any building, garage, basement, crawlspace, shed, enclosure or compartment, including a generator compartment of a recreational vehicle.

NEVER operate or start the generator in the back of an SUV, camper, trailer, truck bed (regular sides, flat or other configuration), under staircases, stairwells, next to walls or buildings or in any other location that will not allow for adequate cooling of the generator or for the proper exit of the exhaust flow from the muffler system.

DO NOT operate or store the generator in wet weather conditions such as rain or snow. Using a generator in wet conditions could result in serious injury or death due to electrocution.

In some state's generators may be required to be registered with the local utility company when used at construction sites and may be subject to additional rules and regulations, consult your local municipal authority.

Generators should always be operated on a flat, level surface at all times (even when not in operation).

Generators must have a minimum of 5 feet (1.5 m) of clearance from all combustible material.

Generators must also have a minimum of 3 feet (91.4 cm) of air flow clearance on all sides to allow for adequate performance cooling, maintenance and servicing.

Always place the generator in a well-ventilated area. NEVER place the generator near air intake vents or where exhaust fumes could be drawn into occupied or confined spaces.

Always carefully consider wind and air currents when positioning generator.

Always allow generators to properly cool before transport or for storage purposes.

Failure to follow proper safety precautions may result in personal injury, damage to the generator and void the manufacturer's warranty.

⚠ WARNING

During operation the muffler and exhaust fumes will become hot. If adequate cooling and breathing space are not supplied, or if the generator is blocked or enclosed, temperatures can become extremely heated and may lead to fire.

⚠ CAUTION

Do not modify or try to install a exhaust/muffler extension otherwise you will cause degraded engine performance and may damage the engine resulting in voiding any warranty.

⚠ WARNING

Do not expose to rain or use in damp locations.

Keep all objects a minimum of 5 feet (1.5m) away from the generator at all times. Heat from the muffler surface and exhaust gas stream can ignite combustible materials.

⚠ WARNING

If you must operate in rain or damp locations, DO NOT operate without proper protection of the electrical components.

Use of a safety canopy that is fire retardant and will provide proper air ventilation for the engine exhaust gas stream may be used.

Visit championpowerequipment.com or call to find your Storm Shield cover.

Surge Protection

Electronic devices, including computers and many programmable appliances use components that are designed to operate within a narrow voltage range and may be affected by momentary voltage fluctuations. While there is no way to prevent voltage fluctuations, you can take steps to protect sensitive electronic equipment.

– Install UL1449, CSA-listed, plug-in surge suppressors on the outlets feeding your sensitive equipment.
  Surge suppressors come in single- or multi-outlet styles. They're designed to protect against virtually all short-duration voltage fluctuations.

Starting the Engine: Petrol

1. Make certain the generator is on a flat, level surface.
2. Disconnect all electrical loads from the generator. Never start or stop the generator with electrical devices plugged in or turned on.
3. Turn the fuel vent lever to the "ON" position.

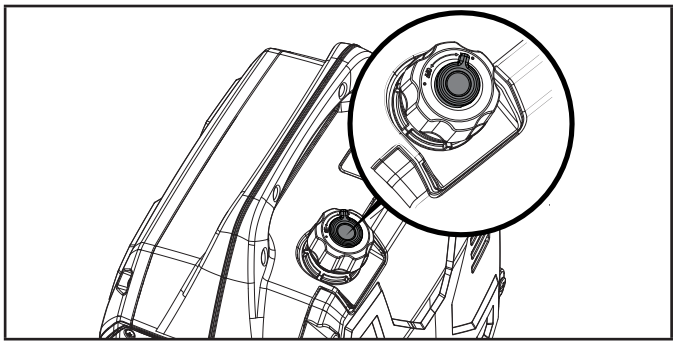

4. Move the EZ Start dial to the "CHOKE" position.

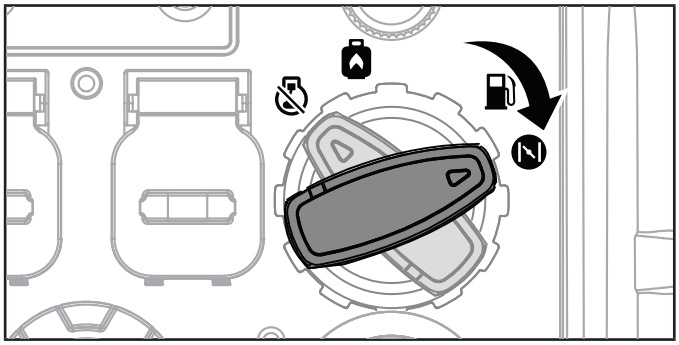

5. When starting the engine, pull the recoil cord slowly until resistance is felt, release cord back and use one strong rapid pull to start, this avoids any kickback or damage to the recoil assembly. Rigorously pulling will result in damage to the recoil assembly and void any warranty.

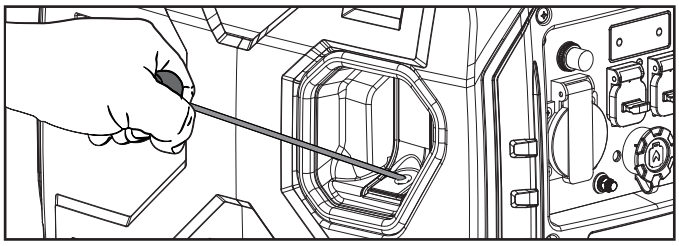

⚠ CAUTION

Rigorously or aggressively pulling the recoil cord will result in damage to the recoil assembly and void any warranty.

6. As the engine warms up, turn the EZ Start dial to the petrol "RUN" position.

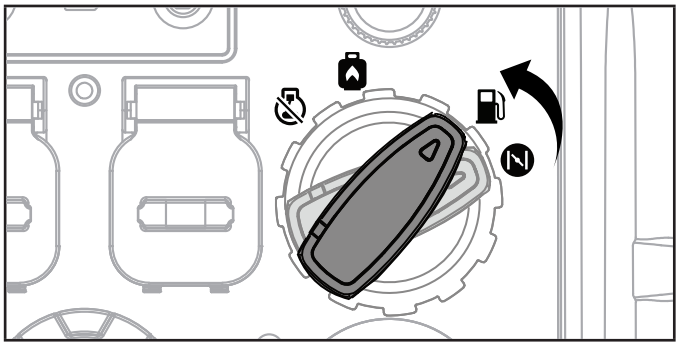

EN

NOTICE

For petrol restarts with hot engine in hot ambient temperature >86°F (30°C): Rotate the EZ Start dial to the "CHOKE" position for only one pull of the recoil cord. If generator does not start after first pull, rotate the dial to the "RUN" position for the next three pulls. Too much choke leads to spark plug fouling and engine flooding. This will cause the engine not to start.

NOTICE

For petrol starting in standard ambient temperature >59°F (15°C): Keep EZ Start dial in "CHOKE" position for three pulls of the recoil cord. If generator does not start after three pulls, rotate the EZ Start dial to the "RUN" position for the next three pulls. Too much choke leads to spark plug fouling and engine flooding. This will cause the engine not to start.

NOTICE

For petrol starting in cold ambient temperature < 59°F (15°C): Keep the EZ Start dial in the "CHOKE" position until engine starts. As soon as the engine starts and runs smoothly turn the EZ Start dial to the "RUN" position. In extreme cold temperatures, this may take several seconds.

NOTICE

If the engine starts but does not continue to run make certain that the generator is on a flat, level surface. The engine is equipped with a low oil sensor that will prevent the engine from running when the oil level falls below a critical threshold.

Starting the Engine: Propane (LPG)

1. Make certain the generator is on a flat, level surface.
2. Disconnect all electrical loads from the generator. Never start or stop the generator with electrical devices plugged in or turned on.
3. Open the fuel valve on the propane cylinder.

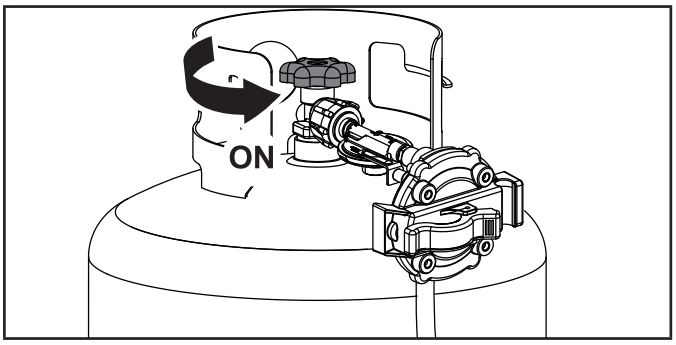

Cold Engine Start

4. Move the EZ Start dial to the "CHOKE" position.

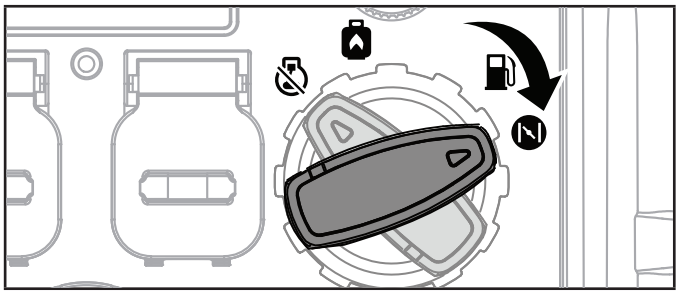

5. Slowly pull the starter cord 3-5 times to prime the engine.

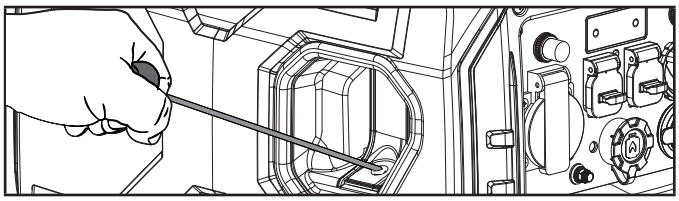

6. Turn the EZ Start dial to the propane "RUN" position.

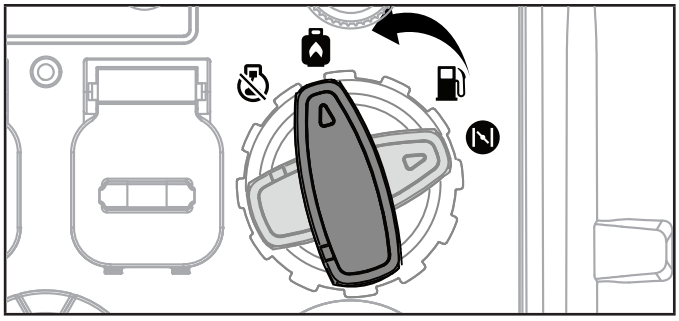

7. When starting the engine, pull the recoil cord slowly until resistance is felt, release cord back and use one strong rapid pull to start, this avoids any kickback or damage to the recoil assembly. Rigorously pulling will result in damage to the recoil assembly and void any warranty.

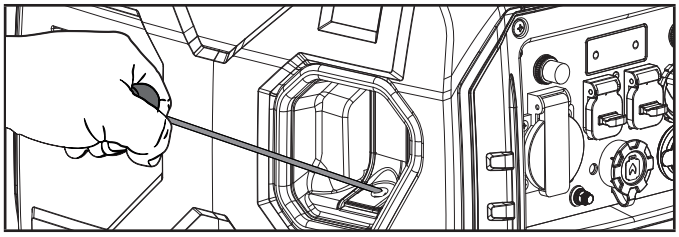

Warm Engine Start

4. Turn the EZ Start dial to the propane "RUN" position.

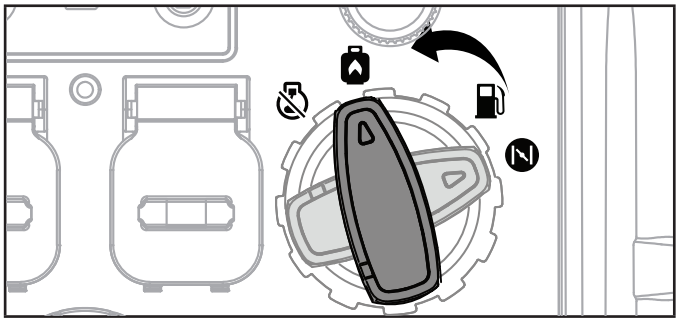

5. When starting the engine, pull the recoil cord slowly until resistance is felt, release cord back and use one strong rapid pull to start, this avoids any kickback or damage to the recoil assembly. Rigorously pulling will result in damage to the recoil assembly and void any warranty.

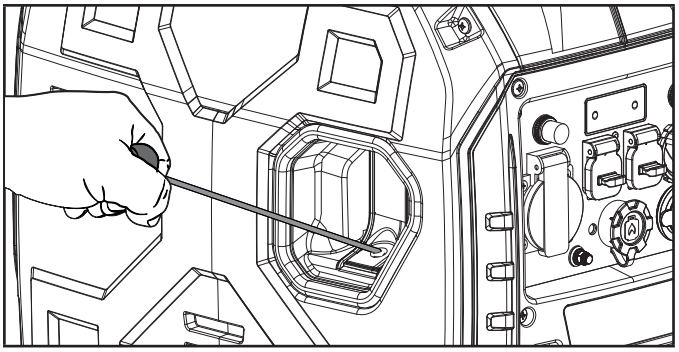

⚠ CAUTION

Rigorously or aggressively pulling the recoil cord will result in damage to the recoil assembly and void any warranty.

NOTICE

Accumulation of frost on LPG cylinder and regulators is common during operation and normally is not an indication of a problem. As LPG vaporizes and travels from the cylinder to the generator engine it expands. The amount of frost that forms can be affected by the size of the cylinder, the amount of LPG being used, the humidity of the air and other operating conditions.

In unusual situations this frost may eventually restrict the flow of LPG to the generator resulting in deteriorating performance. For example, if the cylinder temperature is reduced to a very low level then the rate at which the LPG vaporizes is also reduced and may not provide sufficient flow to the engine. This is not an indication of a problem with the generator but only a problem with the flow of LPG from the cylinder. If generator performance seems to be deteriorating at the same time that ice formation is observed on tank valve, hose or regulator then some actions may be taken to eliminate this symptom.

In these rare situations it can be helpful to reduce or eliminate the cold fuel system effects by doing one of the following:

– Exchanging fuel cylinders to allow the first cylinder to warm up, repeating as necessary.
– Placing the cylinder at the end of the generator near the handle, where engine fan air flows out from the generator. This air is slightly heated by flowing over the engine. The cylinder should not be placed in the path of the muffler outlet.
– The cylinder can be temporarily warmed by pouring warm water over the top of the cylinder.

Connecting Electrical Loads

Let the engine stabilize and warm up for a few minutes after starting.

Plug in and turn on the desired 220 Volt AC single phase, 50 Hz electrical loads.

– DO NOT connect 3-phase loads to the generator.
– DO NOT overload the generator.

⚠ WARNING

Always remember to plug your appliances directly into the generator and do not plug the generator power cord into any electrical outlet or connect to the circuit breaker panel in your home. Connecting a generator to your home's electric utility company's power lines, or to another power source, called 'backfeeding' is a dangerous practice that is illegal in many states and municipalities.

This action if done incorrectly could damage your generator, appliances and could cause serious injury or death to you or a utility worker when attempting to restore power during an outage occurrence in the neighborhood who may then unexpectedly encounter high voltage on the utility line and suffer a fatal shock.

Whether injuries occur or not, if installed incorrectly and not to applicable laws and codes, you may be subject to fines or the utility company may disconnect your home power should this practice be found in your home.

If the generator will be connected to a building electrical system, those connections must isolate the generator power from the utility power. You are responsible for ensuring your generator's electricity does not backfeed into the electric utility power lines. These connections must comply with all applicable laws and codes – Consult your local utility company or a qualified electrician to properly install this connection.

Do Not Overload Generator

Capacity

Follow these simple steps to calculate the running and starting watts necessary for your purposes:

1. Select the electrical devices you plan on running at the same time.
2. Total the running watts of these items. This is the amount of power you need to keep your items running.
3. Identify the highest starting wattage of all devices identified in step 1. Add this number to the number calculated in step 2. Starting wattage is the surge of power needed to start some electric driven equipment. Following the steps listed under "Power Management" will guarantee that only one device will be starting at a time.

EN

4. If the generator power output is cut off due to an overload condition indicated by the AC overload blinking light, lower the load by unplugging one or more items, then press the AC overload reset button before restarting the generator for continued normal operation.

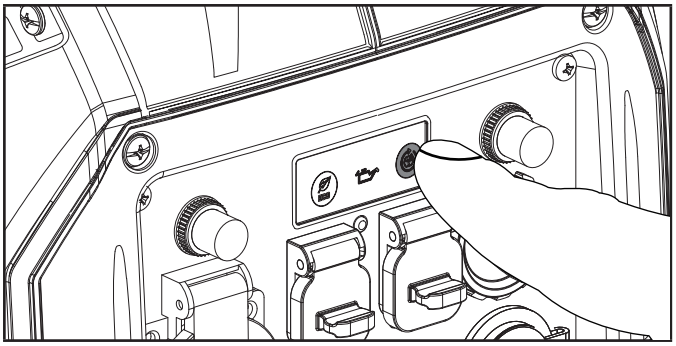

Power Management

Use the following formula to convert voltage and amperage to watts:

Volts × Amps = Watts

To prolong the life of your generator and attached devices, follow these steps to add electrical load:

1. Start the generator with no electrical load attached.
2. Allow the engine to run for several minutes to get up to temperature.
3. Make sure all circuit breakers are set to the run position.
4. Plug in and turn on the first item. It is best to attach the item with the largest load first.
5. Allow the engine to stabilize.
6. Plug in and turn on the next item.
7. Allow the engine to stabilize.
8. Repeat steps 5-6 for each additional item.

NOTICE

Never exceed the specified capacity when adding loads to the generator.

Eco (Economy) Mode

The Eco Mode button can be activated to turn on economy control in order to minimize fuel consumption and noise while operating the unit during times of reduced electrical output. Eco Mode allows the engine speed to idle during periods of non-use.

The engine speed returns to normal when an electrical load is connected. When the economy switch is off, the engine runs at normal speed continuously.

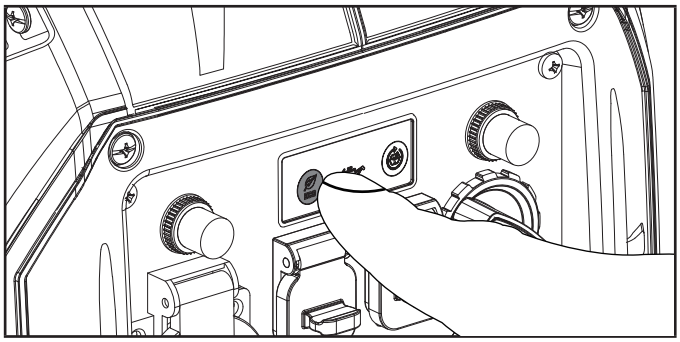

⚠ CAUTION

For periods of high electrical load or momentary fluctuations, the Eco Mode should be off.

Parallel Operation

The Champion model 93001i-DF-EU is parallel ready and can be operated in parallel with another Champion unit to increase the total available electrical power. A Champion parallel kit (optional equipment) is required for parallel operation. Model 755001i-WL-UK is the recommended model for this unit. For a list of compatible models or to order a parallel kit, please call customer service at or visit www.championpowerequipment.eu

Detailed instructions for parallel kit installation and operation of the connected generators are provided in the parallel kit operator's manual.

⚠ CAUTION

Do Not use both 230v AC and 12v DC at the same time otherwise you could damage the generator or equipment resulting in voiding your warranty.

12V DC Regulated Automotive Style Outlet

The 12V DC outlet(s) can be used with supplied accessories and other commercially available 12V DC automotive style plugs. Confirm the input voltage range of your item is at least 12-24V DC.

⚠ WARNING

When charging a device, do not place on the exhaust side of the generator. Extreme heat caused by exhaust can damage the device and cause a potential fire hazard. Prolonged exposure to engine exhaust can cause serious injury or death.

Battery Charging

1. Before connecting the battery charging cable to a battery that is installed in a vehicle, disconnect the vehicle battery ground cable from the negative (–) battery terminal.
2. Plug the battery charging cable into the 12V DC receptacle of the generator.

3. Connect the red (+) battery charger lead to the red (+) battery terminal.
4. Connect the black (–) battery charger lead to the black (–) battery terminal.
5. Start the generator.

Important: The 12V DC outlet is ONLY to be used with supplied accessories and other commercially available 12V DC automotive style plugs. Be sure all electric devices including the lines and plug connections are in good condition before connection to the generator.

⚠ WARNING

Do not start the vehicle while the battery charging cable is connected and the generator is running. It will not give the battery a boost of power. The vehicle or the generator may be damaged. Charge only vented wet lead acid batteries. Other types of batteries may burst, causing personal injury or damage.

NOTICE

Be sure all electric devices including the lines and plug connections are in good condition before connection to the generator.

Stopping the Engine

Petrol

1. Turn off and unplug all electrical loads. Never start or stop the generator with electrical devices plugged in or turned on.
2. Let the generator run at no-load for several minutes to stabilize internal temperatures of the engine and generator.
3. Turn the fuel vent lever to the “OFF” position.

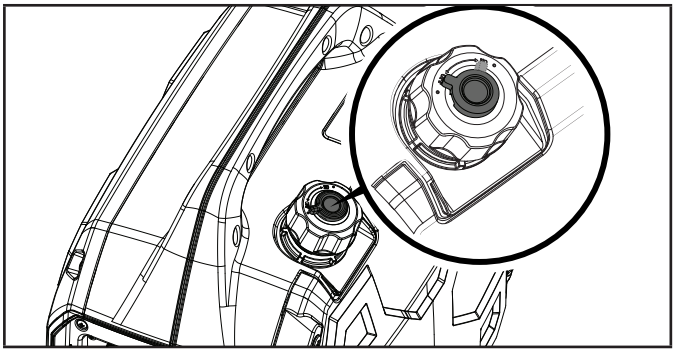

4. Turn the EZ Start dial counterclockwise to the “STOP” position.

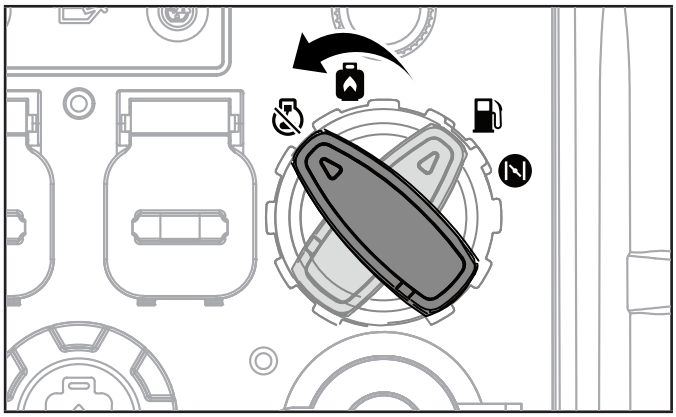

Important: Always ensure that the dial and fuel vent on the fuel cap are in the “OFF” position when the generator is not in use.

Propane

1. Turn off and unplug all electrical loads. Never start or stop the generator with electrical devices plugged in or turned on.
2. Let the generator run at no-load for several minutes to stabilize internal temperatures of the engine and generator.
3. Close the fuel valve on the propane cylinder.

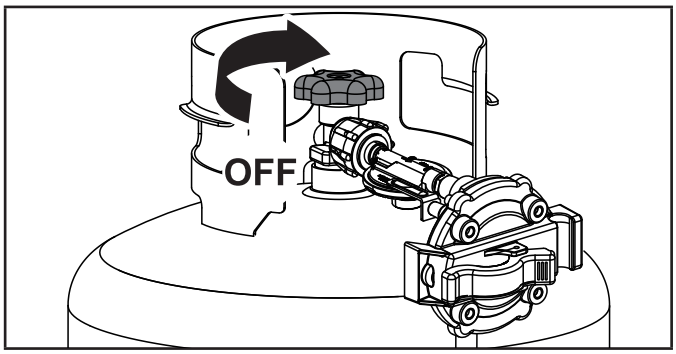

4. Turn the EZ Start dial counterclockwise to the “STOP” position.

⚠ CAUTION

When running on propane the EZ dial will be disabled for safety, the only way to stop generator is to close of the cylinder tap.

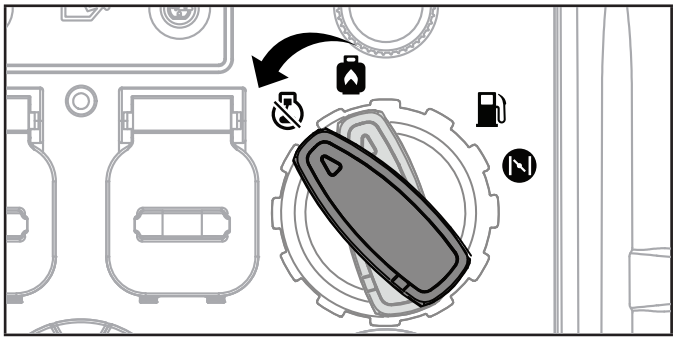

EN

NOTICE

If the generator will not be used for a period of two (2) weeks or longer, please see the Storage section for proper engine and fuel storage.

Moving the Generator

⚠ CAUTION

- ALWAYS turn the generator off and ensure the fuel valve is closed.
- ALWAYS make sure engine and muffler are cooled down before the generator can be handled safely (typically 15-30 minutes).
- Do not drop or strike unit or place under heavy objects.

⚠ WARNING

Failure to follow these instructions could result in personal injury or damage to the generator resulting voiding any warranty.

Lift unit up by the carrying handle and move to the desired location.

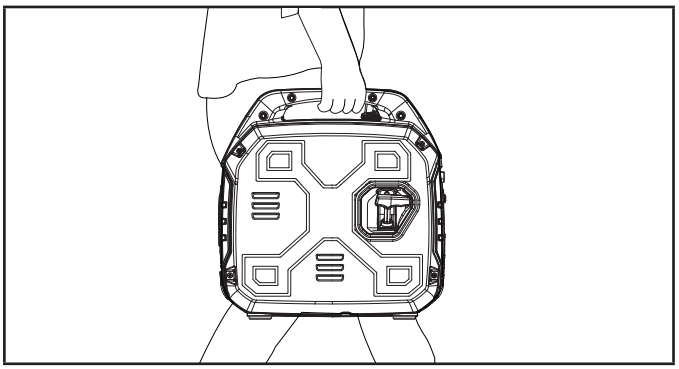

Operation at High Altitude

The density of air at high altitudes is lower than at sea level. Engine power is reduced as the air mass and air-fuel ratio decrease. Engine power and generator output will be reduced approximately 3½% for every 1000 ft. of elevation above sea level. At high altitudes increased exhaust emissions can also result due to the increased enrichment of the air fuel ratio. Other high altitude issues can include hard starting, increased fuel consumption and spark plug fouling.

To alleviate high altitude issues other than the natural power loss, CPE can provide a high altitude carburetor main jet. The alternative main jet and installation instructions can be obtained by contacting our Technical Support Team. Installation instructions are also available in the Technical Bulletin area of the CPE website.

The part number and recommended minimum altitude for the application of the high altitude carburetor main jet is listed in the following table.

In order to select the correct high altitude main jet it is necessary to identify the carburetor model. For this purpose, a code is stamped on the side of the carburetor. Select the correct high altitude jet part number corresponding to the carburetor code found on your particular carburetor.

Carb. Code	High Alt. Jet Part Number	Min. Altitude
100733457	100005759	3281-6562ft. (1000-2000m)
	100005736	6562-9843ft. (2000-3000m)

⚠ WARNING

Operation using the alternative main jet at elevations lower than the recommended minimum altitude can damage the engine. For operation at lower elevations, the originally supplied standard main jet must be used. Operating the engine with the wrong engine configuration at a given altitude may increase its emissions and decrease fuel efficiency and performance.

MAINTENANCE

Make certain that the generator is kept clean and stored properly. Only operate the unit on a flat, level surface in a clean, dry operating environment. DO NOT expose the unit to extreme conditions, excessive dust, dirt, moisture or corrosive vapors.

⚠ WARNING

Never operate a damaged or defective generator.

⚠ WARNING

Your generator needs regular servicing and maintenance, failure to regularly maintain and service your generator will result in voiding any warranty. For clear guidance read and understand this section.

NOTICE

For Emission control devices and systems, read and understand your responsibilities for service as stated in the Emission Control Warranty Statement of this manual.

The owner/operator is responsible for all periodic maintenance.

Complete all scheduled maintenance in a timely manner.

Correct any issue before operating the generator.

For service or parts assistance, contact our Technical Support Team .

Cleaning the Generator

⚠ CAUTION

DO NOT spray, jet, power wash generator directly with water.

Water can enter the generator through the cooling slots and damage the generator windings. It can also contaminate the fuel system.

1. Use a damp cloth to clean exterior surfaces of the generator.
2. Use a soft bristle brush to remove dirt and oil.
3. Use an air compressor (25 PSI) to clear dirt and debris from the generator.
4. Inspect all air vents and cooling slots to ensure that they are clean and unobstructed.

To prevent accidental starting, remove and ground the spark plug wire before performing any service.

Changing the Engine Oil

OIL NO OIL SUPPLIED IN UNIT Add 10w30 Oil Before Use

Recommended every 100 hours or annually Change oil when the engine is warm. Refer to the oil specification to select the proper grade for your operating environment.

1. Set the generator on top of a work bench or table.
2. Loosen the fasteners and remove the maintenance cover.
3. Remove oil fill cap/dipstick.

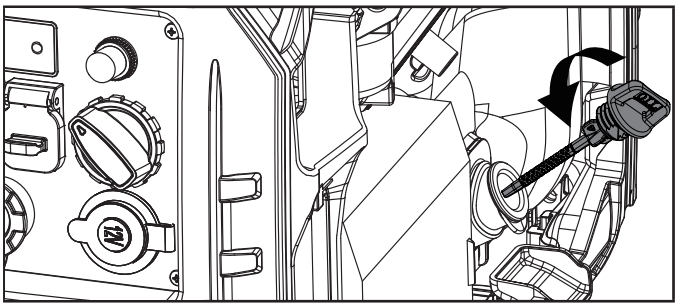

4. Tilt the generator on its side and allow the oil to drain completely.

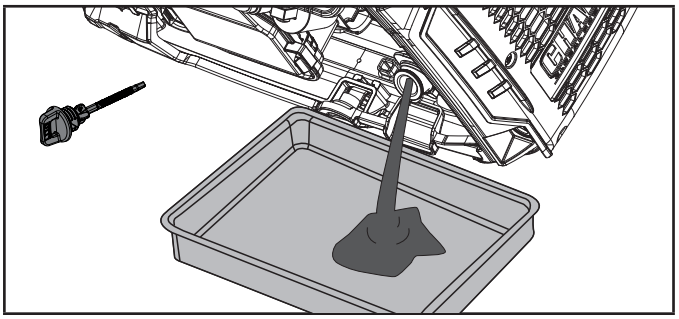

5. Add oil according to *Add Engine Oil* in *Assembly* section. DO NOT OVERFILL. Oil not included for routine maintenance.
6. Replace oil fill cap/dipstick and secure maintenance cover.
7. Dispose of used oil at an approved waste management facility.

NOTICE

Once oil has been added, on flat level surface as a general rule oil should be visible about 1-2 threads from top of the oil port hole. If using the dipstick to check oil level, DO NOT screw in the dipstick while checking simply rest it against the top of the port and take reading.

Cleaning and Adjusting the Spark Plug

1. Recommended every 50 hours use or annually. Remove the maintenance cover.

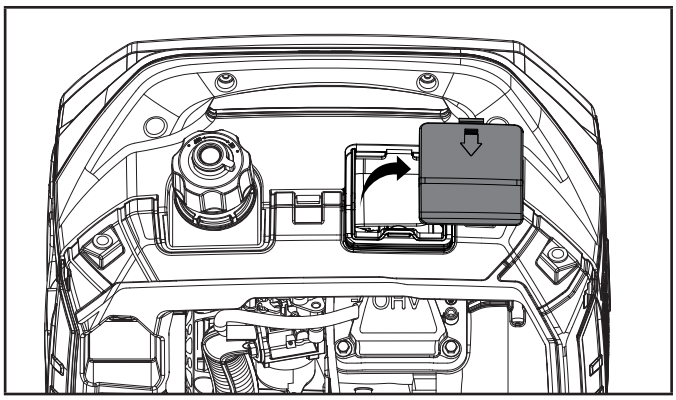

2. Remove the spark plug cable from the spark plug.
3. Use a spark plug socket tool), or a 13/16 in. (21 mm) socket to remove the plug.

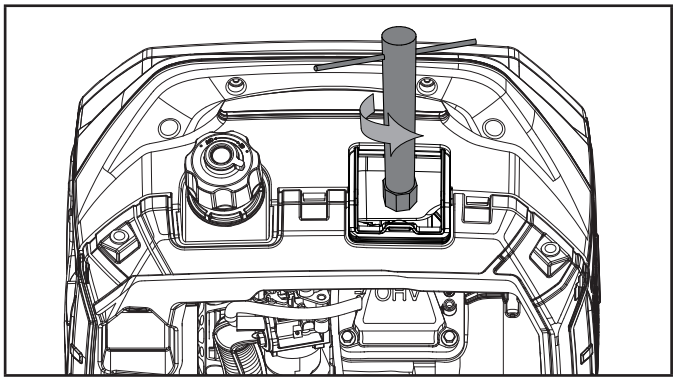

4. Inspect the electrode on the plug. It must be clean and not worn to produce the spark required for ignition.
5. Make certain the spark plug gap is 0.024-0.031 in. (0.6-0.8 mm).

EN

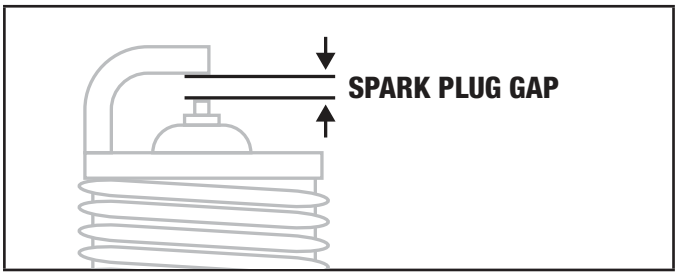

6. Refer to the spark plug types in Specifications when replacing the plug.
7. Firmly re-install the plug.
8. Attach the spark plug cable to the spark plug.
9. Reinstall the spark plug access cover.

Cleaning the Air Filter

1. Recommended every 100 hours use or 1 month. Allow the engine to cool completely before touching or servicing the spark arrestor.
2. Locate the air filter plastic cover and remove by pinching the clips together and pulling the cover off.

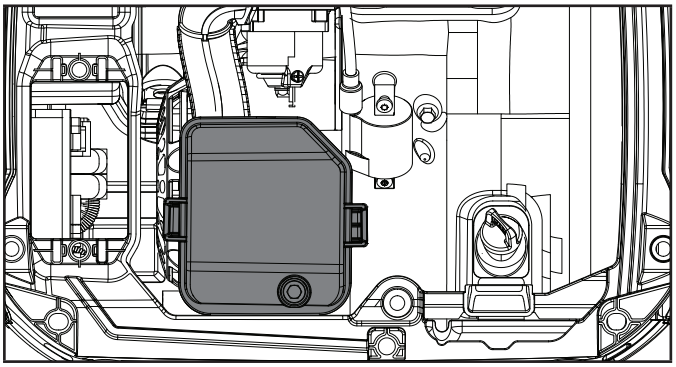

3. Remove the foam element.
4. Wash in liquid detergent and water. Squeeze thoroughly dry in a clean cloth.
5. Saturate in clean engine oil.
6. Squeeze in a clean, absorbent cloth to remove all excess oil.
7. Place the filter in the assembly.
8. Reattach the air filter cover.
9. Reinstall the maintenance cover and tighten the cover screw securely.

Cleaning the Spark Arrestor

1. Recommended every 100 hours use or monthly.
2. Allow the engine to cool completely before servicing the spark arrestor.
3. Remove the 6 screws holding the cover plate on the muffler side of the generator.
4. Remove the screw which retains the spark arrestor to the muffler.
5. Remove the spark arrestor.
6. Carefully remove the carbon deposits from the spark arrestor with a wire brush.

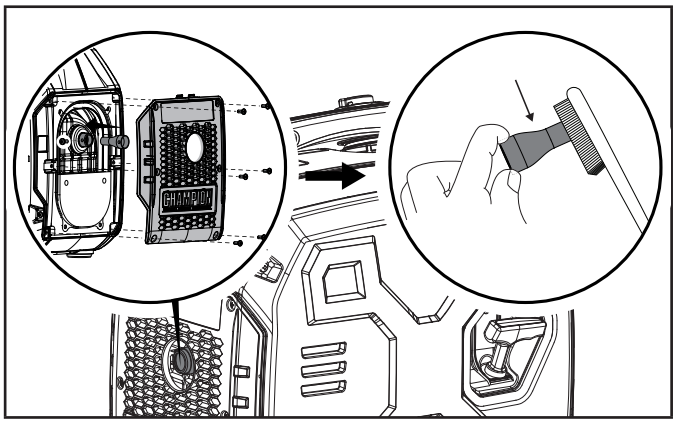

7. Replace the spark arrestor if it is damaged.
8. Position the spark arrestor on the muffler and attach by reversing the steps from above.

⚠ CAUTION

Failure to clean the spark arrestor regularly will result in degraded engine performance and may damage engine resulting is voiding any warranty.

NOTICE

Federal and local laws and administrative requirements indicate when and where spark arrestors are required. When ordered, spark arrestors are required for operation of this generator in National Forest lands. In California, this generator must not be used on any forest-covered land, brush-covered land, or grass-covered land unless the engine is equipped with a spark arrestor.

Adjusting the Governor

⚠ WARNING

Tampering with the factory set governor will void your warranty.

The air-fuel mixture is not adjustable. Tampering with the governor can damage your generator and your electrical devices and will void your warranty. Contact our Technical Support Team at for all other service and/or adjustment needs.

Maintenance Schedule

Follow the service intervals indicated in the following maintenance schedule.

Service your generator more frequently when operating in adverse conditions.

Contact our Technical Support Team to locate the nearest CPE certified service dealer for your generator or engine maintenance needs.

EVERY 8 HOURS OR PRIOR TO EACH USE

- ☐ Check oil level
- ☐ Clean around air intake and muffler
- ☐ Check propane (LPG) hose for leaks

FIRST 5 HOURS (BREAK IN)

- ☐ Change oil

EVERY 50 HOURS OR ANNUALLY

- ☐ Clean air filter
- ☐ Change oil if operating under heavy load or in hot environments

EVERY 100 HOURS OR ANNUALLY

- ☐ Change oil
- ☐ Clean/adjust spark plug
- ☐ Clean spark arrestor
- ☐ Clean fuel valve filter*

EVERY 250 HOURS

- ☐ Clean combustion chamber*
- ☐ Check/adjust valve clearance*

EVERY 3 YEARS

- ☐ Replace fuel line*
- ☐ Replace LPG hose

** To be performed by knowledgeable, experienced owners or CPE certified service centers.*

STORAGE

⚠ WARNING

To avoid accidental or unintended ignition of your generator during periods of storage, the following precautions should be followed:

– When storing the generator make sure the EZ Start dial is set to the “OFF” position.

NOTICE

The following storage instructions are only necessary if using petrol. As long as there is no petrol in the fuel tank, system lines, or carburetor, LPG will not gum up or clog the carburetor. However, ensure the LPG hose is disconnected from the generator and LPG tank is shut off and properly stored. If storing for an extended period, inspect fuel system and LPG hose lines and fittings for leaks upon removal from storage.

EN

Short Term Storage (up to 30 days)

Petrol in the fuel tank has a maximum shelf life of up to 1 year with the addition of properly formulated fuel stabilizers and if stored in a cool, dry place. Petrol in the carburetor, however, may gum up and clog the carburetor if it isn’t used or drained within 2-4 weeks.

If using the generator within 2 weeks, follow the steps according to *Stopping the Engine* section.

1. If not using the generator for 2-4 weeks, begin by making sure all appliances are disconnected from the generator.
2. Start the generator as instructed in *Starting the Engine: Petrol* section.
3. Let the engine run on petrol until fuel starvation has stopped the engine.
4. After the engine stops, turn the EZ Start dial counterclockwise to the “STOP” position.

Mid Term Storage (30 days – 1 year)

Petrol in the tank has a maximum shelf life of up to 1 year with the addition of a properly formulated fuel stabilizer and stored in a cool, dry place.

1. Be sure all appliances are disconnected from the generator.
2. Add a properly formulated fuel stabilizer to the fuel tank.
3. Start engine by following directions in the *Starting the Engine: Petrol* section.
4. Run the generator for 10 minutes so the treated petrol cycles through the fuel system and carburetor.
5. Let the engine run until fuel starvation has stopped the engine.

6. After the engine stops, turn the EZ Start dial counterclockwise to the “STOP” position.
7. After fuel has run out and the engine has stopped, allow the engine to cool.
8. Remove maintenance cover.
9. Remove the spark plug and pour about a tablespoon of oil into the cylinder.
10. SLOWLY pull the recoil to rotate the engine to distribute and lubricate the cylinder.
11. Re-install the spark plug and spark plug wire.
12. Re-install the maintenance cover.
13. Clean the generator according to *Cleaning the Generator*.
14. Store the generator in a cool, dry place out of direct sunlight.

Long Term Storage (more than 1 year)

For storage over 1 year, the fuel tank and carburetor must be completely drained of petrol.

1. Be sure all appliances are disconnected from generator.
2. Place inverter on blocks to allow appropriate petrol container or pan to slide under inverter.
3. Remove the maintenance cover.
4. Turn the EZ Start dial to the petrol “RUN” position.
5. Using a Phillips screwdriver, rotate drain screw counterclockwise (3) full turns. Petrol will drain through clear tubing out underneath the inverter. Make sure draining petrol empties into an appropriate container.

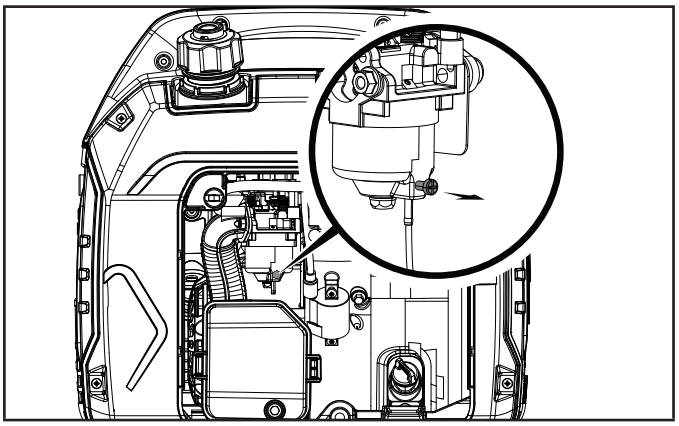

6. When petrol stops flowing from the clear tube, rotate drain screw clockwise until tight. Properly dispose of the drained petrol according to local regulations or guidelines.
7. Turn the fuel EZ Start dial to the “STOP” position.
8. Follow steps 8-12 according to Short Term Storage.

Removing from Storage

NOTICE

If the generator has been improperly stored or ran using LPG only for a period longer than 30 days with ethanol blended petrol in the fuel tank and/or carburetor, all fuel must be drained and the carburetor must be thoroughly cleaned of ethanol build up. This process involves technically advanced tasks. For assistance please call our Technical Support Team at .

If the fuel tank and carburetor were properly emptied of all ethanol blended petrol prior to the generator being stored, follow the below steps when removing from storage.

1. Be sure the EZ Start dial is in the “STOP” position.
2. Add petrol to the generator according to *Add Fuel.*
3. Turn the EZ Start dial to the petrol “RUN” position.
4. After 5 minutes check the carburetor and air filter areas for any leaking petrol. If any leaks are found, the carburetor will need to be disassembled and cleaned or replaced. If no petrol leaks are found, turn the EZ Start dial to the “STOP” position.
5. Check engine oil level and add clean, fresh oil if needed. See Oil Specifications for proper oil type.
6. Check and clear air filter of any obstructions such as bugs or cobwebs. If necessary, clean air filter according to Cleaning the Air Filter.
7. Start the generator according to Starting the Engine.

⚠ DANGER

Generator exhaust contains odorless and colorless carbon monoxide gas. Breathing carbon monoxide will cause nausea, dizziness, fainting or death. If you start to feel dizzy or weak, get to fresh air immediately.

To avoid accidental or unintended ignition of your generator during periods of storage, the following precautions should be followed:

– When storing the generator make sure the fuel dial is set to the “STOP” position.

⚠ WARNING

If there is a strong smell of LPG: Close valve on the cylinder. Check all connections for leaks by wetting the fittings with a solution of soap and water. Bubbles which appear or bubbles which grow indicate that a leak exists. Do not smoke or light a cigarette, or check for leaks using a match, open flame source or lighter. Contact a qualified technician to inspect and repair an LPG system if a leak is found, before using the generator.

SPECIFICATIONS

Generator Specifications

Generator Model	93001i-DF-EU
Start Type	Manual
Watts (Max/Running)	3000/2800
Watts (LPG) (Max/Running)	3000/2520
Volts AC	220
AC Amps	12.7
Volts DC	12
DC Amps	8
Frequency	50 Hz
Phase	Single
Grounding Type	Neutral Floating
Weight	47.4 lb. (21.5 kg)
Length	17.7 in. (45 cm)
Width	12 in. (30.4 cm)
Height	17.7 in. (45 cm)
Max site altitude of installation	1000 m
Measured sound pressure level (7m)	60 dB(A)
Measured sound pressure level (4m)	74 dB(A)
Noise measurement uncertainty	≤1.5 dB(A)
Guaranteed sound power level	96 dB(A)

Engine Specifications

Model	165F-B/165FS-B
Displacement	149 cc
Type	4-Stroke OHV

Spark Plug

OEM Type	E6RTC
Replacement Type	NGK BPR5HS or equivalent
Gap	0.024-0.031 in. (0.6-0.8 mm)

Valve

Intake Clearance	0.004-0.006 in. (0.10-0.15 mm)
Exhaust Clearance	0.004-0.006 in. (0.10-0.15 mm)

NOTICE

A technical bulletin regarding valve adjustment procedures is available at www.championpowerequipment.eu

Oil Specifications

DO NOT OVERFILL.

Type	*See following chart
Capacity	16.9 fl. oz. (500 ml)

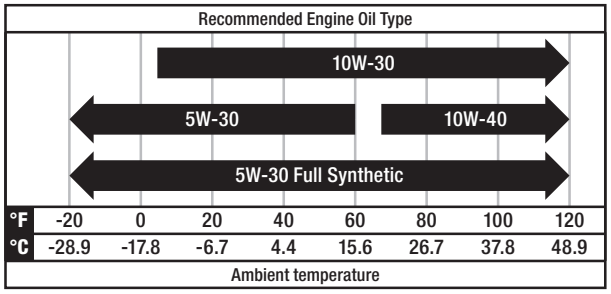

NOTICE

Temperature will affect engine oil and engine performance. Change the type of engine oil used based on temperature shown in the *"Recommended Engine Oil Type"* table.

Fuel Specifications E5 E10

Use unleaded petrol with a minimum octane rating of 85 and an ethanol content of 10% or less by volume. DO NOT USE E15 or E85. DO NOT OVERFILL.

Fuel Capacity	1.2 gal. (4.4 L)

Propane (LPG)

– Use only an approved LPG cylinder equipped with an OPD (overfilling prevention device) valve.

Temperature Specifications

Starting Temperature Range (°F/°C)	5 to 104/-15 to 40

NOTICE

An important message about temperature: Your product is designed and rated for continuous operation at ambient temperatures up to 104°F (40°C). When needed, it may be operated at temperatures ranging from 5°F (-15°C) to 122°F (50°C) for short periods of time. If exposed to temperatures outside this range during storage, it should be brought back within this range before operation. In any event, the product must always be operated outdoors, in a well-ventilated area and away from doors, windows and vents.

EN

TROUBLESHOOTING

Problem	Cause	Solution
Engine will not start.	No fuel.	Add fuel.
	Faulty spark plug.	Clean and adjust spark plug or replace.
	Low oil level.	Fill crankcase to the proper level.
		Place generator on a flat, level surface.
	Spark plug wire loose.	Attach wire to spark plug.
	Fuel valve is closed.	Open fuel valve.
	EZ Start dial OFF.	Turn EZ Start dial ON.
	Old fuel or water in fuel.	Drain fuel and replace with fresh fuel.
	Flooded with fuel.	Let unit stand for 10 mins.
	CO Shield® module has been removed or tampered with.	Re-install module or contact technical support.
Engine starts but runs roughly.	Choke in the wrong position.	Move EZ Start Dial to the RUN position.
	Dirty air filter.	Clean or replace air filter.
	Dirty fuel valve.	Clean the fuel valve.
	Clogged spark arrestor.	Clean spark arrestor.
Engine shuts down during operation.	Out of fuel.	Fill fuel tank.
	Low oil level.	Fill crankcase to the proper level. Place generator on a flat, level surface.
	If equipped, when CO Shield® shutoffs occur due to accumulating carbon monoxide (CO) and if the red LED light blinks on the panel.	Move generator to an open, outdoor area. Point exhaust away from people and buildings. Move to fresh air and get medical help if sick, dizzy, or weak. Make sure there are no objects creating obstructions within 5 feet of the generator. Obstructions in the vicinity of the generator may trap carbon monoxide emissions near the generator and cause the engine to shutoff. If the generator's exhaust is facing into the wind, the exhaust may be blown back into the generator's operating area, creating an accumulation of CO emissions and triggering an engine shutoff. To avoid an engine shutoff, turn the generator 45° in either direction to allow the exhaust emissions to blow away from the generator. If engine shutoff events continue, readjust and align the exhaust with the wind direction to blow away from the generator.
	If equipped, when CO Shield® shutoffs occur due to system fault and if the yellow LED light blinks on the panel.	Start by confirming yellow LED light blinks when/if generator shuts off. If CO Shield continues to sense the fault and shuts off, contact technical support.
	Clogged spark arrestor.	Clean spark arrestor.

Problem	Cause	Solution
Engine starts and shuts off right away.	If equipped, when CO Shield® shutoffs occur due to accumulating carbon monoxide (CO) and if the red LED light blinks on the panel.	Move generator to an open, outdoor area. Point exhaust away from people and buildings. Move to fresh air and get medical help if sick, dizzy, or weak. Make sure there are no objects creating obstructions within 5 feet of the generator. Obstructions in the vicinity of the generator may trap carbon monoxide emissions near the generator and cause the engine to shutoff. If the generator's exhaust is facing into the wind, the exhaust may be blown back into the generator's operating area, creating an accumulation of CO emissions and triggering an engine shutoff. To avoid an engine shutoff, turn the generator 45° in either direction to allow the exhaust emissions to blow away from the generator. If engine shutoff events continue, readjust and align the exhaust with the wind direction to blow away from the generator.
	If equipped, when CO Shield® shutoffs occur due to system fault and if the yellow LED light blinks on the panel.	Start by confirming yellow LED light blinks when/if generator shuts off. If CO Shield® continues to sense the fault and shuts off, contact technical support.
Both CO Shield® LEDs not blinking 10 times upon start up.	Starting the generator within 1 minute after being manually shutoff, not a CO shutoff event.	Wait 1 minute before trying to restart the generator. The LEDs should then blink ten (10) times.
Generator cannot supply enough power or overheating.	Generator is overloaded.	Review load and adjust. See "Connecting Electrical Loads."
	Dirty air filter.	Clean or replace air filter.
	Choke in wrong position.	Move EZ Start Dial to the RUN position.
Engine is running but no AC output.	Poor cord connection.	Check all connections.
	Circuit breaker is open.	Reset circuit breaker. Check all circuit breakers.
	Faulty brush assembly.	Replace brush assembly (Service Center).
	Loose wiring.	Inspect and tighten wiring connections.
	AC Overload: Button illuminated red	Reduce AC load and press Overload Reset Button until illuminated green.
	Other.	Contact the help line.
Engine hunts or falters.	Engine governor defective.	Contact the help line.
	Dirty fuel valve.	Clean the fuel valve.
	Carburetor is dirty and running lean.	Contact the help line.
	Choke in wrong position.	Move EZ Start Dial to the RUN position.
Repeated circuit breaker tripping.	Overload.	Review load and adjust. See "Connecting Electrical Loads."
	Faulty power cords or device.	Check for damaged, bare or frayed wires. Replace defective device.
	Circuit breaker still too hot.	Let unit sit for 5 mins.

For other issues and technical support:

Technical Support Team

EN

WARRANTY*

CHAMPION POWER EQUIPMENT
3 YEAR LIMITED WARRANTY

Warranty Qualifications

To register your product for warranty and FREE lifetime call center technical support please visit:
https://www.championpowerequipment.eu
To complete registration you will need to include a copy of the purchase receipt as proof of original purchase. Proof of purchase is required for warranty service. Please register within ten (10) days from date of purchase.

Repair/Replacement Warranty

CPE warrants to the original purchaser that the mechanical and electrical components will be free of defects in material and workmanship for a period of three (3) years for domestic usage and One (1) Year for commercial and industrial use. Transportation charges on product submitted for repair or replacement under this warranty are the sole responsibility of the purchaser.
This warranty only applies to the original purchaser and is not transferable. For full T&C's please visit
www.championpowerequipment.eu

Do Not Return The Unit To The Place Of Purchase

Contact CPE's Technical Service and CPE will troubleshoot any issue via phone or e-mail. If the problem is not corrected by this method, CPE will, at its option, authorize evaluation, repair or replacement of the defective part or component at a CPE Service Center. CPE will provide you with a case number for warranty service. Please keep it for future reference. Repairs or replacements without prior authorization, or at an unauthorized repair facility, will not be covered by this warranty.

Warranty Exclusions

This warranty does not cover the following repairs and equipment:

Normal Wear

Products with mechanical and electrical components need periodic parts and service to perform well. This warranty does not cover repair when normal use has exhausted the life of a part or the equipment as a whole.

Installation, Use and Maintenance

This warranty will not apply to parts and/or labor if the product is deemed to have been misused, neglected, involved in an accident, abused, loaded beyond the product's limits, modified, installed improperly or connected incorrectly to any electrical component. Normal maintenance is not covered by this warranty and is not required to be performed at a facility or by a person authorized by CPE.

Other Exclusions

This warranty excludes:

- Cosmetic defects such as paint, decals, etc.
- Wear items such as filter elements, o-rings, etc,piston rings.
- Accessory parts such as starting batteries, and storage covers.
- Failures due to acts of God and other force majeure events beyond the manufacturer's control.
- Problems caused by parts that are not original Champion Power Equipment parts.

When applicable, this warranty does not apply to products used for prime power in place of a utility or city power.

Limits of Implied Warranty and Consequential Damage

Champion Power Equipment disclaims any obligation to cover any loss of time, use of this product, freight, or any incidental or consequential claim by anyone from using this product.
THIS WARRANTY AND THE ATTACHED U.S. EPA and/or CARB EMISSION CONTROL SYSTEM WARRANTIES (WHEN APPLICABLE) ARE IN LIEU OF ALL OTHER WARRANTIES, EXPRESS OR IMPLIED, INCLUDING WARRANTIES OF MERCHANTABILITY OR FITNESS FOR A PARTICULAR PURPOSE.

A unit provided as an exchange will be subject to the warranty of the original unit. The length of the warranty governing the exchanged unit will remain calculated by reference to the purchase date of the original unit.

This warranty gives you certain legal rights which may change from state to state or province to province. Your state or province may also have other rights you may be entitled to that are not listed within this warranty.

Contact Information

Winch Solutions ltd

Unit 17-18 Bradley Trading Estate

Standish WN6 0XQ / UK

www.championpowerequipment.eu

support@cpeeurope.co.uk

EINFÜHRUNG

Herzlichen Glückwunsch zum Kauf Ihres Wechselrichtergenerators. Bitte befolgen Sie diese Anweisungen und pflegen Sie sie korrekt.

DIESES BUCH

Wir behalten uns das Recht vor, das Produkt und dieses Handbuch ohne vorherige Ankündigung zu ändern, zu modifizieren oder zu verbessern.

Notieren Sie sich die Modell- und Seriennummern sowie Datum und Ort des Kaufs zur späteren Verwendung. Halten Sie diese Informationen bei der Bestellung von Teilen und bei technischen oder Garantieanfragen bereit.

CPE TECHNISCHES SUPPORTTEAM
MODELLNUMMER
93001i-DF-EU
SERIENNUMMER
KAUFDATUM
KAUFORT

SICHERHEITSDEFINITIONEN

Bitte machen Sie sich mit den folgenden Symbolen vertraut. Das Sicherheitssymbol und die Schlüsselwörter sind Sicherheitshinweise. Befolgen Sie alle Sicherheitshinweise, um Unfälle oder Verletzungen zu vermeiden.

⚠ GEFAHR

GEFAHR weist auf eine gefährliche Situation hin, die, wenn sie nicht vermieden wird, zu Tod oder schweren Verletzungen führt.

⚠ WARNUNG

WARNUNG weist auf eine gefährliche Situation hin, die, wenn sie nicht vermieden wird, zu Tod oder schweren Verletzungen führen kann.

⚠ VORSICHT

VORSICHT weist auf eine gefährliche Situation hin, die, wenn sie nicht vermieden wird, zu leichten oder mittleren Verletzungen führen kann.

HINWEIS

HINWEIS wird verwendet, um Praktiken zu behandeln, die nicht mit Personenschäden zusammenhängen.

DE

WICHTIGE SICHERHEITSHINWEISE

⚠ GEFAHR

Das Abgas des Generators enthält Kohlenmonoxid, ein farbloses, geruchloses Giftgas. Die Atmung von Kohlenmonoxid verursacht Übelkeit, Schwindel, Ohnmacht oder Tod. Wenn Sie sich schwindelig oder schwach fühlen, gehen Sie sofort an die frische Luft.

BETREIBEN SIE DEN GENERATOR IM FREIEN NUR IN EINEM GUT BELÜFTETEN BEREICH.

Betreiben Sie den Generator NICHT in einem Gebäude, einschließlich Garagen, Kellern, Kriechräumen und Schuppen, einem Gehäuse oder Abteil, einschließlich des Generatorraums eines Freizeitfahrzeugs. Lassen Sie KEINE Abgase durch Fenster, Türen, Lüftungsschlitze oder andere Öffnungen in einen engen Bereich gelangen.

⚠ GEFAHR

Die Verwendung eines Stromerzeugers in geschlossenen Räumen kann Sie innerhalb weniger Minuten töten. Die Stromerzeuger- Abgase enthalten Kohlenmonoxid. Dieses Gift kann man weder sehen noch riechen.

NIEMALS im Haus oder in der Garage verwenden - AUCH NICHT bei geöffneten Türen und Fenstern.

AUSSCHLIESSLICH im AUSSENBEREICH in gut belüfteten Zonen verwenden.

Installieren Sie batteriebetriebene Kohlenmonoxidmelder oder steckbare Kohlenmonoxidmelder mit Batterie-Backup gemäß den Anweisungen des Herstellers.

⚠ GEFAHR

Rotierende Teile können h sich verfangen und Füße, Haare, Kleidung und/oder Accessoires. Traumatische Amputation oder schwere Rissbildung können die Folge sein.

Halten Sie Hände und Füße von rotierenden Teilen fern. Binde lange Haare zusammen und entferne den Schmuck. Betreiben Sie die Geräte mit installierten Schutzvorrichtungen. Tragen Sie KEINE lose sitzende Kleidung, baumelnde Kordeln oder Gegenstände, die sich verfangen könnten.

⚠ WARNUNG

Der Betrieb dieser GeräNteG kann Funken erzeugen, die in der Umgebung von trockener Vegetation Brände auslösen können.

Gegebenenfalls ist ein Funkenschutz erforderlich. Der Betreiber sollte sich für Gesetze oder Vorschriften in Bezug auf Brandschutzanforderungen an die örtlichen Brandschutzbehörden wenden.

⚠ GEFAHR

Der Generator erzeugt eine starke Spannung.

Berühren Sie KEINE blanken Drähte oder Buchsen.

Verwenden Sie KEINE Stromkabel, die abgenutzt, beschädigt oder ausgefranst sind. Verwenden Sie die Champion-Stromkabel nur für die ordnungsgemäße Anwendung.

Betreiben Sie den Generator NICHT bei nassem Wetter.

Lassen Sie Kinder oder nicht qualifizierte Personen den Generator NICHT bedienen oder warten.

Verwenden Sie einen Fehlerstromschutzschalter (GFCI) in Feuchträumen und Bereichen, die leitfähiges Material enthalten, wie z. B. Metallböden.

Der Anschluss an das elektrische System Ihres Hauses erfordert einen gelisteten 30AÜbertragungsschalter, der von einem zugelassenen Elektriker installiert und von der zuständigen örtlichen Behörde genehmigt wurde.

Der Anschluss muss den Generator vom Stromnetz trennen und alle geltenden Gesetze und Vorschriften einhalten.

⚠ WARNUNG

Funken können zu Bränden oder Stromschlägen führen.

Bei der Wartung des Generators:

Ziehen Sie den Zündkerzendraht ab und platzieren Sie ihn dort, wo er die Kerze oder einen anderen Metallgegenstand nicht berühren kann.

Überprüfen Sie NICHT bei gezogener Kerze auf Zündung.

Verwenden Sie nur zugelassene Zündkerzenprüfgeräte.

⚠ WARNUNG

Laufende Motoren erzeugen Wärme. Bei Kontakt können schwere Verbrennungen auftreten. Brennbare Materialien können bei Kontakt Feuer fangen.

Berühren Sie KEINE heißen Oberflächen.

Vermeiden Sie den Kontakt mit heißen Abgasen.

Lassen Sie das Gerät vor dem Berühren abkühlen.

Halten Sie einen Abstand von 91,4 cm (3 ft.) auf allen Seiten ein, um eine ausreichende Kühlung zu gewährleisten.

Halten Sie einen Abstand von mindestens 1,5 m (5 ft.) zu brennbaren Materialien ein.

⚠ WARNUNG

Das schnelle Einziehen des Starterseils zieht Hand und Arm schneller zum Motor, als Sie loslassen können. Eine unbeabsichtigte Inbetriebnahme kann zu Verstrickungen, traumatischen Amputationen oder Schnittwunden führen. Knochenbrüche, Brüche, Prellungen oder Verstauchungen können die Folge sein.

Beim Anlassen des Motors das Starterseil langsam ziehen, bis ein Widerstand spürbar ist, und dann schnell ziehen, um Rückschläge zu vermeiden.

Starten oder stoppen Sie den Motor NICHT, wenn elektrische Geräte angeschlossen und eingeschaltet sind.

⚠ VORSICHT

Eine Überschreitung deHr TBetriebskapazität des Generators kann den Generator und/oder die daran angeschlossenen elektrischen Geräte beschädigen.

Überlasten Sie den Generator NICHT.

Manipulieren Sie NICHT die regulierte Geschwindigkeit. Ändern Sie den Generator NICHT in irgendeiner Weise.

⚠ VORSICHT

Ziehen Sie beim Starten des Motors langsam am Rücklaufseil, bis Sie einen Widerstand spüren, lassen Sie das Seil wieder los und starten Sie mit einem kräftigen, schnellen Ziehvorgang, um einen Rückschlag oder eine Beschädigung der Rücklaufeinheit zu vermeiden. Ein zu starkes Ziehen kann zu Schäden an der Rücklaufeinheit führen, wodurch die Garantie erlischt.

⚠ VORSICHT

Starten Sie den Generator und lassen Sie den Motor sich stabilisieren, bevor Sie elektrische Verbraucher anschließen.

Schließen Sie die elektrischen Geräte in der Aus- Stellung an und schalten Sie sie dann zur Bedienung ein.

Schalten Sie die elektrischen Geräte aus und trennen Sie sie, bevor Sie den Generator stoppen.

⚠ VORSICHT

Unsachgemäße Behandlung oder Verwendung des Generators kann ihn beschädigen, seine Lebensdauer verkürzen und zum Erlöschen der Garantie führen.

Verwenden Sie den Generator nur für den bestimmungsgemäßen Gebrauch.

Betreiben Sie das Gerät nur auf ebenen Flächen.

Setzen Sie den Generator NICHT übermäßiger Feuchtigkeit, Staub oder Schmutz aus.

Lassen Sie kein Material die Kühlschlitze blockieren.

Wenn sich angeschlossene Geräte überhitzen, schalten Sie sie aus und trennen Sie sie vom Generator.

Verwenden Sie den Generator NICHT, wenn:

- Die elektrische Leistung verloren geht
- Geräte funken, rauchen oder brennen
- Das Gerät übermäßig stark vibriert

⚠ WARNUNG

Medizinische und lebenserhaltende Anwendungen.

Im Notfall sofort die Rettungsdienste rufen. Verwenden Sie dieses Produkt NIEMALS zur Stromversorgung von lebenserhaltenden Geräten oder lebenserhaltenden Geräten.

Verwenden Sie dieses Produkt NIEMALS zur Stromversorgung von Medizinprodukten oder medizinischen Geräten.

Informieren Sie sofort Ihren Stromversorger, wenn Sie oder jemand in Ihrem Haushalt auf elektrische Geräte zum Leben angewiesen ist.

Informieren Sie sofort Ihren Stromversorger, wenn ein Stromausfall dazu führen würde, dass Sie oder jemand in Ihrem Haushalt einen medizinischen Notfall erleidet.

Brennstoffsicherheit

⚠ GEFAHR

BENZIN, BENZINDÄMPFE UND PROPAN (LPG) SIND LEICHT ENTZÜNDLICH UND EXPLOSIV.

Feuer oder Explosion können schwere Verbrennungen verursachen oder zum Tod führen.

Benzin und Benzindämpfe:

- Benzin ist leicht entzündlich und explosiv.
- Benzin kann bei Entzündung einen Brand oder eine Explosion verursachen.
- Benzin ist ein flüssiger Kraftstoff, aber die Dämpfe können sich ebenfalls entzünden.
- Benzin ist ein hautreizendes Mittel und muss sofort gereinigt werden, wenn es auf Haut oder Kleidung verschüttet wird.
- Benzin hat einen unverwechselbaren Geruch. Dadurch können mögliche Lecks schnell erkannt werden.
- Bei einem Petroleumgasbrand dürfen die Flammen nicht gelöscht werden, außer wenn dadurch das Brennstoffzufuhrventil AUSGESCHALTET werden kann. Der Grund dafür ist, dass eine Explosionsgefahr entstehen kann, wenn ein Feuer gelöscht und die Brennstoffzufuhr nicht AUSGESCHALTET wird.
- Benzin dehnt sich mit der Umgebungstemperatur aus oder zieht sich zusammen. Füllen Sie den Benzintank nie voll, da Benzin Platz braucht, um sich bei steigenden Temperaturen ausdehnen zu können.

Flüssiggas:

- Flüssiggas ist leicht entzündlich und explosiv.
- Flüssiggas steht unter Druck und kann bei Entzündung einen Brand oder eine Explosion verursachen.
- Flüssiggas ist schwerer als Luft und kann sich beim Ausströmen an tiefen Stellen absetzen.
- Flüssiggas hat einen unverwechselbaren Geruch. Dadurch können mögliche Lecks schnell erkannt werden.
- Bei einem Petroleumgasbrand sollten die Flammen erst gelöscht werden, wenn das Ventil der Brennstoffzufuhr AUSGESCHALTET ist. Der Grund dafür ist, dass eine Explosionsgefahr entstehen kann, wenn ein Feuer gelöscht und die Brennstoffzufuhr nicht AUSGESCHALTET wird.
- Achten Sie beim Austausch von Flüssiggasflaschen darauf, dass das Flaschenventil vom selben Typ ist.
- Halten Sie die Flüssiggasflasche immer in aufrechter Position.
- Flüssiggas verbrennt bei Berührung die Haut. Halten Sie Flüssiggas stets von der Haut fern.

Beim Nachfüllen oder Ablassen von Benzin:

Zünden Sie KEINE Zigaretten an und rauchen Sie nicht in der Nähe des Generators.

Schalten Sie den Generator aus und lassen Sie ihn mindestens zehn Minuten abkühlen, bevor Sie den Tankdeckel abnehmen. Lösen Sie den Deckel langsam, um den Druck im Tank zu verringern.

Nur im Freien in einem gut belüfteten Bereich Benzin einfüllen oder ablassen.

Füllen Sie das Benzin NICHT direkt an der Tankstelle in den Generator. Verwenden Sie einen dafür geeigneten Behälter, um den Kraftstoff in den Generator zu füllen.

Überfüllen Sie den Benzintank NICHT.

ACHTUNG: NICHT Kraftstoff nachfüllen, während der Motor heiß ist oder läuft.

Halten Sie Benzin immer von Funken, offenen Flammen, Zündflammen, Hitze und anderen Zündquellen fern.

Beim Starten des Generators:

Versuchen Sie NICHT, einen beschädigten Generator zu starten.

Prüfen Sie, ob der Tankdeckel, der Luftfilter, die Zündkerze, die Kraftstoffleitungen und die Auspuffanlage ordnungsgemäß montiert sind.

Lassen Sie verschüttetes Benzin vollständig verdampfen, bevor Sie versuchen, den Motor zu starten.

Stellen Sie sicher, dass der Generator fest auf einem geraden Untergrund steht.

Beim Betreiben des Generators:

Bewegen oder kippen Sie den Generator NICHT während des Betriebs.

Kippen Sie den Generator NICHT um und sorgen Sie dafür, dass kein Kraftstoff oder Öl ausläuft.

ACHTUNG: NICHT Kraftstoff nachfüllen, während der Motor heiß ist oder läuft.

Beim Transport oder bei Wartungsarbeiten am Generator:

Vergewissern Sie sich, dass der Kraftstoffventil in der Position „OFF“ steht und der Benzintank leer ist.

Stellen Sie bei flüssiggaskompatiblen Modellen sicher, dass die Flüssiggasflaschen getrennt und sicher vom Generator entfernt gelagert ist.

Trennen Sie das Zündkerzenkabel vom Generator.

Bei der Lagerung des Generators:

Außerhalb der Reichweite von Funken, offenen Flammen, Zündflammen, Hitze und anderen Zündquellen lagern.

Lagern Sie den Generator, das Benzin oder die Flüssiggasflaschen nicht in der Nähe von Öfen, Warmwasserbereitern oder anderen Geräten, die Wärme erzeugen oder eine automatische Zündung haben.

⚠ WARNUNG

Verwenden Sie niemals einen Benzinbehälter, einen Benzintank, einen Flüssiggasanschlussschlauch, eine Flüssiggasflasche oder einen anderen Brennstoffgegenstand, der gebrochen, geschnitten, gerissen oder anderweitig beschädigt ist.

⚠ GEFAHR

Stellen Sie während des Betriebs des Motors NIEMALS einen Benzinkanister, einen Kraftstofftank, eine Flüssiggasflasche oder irgendein brennbares Material in den Bereich des Abgasstrahls.

Sicherheits- und Datenschilder

Diese Schilder warnen vor potenziellen Gefahren, die zu schweren Verletzungen führen können. Lesen Sie sie sorgfältig.

Wenn ein Schild sich ablöst oder schwer lesbar wird, wenden Sie sich bitte an Technical Support Team, damit es ersetzt werden kann.

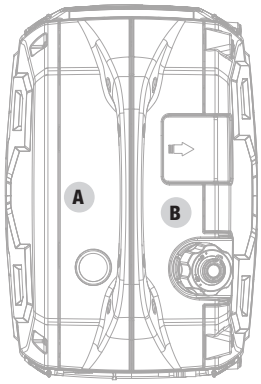

Oben

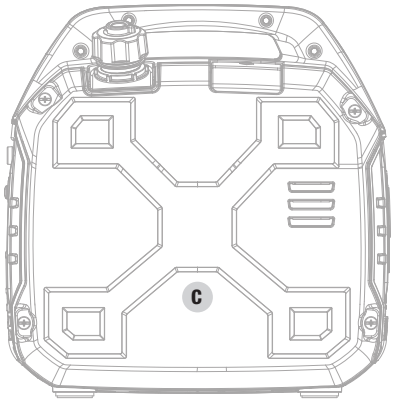

Seite

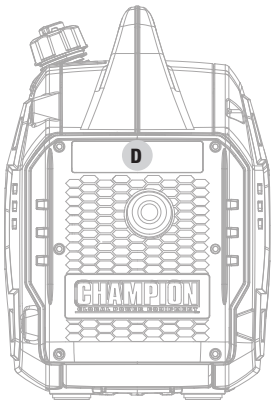

Auspufftopf

DE

	SCHILD	BESCHREIBUNG
A	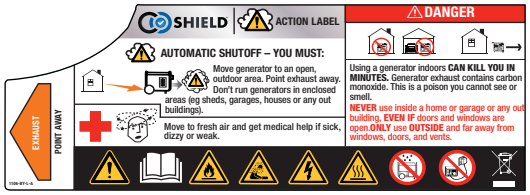	Sicherheitssymbole/ CO-Gefahr CO Shield® Maßnahme – automatische Abschaltung *Siehe CO Shield® Abschnitt
B	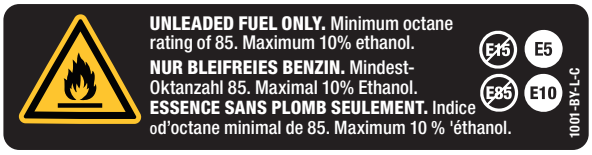	Kraftstoff
C	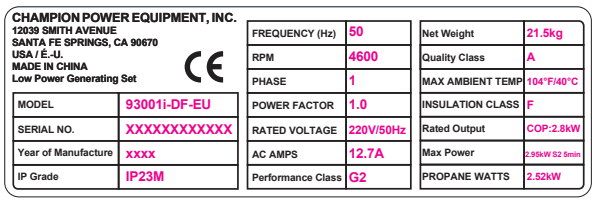	Datenschild
D	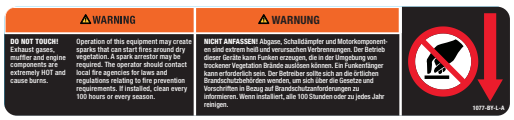	Heiße Oberfläche

Sicherheitssymbole

Einige der folgenden Symbole können auf diesem Produkt verwendet werden. Bitte lesen Sie sie und merken Sie sich ihre Bedeutung. Wenn Sie diese Symbole richtig auslegen, können Sie das Produkt sicherer bedienen.

SYMBOL	BEDEUTUNG
	Vorsicht.
	Lesen Sie vor dem Gebrauch die Bedienungsanleitung. Um das Verletzungsrisiko zu verringern, sollten die Benutzer die Bedienungsanleitung lesen und verstehen, bevor sie dieses Produkt verwenden.
	Nicht für die allgemeine Abfallentsorgung geeignet.
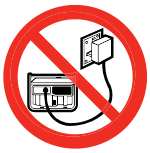	Das Stromaggregat darf nicht an andere Stromquellen, wie z. B. das Stromnetz des Energieversorgers, angeschlossen werden.
	Stromschlaggefahr. Wenn Sie das Gerät nicht im Trockenen verwenden und die Sicherheitsvorschriften nicht beachten, kann es zu einem Stromschlag kommen. Bei unsachgemäßem Anschluss an ein Gebäude kann der Strom in die Versorgungsleitungen zurückfließen, sodass die Gefahr eines Stromschlages besteht. Für den Anschluss an ein Gebäude muss ein Umschalter verwendet werden.
	Brandgefahr. Kraftstoff und die darin enthaltenen Dämpfe sind hochentzündlich und explosiv. Feuer oder Explosionen können schwere Verbrennungen verursachen oder tödlich sein. Halten Sie den Generator mindestens 1,5 m (5 Fuß) von allen Gegenständen entfernt, um Verbrennungen zu vermeiden.
	Verbrennungsgefahr. Um das Risiko von Verletzungen oder Schäden zu verringern, vermeiden Sie den Kontakt mit heißen Oberflächen.
	CO-Gefahr (Kohlenmonoxid).
	Achtung bei Nasswetterbedingungen. Setzen Sie das Gerät nicht dem Regen aus und verwenden Sie es nicht an feuchten Orten, außer wie folgt: Wenn Sie das Gerät im Regen oder in feuchten Räumen betreiben müssen, betreiben Sie es NICHT ohne angemessenen Schutz der elektrischen Komponenten. Verwenden Sie eine Sicherheitsabdeckung, die feuerhemmend ist und eine angemessene Belüftung für den Abgasstrom des Motors gewährleistet. Halten Sie alle Gegenstände immer mindestens 1,5 m (5 Fuß) vom Generator entfernt. Die Hitze, die von der Oberfläche des Auspuffs und dem Abgasstrom ausgeht, kann brennbare Materialien entzünden.

Symbole für die Bedienung

Einige der folgenden Symbole können auf diesem Produkt verwendet werden. Bitte lesen Sie sie und merken Sie sich ihre Bedeutung. Wenn Sie diese Symbole richtig auslegen, können Sie das Produkt sicherer bedienen.

SYMBOL	BEDEUTUNG
	Propangas-Schlaucheinlass
	Motorenlauf: Propangas
	Motorenlauf: Benzin
	Choke
	Stopp oder Aus
ECO	**Taste für den Sparmodus**
	Niedriger Ölstand
	Taste für Überlast-Reset

SYMBOL	BEDEUTUNG
	Leistungsschalter-Reset: Drücken
	Erdklemme
N	**Neutrales Floating.** Der Neutralleiter ist **NICHT** elektrisch mit dem Rahmen/der Erdung des Generators verbunden.
	Parallelschaltung(en)
12 V	**12 V Gleichstrom**
	Warnung bei hohem CO-Gehalt. Bringen Sie den Generator in einen offenen Außenbereich. Gehen Sie an die frische Luft und holen Sie ärztliche Hilfe, wenn Sie krank, schwindlig oder schwach sind.
	CO-Schild Systemfehler. Elektrisches Problem, Ende der Lebensdauer.

DE

Symbole für den Schnellstart

Einige der folgenden Symbole können auf diesem Produkt verwendet werden. Bitte lesen Sie sie und merken Sie sich ihre Bedeutung. Wenn Sie diese Symbole richtig auslegen, können Sie das Produkt sicherer bedienen.

Starten des Motors

⚠ GEFAHR

Stellen Sie den Generator ins Freie und weit weg von Fenstern, Türen und Lüftungsabdeckungen.

1. **Ölstand prüfen.**
   Das empfohlene Öl ist 10W-30.
2. **Kontrollieren Sie den Benzinstand.**
   Verwenden Sie bei der Zugabe von Benzin eine minimale Oktanzahl von 85 und einen Ethanolgehalt von 10 Volumenprozent oder weniger. E5 E10
3. Schalten Sie den Entlüftungshebel des Tankdeckels auf die Position „ON“.
4. Drehen Sie den **EZ-Start-Drehregler** auf die maximale CHOKE-Position.
5. Ziehen Sie am Rücklaufseil.
6. Drehen Sie den **EZ-Start-Drehregler** auf die Position „RUN“.
7. Schließen Sie das gewünschte Gerät an.

Motor abstellen

1. Schalten Sie alle angeschlossenen elektrischen Geräte aus und ziehen Sie den Netzstecker.
2. Schalten Sie den Entlüftungshebel des Tankdeckels auf die Position „OFF“.
3. Drehen Sie den **EZ-Start-Drehregler** auf die Position „STOP“.

Zum Nachfüllen von Kraftstoff und Starten des Motors mit Flüssiggas siehe *Kraftstoff nachfüllen: Propane (Flüssiggas)* im Abschnitt *Montage* und *Starten des Motors: Propane (Flüssiggas)* im Abschnitt *Betrieb*.

BEDIENELEMENTE UND FUNKTIONEN

Lesen Sie diese Bedienungsanleitung, bevor Sie den Generator in Betrieb nehmen. Informieren Sie sich, wo sich die Bedienelemente und Funktionen befinden und wie sie funktionieren. Bewahren Sie dieses Handbuch auf, um später darin nachschlagen zu können.

Generator

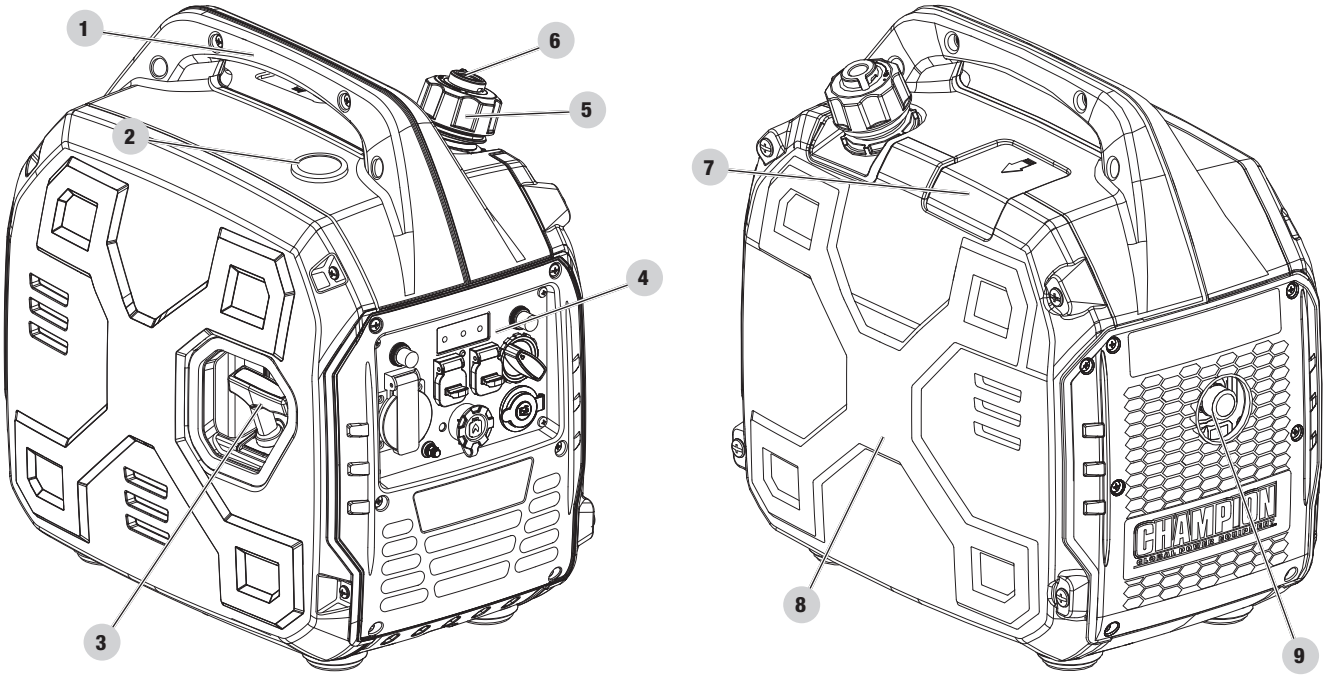

1. **Tragegriff** – Zum Anheben oder Tragen des Geräts.
2. Kraftstoffanzeige
3. **Anreißstarter** – Zum manuellen Starten des Motors
4. **Bedienfeld** – Siehe Abschnitt *Bedienfeld*.
5. **Tankdeckel** – Zum Nachfüllen von Kraftstoff abnehmen.
6. **Entlüftungshebel für Kraftstoff** – Drehen Sie dieses Ventil auf die Position „ON“, um Luft in den Tank zu leiten.
7. **Zündkerzenabdeckung**
8. **Wartungsdeckel**
9. **Auspufftopf**

DE

Bedienfeld

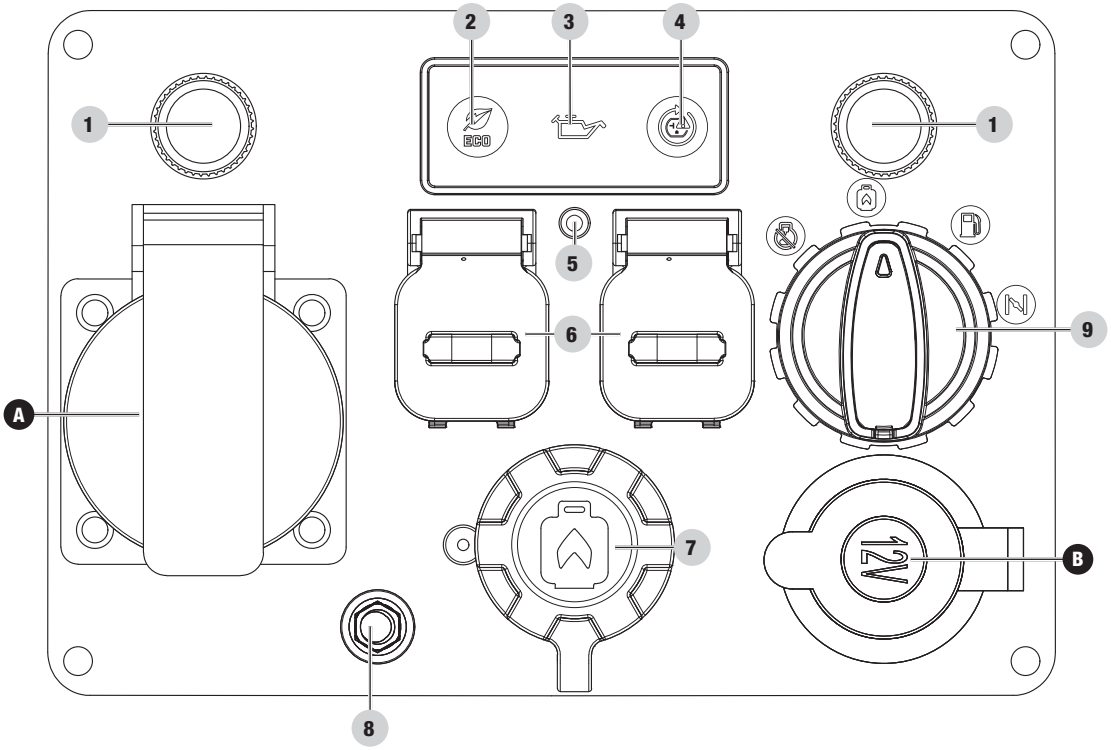

1. **Schutzschalter (Push-Reset)** – Schützt den Generator vor elektrischen Überlastungen.
2. **Taste für den Sparmodus** – Aktiviert/deaktiviert die automatische Leerlaufregelung.
3. **Warnanzeige für geringen Ölstand** – Wenn EINGESCHALTET, wird der Motor abgeschaltet und läuft nicht. Ölstand prüfen.
4. **Taste für Überlast-Reset** – Dient zur Wiedereinschaltung von Steckdosen nach einem Überlastfehler.
5. **CO Shield® LED** – Die CO Shield®-Technologie überwacht die Ansammlung von giftigem Kohlenmonoxid (CO), das von den Motorabgasen erzeugt wird, wenn der Generator in Betrieb ist. Wenn CO Shield® erhöhte Werte von CO-Gas feststellt, wird der Motor automatisch abgeschaltet.
6. **Parallele Ausgänge** – Dient zur Parallelschaltung von zwei Wechselrichtern zur Erhöhung der Ausgangsleistung. (Parallel-Kit separat erhältlich).
7. **Flüssiggaseinlass** – Dient zum Anschluss der Flüssiggas-Brennstoffquelle an den Generator.
8. **Erdungsklemme** – Erkundigen Sie sich bei einem Elektriker nach den örtlichen Erdungsvorschriften.
9. **Brennstoffwahlschalter** – Dient zum Einschalten der Benzin- oder Propan-(Flüssiggas-)Brennstoffquelle, zum Betätigen der Choke-Klappe und zum Abstellen des Motors

STECKDOSEN		
A		**220 Volt Wechselstrom, 16 A** May Kann zur Stromversorgung für den Betrieb von 220 Volt Wechselstrom, 16 Ampere, einphasig, 50 Hz elektrischen Lasten verwendet werden.
B	DC	**12 Volt Gleichstrom, 8 A (Regulated Automotive)** Kann zur Stromversorgung für den Betrieb von 12 Volt Gleichstrom, 8 Ampere elektrischen Lasten verwendet werden.

⚠ WARNUNG

Geräte beim Laden nicht in der Nähe der Abgasseite des Generators aufstellen. Extreme Hitze, die durch Abgase verursacht wird, kann das Gerät beschädigen und eine potenzielle Brandgefahr darstellen. Längerer Kontakt mit Motorabgasen kann zu schweren Verletzungen oder zum Tod führen.

Enthaltene Teile

Zubehör

Flüssiggasschlauch mit Regulator 1
12 Volt Gleichstrom Batterie-Ladekabel 1
12 Volt Gleichstrom USB-Adapter 1
16 A Schuko-16 A 230 V Buchse 1
Zündkerzenbuchse 1
Öltrichter 1

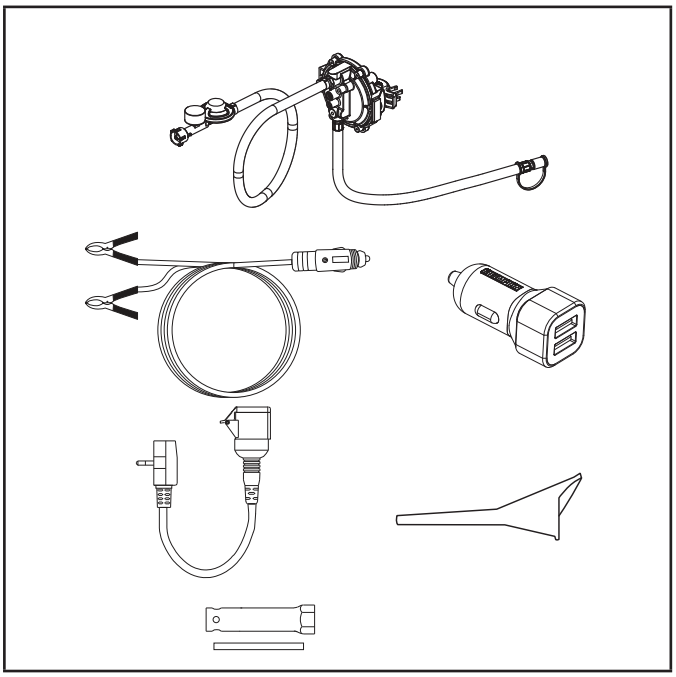

DE

ZUSAMMENBAU

Der Generator muss zusammengebaut werden. Dieses Gerät wird ab Werk ohne Öl geliefert. Er muss vor dem Betrieb ordnungsgemäß mit Kraftstoff und Öl gefüllt werden.

Wenn Sie Fragen zum Zusammenbau des Generators haben, wenden Sie sich an Technical Support Team. Bitte halten Sie Ihre Serien- und Modellnummer bereit.

Auspacken

1. Stellen Sie den Lieferkarton auf eine feste, ebene Oberfläche.
2. Nehmen Sie alles aus dem Karton, außer dem Generator.
3. Nehmen Sie den Generator an den Tragegriffen des Geräts vorsichtig aus dem Karton (das Anheben durch zwei Personen wird empfohlen).

Motoröl hinzufügen

⚠ VORSICHT

Starten Sie den Motor NICHT, bevor er nicht ordnungsgemäß mit der empfohlenen Ölsorte und -menge befüllt wurde. Schäden am Generator, die durch die Nichtbeachtung dieser Anweisungen entstehen, haben das Erlöschen Ihrer Garantie zur Folge.

HINWEIS

Das Kugellager des Generators ist abgedichtet und vorgeschmiert, so dass während der gesamten Lebensdauer des Lagers keine zusätzliche Schmierung erforderlich ist.

HINWEIS

Die empfohlene Ölsorte für den typischen Gebrauch ist **10W-30 Autoöl**. Die in der Tabelle „Empfohlener Motoröltyp“ aufgeführten konventionellen Öle können jedoch für den typischen Gebrauch, einschließlich der ersten 5 Stunden der Einlaufphase des Motors, verwendet werden.

Wenn Sie den Generator bei extremen Temperaturen betreiben, beachten Sie die Tabelle „Empfohlener Motoröltyp“.

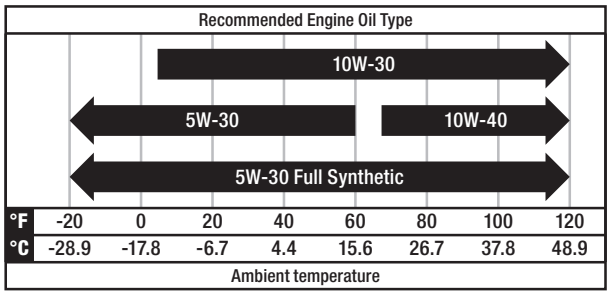

1. Stellen Sie den Generator auf eine flache, ebene Oberfläche. Stellen Sie den Generator beim Nachfüllen von Öl nicht schräg und kippen Sie ihn nicht.
2. Lösen Sie die vier Schrauben der Abdeckung und entfernen Sie die Wartungsabdeckung.

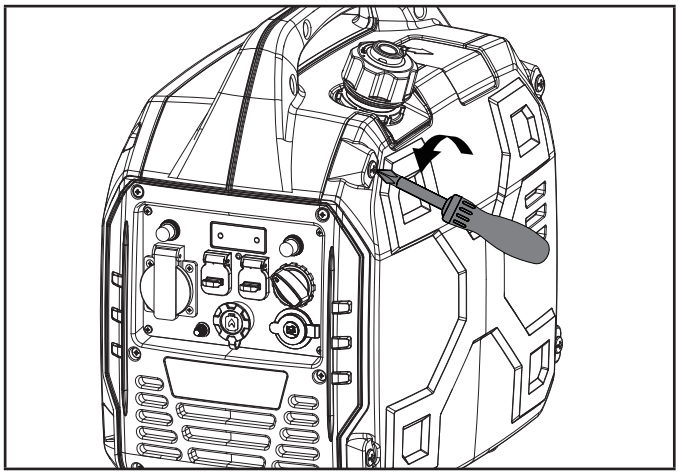

3. Entfernen Sie den Öleinfülldeckel/Ölmessstab, um Öl nachzufüllen.
4. Füllen Sie mit einem Trichter bis zu 16.9 fl. oz. (500 ml) Öl ein, setzen Sie den Öleinfülldeckel/Ölmessstab wieder auf und schließen Sie den Wartungsdeckel. NICHT ÜBERFÜLLEN.

HINWEIS

Wenn Sie den Ölmessstab zum Prüfen des Ölstands verwenden, schrauben
Sie ihn NICHT ein, sondern legen Sie ihn einfach oben am Anschluss an.

In der Regel ist der Ölstand erreicht, wenn das Öl an den mittleren bis oberen Gewinden des Anschlusses sichtbar ist. Stellen Sie den Generator beim Nachfüllen von Öl nicht schräg und kippen Sie ihn nicht.

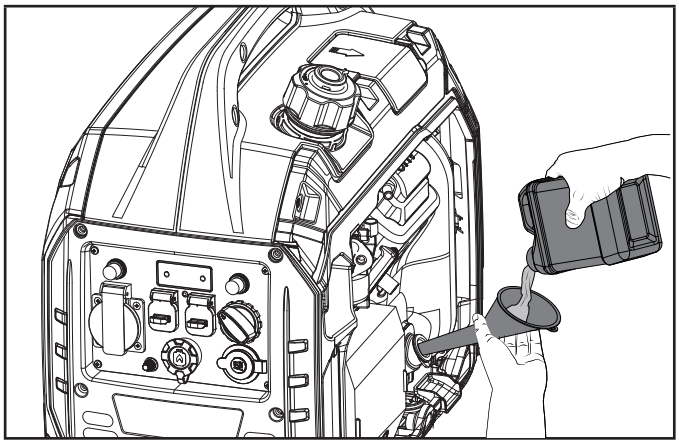

5. Prüfen Sie den Motorölstand vor jedem Gebrauch und füllen Sie bei Bedarf Öl nach.

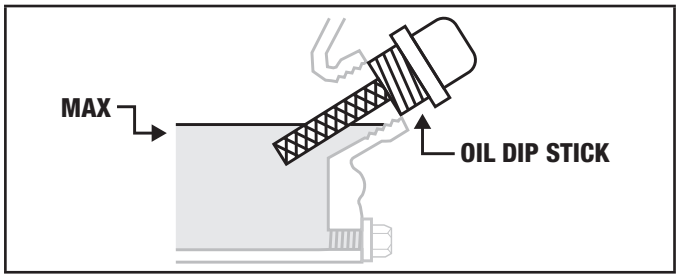

HINWEIS

Wenn Sie den Ölmessstab zum Prüfen des Ölstands verwenden, schrauben

Sie ihn NICHT ein, sondern legen Sie ihn einfach oben am Anschluss an.

In der Regel ist der Ölstand erreicht, wenn das Öl an den mittleren bis oberen Gewinden des Anschlusses sichtbar ist. Stellen Sie den Generator beim Nachfüllen von Öl nicht schräg und kippen Sie ihn nicht.

HINWEIS

Prüfen Sie den Ölstand während der Einfahrphase häufig. Die empfohlenen Wartungsintervalle finden Sie im Abschnitt „Wartung“.

VORSICHT

Dieser Motor ist mit einer Ölstandsabschaltung ausgestattet und schaltet sich ab, wenn der Ölstand im Kurbelgehäuse unter den Schwellenwert fällt.

HINWEIS

Die ersten 5 Betriebsstunden sind die Einlaufphase für das Gerät. Bleiben Sie während der Einlaufphase bei oder unter 50% der Nennleistung und variieren Sie die Last gelegentlich, damit sich die Statorwicklungen erwärmen und abkühlen können. Die Anpassung der Last führt auch dazu, dass die Motordrehzahl leicht variiert und der Sitz der Kolbenringe verbessert wird. Wechseln Sie nach der 5-stündigen Einlaufphase das Öl.

HINWEIS

Nach der 5-stündigen Einlaufphase kann Synthetiköl verwendet werden. Durch die Verwendung von synthetischem Öl wird das empfohlene Ölwechselintervall nicht verkürzt. Vollsynthetisches 5W-30 Öl erleichtert das Starten bei kalten Umgebungstemperaturen < 5° C (41° F).

Kraftstoff auffüllen E5 E10

GEFAHR

Benzindämpfe sind hochentzündlich und extrem explosiv.

Zünden Sie KEINE Zigaretten an und rauchen Sie nicht. Feuer oder Explosionen können schwere Verbrennungen verursachen oder tödlich sein.

Füllen oder entleeren Sie Kraftstoff nur im Freien in einem gut belüfteten Bereich. Pumpen Sie KEIN Benzin direkt in den Generator. Verwenden Sie einen zulässigen Behälter, um den Kraftstoff in den Generator zu füllen.

Verwenden Sie niemals einen Benzinbehälter, Kraftstofftank oder einen anderen Kraftstoffbehälter, der zerbrochen, zerschnitten, zerrissen oder beschädigt ist.

Überfüllen Sie den Kraftstofftank NICHT. Achten Sie darauf, dass der Kraftstoff nicht in die Nähe von Funken, offenen Flammen, Zündflammen, Hitze und anderen Zündquellen gelangt.

Verwenden Sie sauberes, frisches, bleifreies Normalbenzin mit einer minimalen Oktanzahl von 85 und einem Ethanolgehalt von höchstens 10 Volumenprozent. E5 E10 E15 E85

Mischen Sie NICHT Öl mit Benzin.

1. Entfernen Sie den Tankdeckel.
2. Füllen Sie langsam Benzin in den Tank. NICHT ÜBERFÜLLEN. Benzin kann sich nach dem Tanken ausdehnen. Im Tank muss mindestens 6,4 mm (¼ Zoll) Platz für die Ausdehnung des Benzins bleiben, obwohl mehr als 6,4 mm (¼ Zoll) empfohlen wird. Bei einer Überfüllung kann das Benzin durch Ausdehnung aus dem Tank gedrückt werden und den stabilen Betrieb des Generators beeinträchtigen.

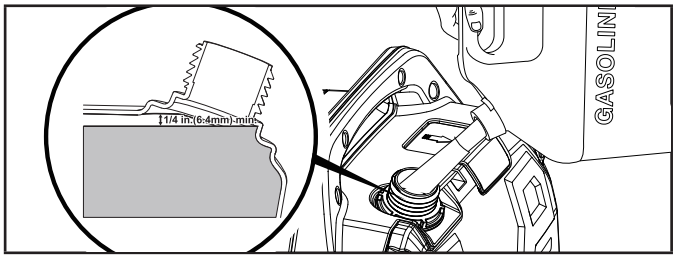

3. Der ungefähre Kraftstoffstand wird auf der Kraftstoffanzeige oben auf dem Kraftstofftank angezeigt.

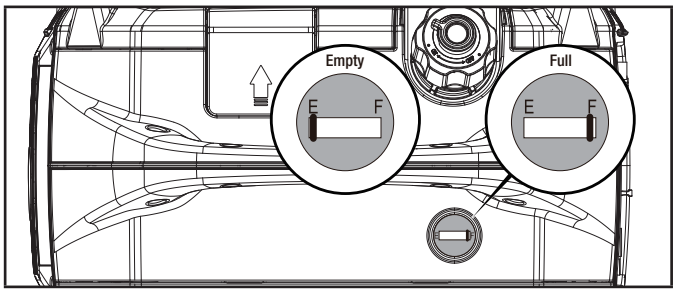

4. Schrauben Sie den Tankdeckel auf und säubern Sie ihn von verschüttetem Kraftstoff.

DE

⚠ VORSICHT

Verwenden Sie bleifreies Benzin mit einer minimalen Oktanzahl von 85 und einem Ethanolgehalt von 10 Volumenprozent oder weniger.

Zünden Sie beim Befüllen des Tanks KEINE Zigaretten an und rauchen Sie nicht.

Mischen Sie NICHT Öl und Benzin, dies ist ein Viertaktmotor mit separatem Öl- und Benzingehalt.

Überfüllen Sie den Tank NICHT. Füllen Sie den Tank bis etwa 6,4 mm
(¼ Zoll) unter den oberen Rand des Tanks, damit sich das Benzin ausdehnen kann.

Pumpen Sie KEIN Benzin direkt an der Zapfsäule in den Generator. Verwenden Sie einen zulässigen Kraftstoffbehälter, um das Benzin in den Generator zu füllen.

Befüllen Sie den Kraftstofftank NICHT in Innenräumen, Garagen, Schuppen oder anderen Nebengebäuden.

Füllen Sie den Tank NICHT bei laufendem oder heißem Motor. Lassen Sie den Motor immer mindestens 30 Minuten abkühlen, bevor Sie tanken.

⚠ WARNUNG

Wenn Sie das Benzin zu schnell durch das Kraftstoffsieb gießen, kann das Benzin beim Befüllen auf den Generator und den Bediener spritzen.

HINWEIS

Der Motor des Generators funktioniert gut mit Benzin mit einem Ethanolanteil von 10% oder weniger. Bei der Verwendung von Ethanol-Benzin-Gemischen sind einige Punkte zu beachten:

- Ethanol-Benzin-Gemische können mehr Wasser aufnehmen als Benzin allein.
- Diese Ethanolmischungen können sich schließlich absetzen und Wasser oder einen wässrigen Schleim im Tank, Kraftstoffventil und Vergaser hinterlassen. Das beeinträchtigte Benzin kann in den Vergaser gesaugt werden und den Motor beschädigen und/oder potenzielle Gefahren verursachen.
- Bei Verwendung eines Kraftstoffstabilisators vergewissern Sie sich, dass er für Ethanol-Benzin-Gemische geeignet ist.
- Schäden oder Gefahren, die durch die Verwendung von Benzin mit einer Ethanolbeimischung von mehr als 10 Volumenprozent, unsachgemäß gelagertem Benzin und/oder unsachgemäß formulierten Stabilisatoren verursacht werden, sind nicht durch die Herstellergarantie abgedeckt.

Es wird empfohlen, nach jedem Gebrauch die Benzinzufuhr zu schließen und den Motor bis zum Erlöschen laufen zu lassen. Siehe Hinweise zur Lagerung bei längerem Nichtgebrauch.

Treibstoff hinzufügen: Propangas (Flüssiggas)

⚠ GEFAHR

Stellen Sie während des Betriebs des Motors NIEMALS einen Benzinkanister, einen Kraftstofftank, eine Flüssiggasflasche oder irgendein brennbares Material in den Bereich des Abgasstrahls.

1. Vergewissern Sie sich, dass der Drehschalter in der Position „AUS“ steht.
2. Wenn Sie eine neue Propangasflasche verwenden, entfernen Sie die Kunststoffkappe vom Flaschenventil.
3. Befestigen Sie den Flüssiggasschlauch (im Lieferumfang enthalten) am Propangasflaschenventil und ziehen Sie ihn handfest an.
4. Entfernen Sie die Gummimanschette, die den Propananschluss am Wechselrichter abdeckt.
5. Richten Sie den Kunststofffinger am Außengewinde des Flüssiggasschlauchs auf den Schlitz neben der Schnellkupplungsbuchse am Wechselrichter aus.
6. Stecken Sie die Schlauchverschraubung in die Schnellkupplung und drücken Sie sie hinein, bis Sie ein „Klicken“ hören und sich der äußere Ring der Schnellkupplung nach vorne bewegt.

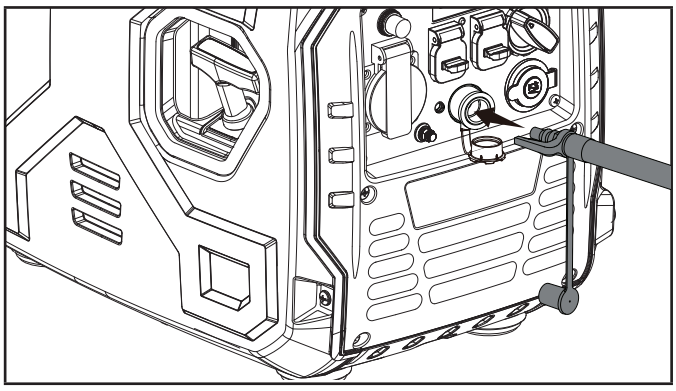

7. Prüfen Sie die Dichtheit aller Anschlüsse, indem Sie die Verschraubungen mit einer Lösung aus Wasser und Seife nass machen. Auftretende oder größer werdende Blasen deuten darauf hin, dass eine undichte Stelle vorhanden ist. Wenn eine undichte Stelle an einer Verschraubung vorhanden ist, schließen Sie das Ventil am Zylinder und ziehen Sie die Verschraubung fest. Schalten Sie das Ventil wieder ein und überprüfen Sie die Verschraubung erneut mit der Seifenwasserlösung. Wenn die undichte Stelle weiterhin besteht oder sich nicht an einer Verschraubung befindet, benutzen Sie den Generator nicht und wenden Sie sich an den Kundendienst.

HINWEIS

- Der im Lieferumfang enthaltene Flüssiggasschlauch funktioniert mit standardmäßigen Flüssiggastanks mit einer Kapazität von 20 bis 30 lbs.
- Stellen Sie sicher, dass das Rekalibrierungsdatum auf dem Zylinder noch nicht abgelaufen ist.
- Alle neuen Zylinder müssen vor dem Befüllen entlüftet und entfeuchtet werden. Benutzte Zylinder, die nicht zugestopft oder verschlossen waren, müssen ebenfalls gespült werden.
- Der Spülvorgang sollte von einem Flüssiggaslieferanten durchgeführt werden (Zylinder von einem entsprechenden Lieferanten sollten bereits gespült und ordnungsgemäß befüllt worden sein).
- Richten Sie den Zylinder immer so aus, dass die Verbindung zwischen dem Zylinderventil und dem Generatoreinlass keine scharfen Biegungen oder Knickstellen im Flüssiggasschlauch verursacht.

⚠ VORSICHT

Achten Sie darauf, dass Kinder nicht an der Flüssiggasflasche oder den Schlauchverbindungen herumhantieren oder damit spielen.

⚠ VORSICHT

Verwenden Sie zugelassene Flüssiggasflaschen, die mit einem Überfüllungsschutzventil (OPD) ausgestattet sind. Sorgen Sie dafür, dass der Zylinder immer senkrecht mit dem Ventil nach oben und ebenerdig auf einer geraden Fläche installiert ist. Die Zylinder dürfen nicht in der Nähe einer Wärmequelle installiert werden und sollten nicht Sonnenlicht, Regen und Staub ausgesetzt werden. Stellen Sie beim Transport und bei der Lagerung das Zylinderventil und das Flüssiggasventil des Generators ab und trennen Sie den Zylinder. Stecken Sie den Stecker ein, der üblicherweise mit einer Schutzkappe aus Kunststoff versehen ist, falls vorhanden. Halten Sie die Zylinder von Hitze fern und belüftet, wenn sie sich in einem Fahrzeug befinden.

⚠ WARNUNG

Bei starkem Geruch nach Flüssiggas: Ventil am Zylinder schließen. Prüfen Sie die Dichtheit aller Anschlüsse, indem Sie die Verschraubungen mit einer Lösung aus Wasser und Seife nass machen. Auftretende oder größer werdende Blasen deuten darauf hin, dass eine undichte Stelle vorhanden ist. Rauchen Sie nicht, zünden Sie keine Zigarette an und suchen Sie nicht mit einem Streichholz, einer offenen Flamme oder einem Feuerzeug nach undichten Stellen. Wenn Sie eine undichte Stelle gefunden haben, wenden Sie sich für die Überprüfung und Reparatur des Flüssiggassystems an eine Fachperson, bevor Sie den Generator verwenden.

Erdung

Es wird empfohlen, Ihren Generator ordnungsgemäß an eine geeignete Erdung anzuschließen, um einen Stromschlag zu vermeiden.

⚠ WARNUNG

Wenn Sie den Generator nicht ordnungsgemäß erden, kann dies zu einem Stromschlag führen.

DE

Eine Erdungsklemme, die mit dem Bedienfeld des Generators verbunden ist, ist vorhanden (siehe Bedienelemente und Funktionen für die Position der Klemme). Für eine dezentrale Erdung schließen Sie ein Stück Kupferdraht (mindestens 12 AWG) zwischen der Erdungsklemme des Generators und einem in den Boden getriebenen Kupferstab an. Wir empfehlen Ihnen dringend, sich von einem qualifizierten Elektriker beraten zu lassen, um sicherzustellen, dass die örtlichen Elektrovorschriften eingehalten werden.

Leerlaufstellung*(Dieser Generator)

- Der neutrale Stromkreis ist **NICHT** elektrisch mit dem Rahmen/der Erdung des Generators verbunden.
- Der Generator (Statorwicklung) ist vom Rahmen und vom Erdungsstift der Wechselstromsteckdose isoliert.
- Elektrische Geräte, die eine geerdete Steckdosenverbindung benötigen, funktionieren nicht, wenn der Erdungsstift der Steckdose nicht funktionsfähig ist.

Neutral an Rahmen gebunden*

- Der neutrale Stromkreis **IST** elektrisch mit dem Rahmen/der Erdung des Generators verbunden.
- Die Erdung der Generatoranlage ist mit dem unteren Rahmenquerträger unterhalb des Generators verbunden. Die Systemerdung ist mit dem neutralen Wechselstromleiter verbunden.

** Die Art der Erdung entnehmen Sie bitte dem Abschnitt „Technische Daten“.*

BETRIEB

CO Shield® - CO-Detektor (Kohlenmonoxid) und automatisches Abschaltsystem

Die CO Shield®-Technologie überwacht die Ansammlung von giftigem Kohlenmonoxid (CO), das von den Motorabgasen erzeugt wird, wenn der Generator in Betrieb ist. Wenn CO Shield erhöhte Werte von CO-Gas feststellt, wird der Motor automatisch abgeschaltet. Generatoren sollten im Freien verwendet werden, weit entfernt von bewohnten Gebäuden, und die Abgase sollten nicht auf Menschen und Gebäude gerichtet sein.

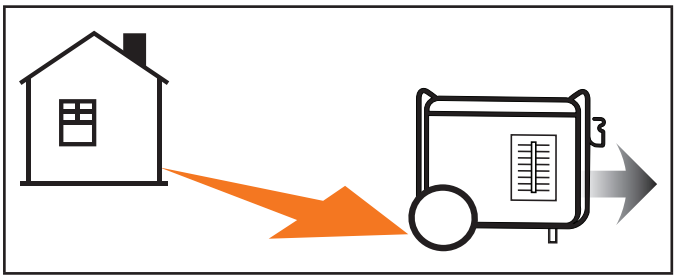

Wenn der Generator an einem Ort betrieben wird, der zu einer Ansammlung von CO in einem geschlossenen oder teilweise geschlossenen Raum führt, z. B. in einem Haus, einer Garage oder einer Garage mit teilweise geöffneter Tür, schaltet CO Shield den Generator automatisch ab und lässt eine rote LED aufleuchten. Lesen Sie auf dem Maßnahmeschild nach, welche Schritte Sie unternehmen müssen. **CO Shield® ist kein Ersatz für einen Kohlenmonoxidalarm in Innenräumen.**

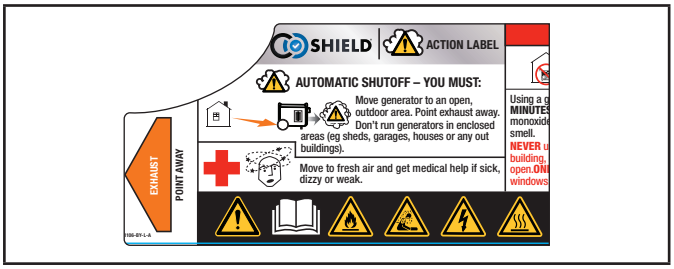

Wenn Sie in die Nähe des Generators kommen, um einen Abschaltvorgang zu überprüfen, zeigt eine blinkende **rote** LED-Leuchte im Bereich des CO-Schutzschildes an, dass der Generator aufgrund einer akkumulierten CO-Gefahr abgeschaltet wurde. Die rote LED-Leuchte blinkt nach einer Abschaltung mindestens fünf (5) Minuten lang.

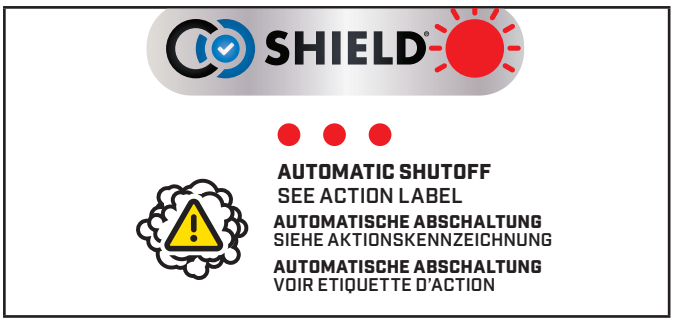

Stellen Sie den Generator in einen offenen Bereich im Freien und richten Sie die Abgasanlage weg von Menschen und Gebäuden. Sobald Sie den Generator in einem sicheren Bereich aufgestellt haben, können Sie ihn wieder in Betrieb nehmen und die entsprechenden elektrischen Verbindungen herstellen. Sorgen Sie für Frischluft und lüften Sie die Stelle, an der der Generator abgeschaltet wurde.

Beim Start blinken die rote und gelbe LED zehn (10) Mal gleichzeitig, um anzuzeigen, dass die LED funktioniert.

HINWEIS

Dieses Blinken zeigt nicht an, dass das CO Shield-System funktioniert, da der CO Shield immer funktioniert, wenn der Generator in Betrieb ist. Außerdem blinkt die LED nicht (10) Mal, wenn der Generator innerhalb von 1 Minute nach der manuellen Abschaltung neu gestartet wurde. Dies ist nicht der Fall, wenn der Generator aufgrund eines hohen CO-Wertes abgeschaltet wird.

Wenn das CO Shield-System einen Fehler aufweist und keinen Schutz mehr bietet, wird der Generator automatisch abgeschaltet und die **gelbe** LED-Leuchte blinkt mindestens fünf (5) Minuten lang, um Sie auf die Störung hinzuweisen.

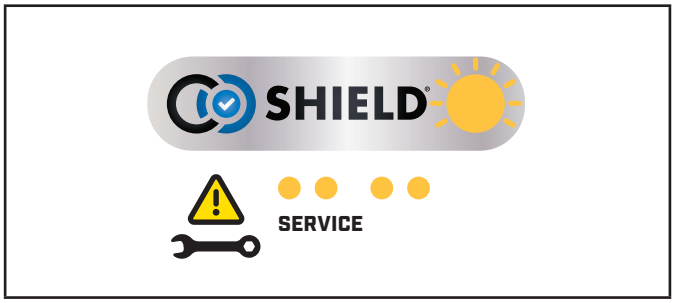

Rufen Sie unseren technischen Kundendienst unter für eine Reparatur an. Der Generator kann neu gestartet werden, aber er schaltet sich auch weiterhin ab.

HINWEIS

CO Shield® erkennt die Ansammlung von Kohlenmonoxid aus anderen Brennstoffquellen, wie beispielsweise motorbetriebene Werkzeuge oder Propanheizungen, die im Arbeitsbereich verwendet werden. Wenn ein anderer Generator verwendet wird und die Abgase auf einen mit CO Shield® ausgestatteten Generator gerichtet sind, veranlasst der CO Shield® möglicherweise eine Abschaltung aufgrund steigender Kohlenmonoxidwerte. Dies ist kein Fehler. Es wurde gefährliches Kohlenmonoxid entdeckt. Sie müssen Maßnahmen ergreifen, um die Geräte so zu bewegen und auszurichten, dass das Kohlenmonoxid besser und weit entfernt von Menschen oder Gebäuden abgeleitet wird.

⚠ GEFAHR

Änderungen am CO Shield®-System können zu einer Gefährdung führen und haben den Verlust Ihrer Garantie zur Folge.

Wenn Sie das CO Shield®-Modul entfernen, lässt sich der Generator nicht starten.

Standort des Generators

⚠ WARNUNG

Betreiben Sie den Generator NIEMALS in einem Gebäude, einer Garage, einem Keller, einem Kriechkeller, einem Schuppen, einer Umzäunung oder einem Raum, auch nicht im Generatorraum eines Wohnmobils.

Betreiben oder starten Sie den Generator NIEMALS auf dem Rücksitz eines Geländewagens, Wohnmobils, Anhängers, auf der Ladefläche eines Lastwagens (normale Seiten, flache oder andere Konfigurationen), unter Treppen, in Treppenhäusern, neben Wänden oder Gebäuden oder an einem anderen Ort, der keine ausreichende Kühlung des Generators oder einen ordnungsgemäßen Austritt des Abgasstroms aus dem Auspufftopfsystem ermöglicht.

Betreiben oder lagern Sie den Generator NICHT bei nassem Wetter wie Regen oder Schnee. Die Verwendung eines Generators unter nassen Bedingungen kann zu schweren Verletzungen oder zum Tod durch Stromschlag führen.

In einigen Regionen müssen Stromaggregate beim örtlichen Energieversorgungsunternehmen angemeldet werden, wenn sie auf Baustellen eingesetzt werden, und unterliegen möglicherweise zusätzlichen Regeln und Vorschriften. Informieren Sie sich bei Ihrer Gemeindeverwaltung.

Generatoren sollten immer auf einer flachen, ebenen Oberfläche stehen und betrieben werden (auch wenn sie nicht in Betrieb sind).

Generatoren müssen einen Mindestabstand von 1,5 m (5 Fuß) zu allen brennbaren Materialien haben.

Die Generatoren müssen zudem zwecks angemessener Kühlung, Wartung und Instandhaltung einen Mindestabstand von 91,4 cm (3 Fuß) zu allen Seiten haben.

Stellen Sie den Generator immer in einem gut belüfteten Bereich auf. Stellen Sie den Generator NIEMALS in der Nähe von Lüftungsöffnungen oder an Orten auf, an denen Abgase in bewohnte oder geschlossene Räume gelangen könnten.

Achten Sie bei der Positionierung des Generators immer auf Wind- und Luftströmungen.

Lassen Sie Generatoren vor dem Transport oder der Lagerung immer gut abkühlen.

Die Nichtbeachtung ordnungsgemäßer Sicherheitsvorkehrungen kann zu Verletzungen, Schäden am Generator und zum Erlöschen der Herstellergarantie führen.

⚠ WARNUNG

Während des Betriebs werden der Auspufftopf und die Abgase heiß. Wenn keine ausreichende Kühlung und nicht genügend Platz zum Atmen vorhanden ist, oder wenn der Generator blockiert oder eingeschlossen ist, können die Temperaturen extrem hoch werden und zu einem Brand führen.

⚠ WARNUNG

Verändern Sie den Auspuff/Auspufftopf nicht und bauen Sie keine Erweiterungen ein, da dies zum Erlöschen der Garantie führt.

Achtung bei Nasswetterbedingungen: Setzen Sie das Gerät nicht dem Regen aus und verwenden Sie es nicht an feuchten Orten, außer wie folgt:

Wenn Sie das Gerät im Regen oder in feuchten Räumen betreiben müssen, betreiben Sie es NICHT ohne angemessenen Schutz der elektrischen Komponenten.

Verwenden Sie eine Sicherheitsabdeckung, die feuerhemmend ist und eine angemessene Belüftung für den Abgasstrom des Motors gewährleistet. Halten Sie alle Gegenstände immer mindestens 1,5 m (5 Fuß) vom Generator entfernt. Die Hitze, die von der Oberfläche des Auspuffs und dem Abgasstrom ausgeht, kann brennbare Materialien entzünden.

Überspannungsschutz

Elektronische Geräte, einschließlich Computer und viele programmierbare Geräte, verwenden Komponenten, die für den Betrieb innerhalb eines engen Spannungsbereichs ausgelegt sind und durch kurzzeitige Spannungsschwankungen beeinträchtigt werden können. Spannungsschwankungen lassen sich zwar nicht verhindern, aber Sie können Maßnahmen ergreifen, um empfindliche elektronische Geräte zu schützen.

– Installieren Sie UL1449, CSA-gelistete, steckbare Überspannungsschutzgeräte an den Steckdosen, die Ihre empfindlichen Geräte mit Strom versorgen. Überspannungsschutzgeräte sind mit einem oder mehreren Anschlüssen erhältlich. Sie sind so konzipiert, dass sie praktisch vor allen kurzzeitigen Spannungsschwankungen schützen.

Starten des Motors: Benzin

1. Achten Sie darauf, dass der Generator auf einer flachen, ebenen Oberfläche steht.
2. Trennen Sie alle elektrischen Lasten vom Generator. Starten oder stoppen Sie den Generator niemals, wenn elektrische Geräte angeschlossen oder eingeschaltet sind.

DE

3. Schalten Sie den Entlüftungshebel des Tankdeckels auf die Position „ON“.

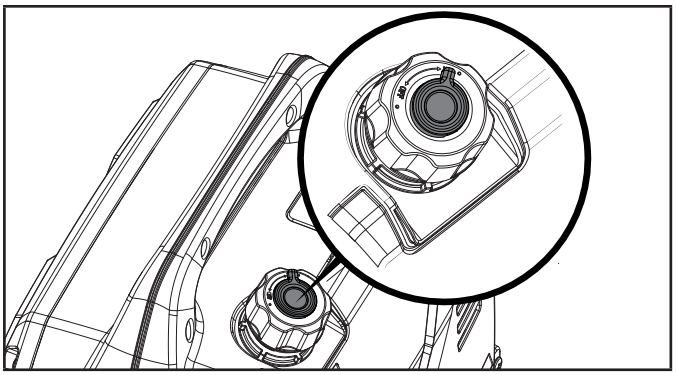

4. Drehen Sie den EZ-Start-Drehregler im Uhrzeigersinn auf die maximale CHOKE-Position.

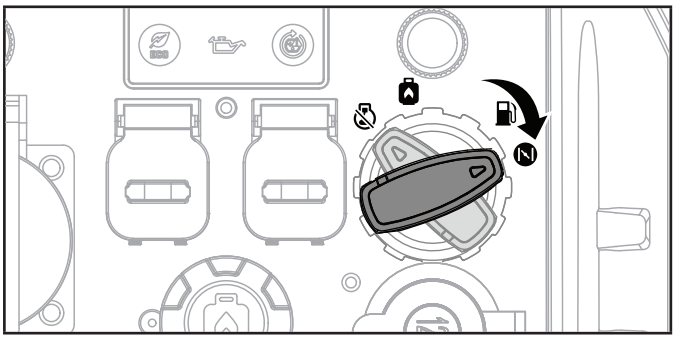

5. Ziehen Sie beim Starten des Motors langsam am Rücklaufseil, bis Sie einen Widerstand spüren, lassen Sie das Seil wieder los und starten Sie mit einem kräftigen, schnellen Ziehvorgang, um einen Rückschlag oder eine Beschädigung der Rücklaufeinheit zu vermeiden. Wiederholen Sie diesen Vorgang, wenn der Motor nicht anspringt.

⚠ WARNUNG

Ein zu starkes oder aggressives Ziehen am Rücklaufseil führt zu einer Beschädigung der Rücklaufeinheit und zum Erlöschen der Garantie.

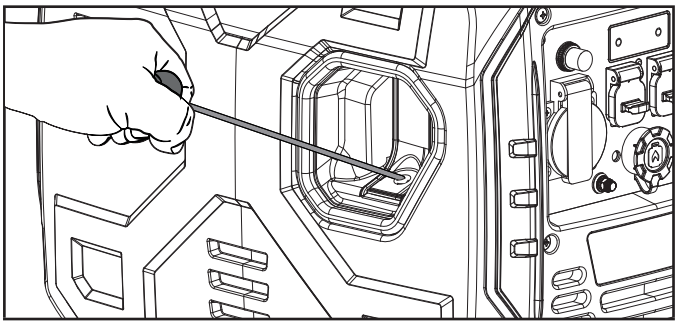

6. Wenn der Motor warmgelaufen ist, stellen Sie den EZ-Start-Drehregler auf die Position „RUN“.

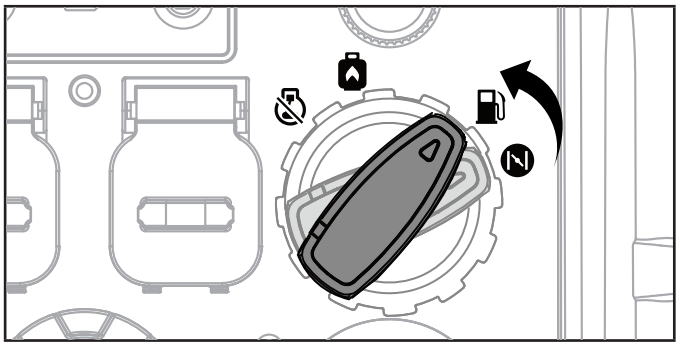

HINWEIS

Für Benzin-Neustarts mit heißem Motor und (oder) in heißer Umgebungstemperatur > 30°C (86°F): Drehen Sie den EZ-Start-Drehregler in die Position "CHOKE" und ziehen Sie nur einmal am Rücklaufseil. Wenn der Generator nach dem ersten Zug nicht anspringt, drehen Sie den Drehschalter für die nächsten drei Züge auf die Position „RUN“. Zu starkes Drosseln führt zum Verschmutzen der Zündkerzen und zum Überfluten des Motors. Dies führt dazu, dass der Motor nicht startet.

HINWEIS

Für das Starten bei normaler Umgebungstemperatur > 15°C (59°F): Halten Sie den EZ-Start-Drehregler in der Position "CHOKE" und ziehen Sie dreimal am Rücklaufseil. Wenn der Generator nach dreimaligem Ziehen nicht anspringt, drehen Sie den EZ-Start-Drehregler für die nächsten drei Züge auf die Position „RUN“. Zu starkes Drosseln führt zum Verschmutzen der Zündkerzen und zum Überfluten des Motors. Dies führt dazu, dass der Motor nicht startet.

HINWEIS

Für das Starten bei kalter Umgebungstemperatur > 15°C (59°F): Halten Sie den EZ-Start-Drehregler in der Position „CHOKE“, bis der Motor startet. Sobald der Motor anspringt und einwandfrei läuft, drehen Sie den EZ-Start-Drehregler auf die Position „RUN“. Bei extrem kalten Temperaturen kann dies mehrere Sekunden dauern.

HINWEIS

Wenn der Motor anspringt, aber nicht weiterläuft, stellen Sie sicher, dass der Generator auf einer flachen, ebenen Fläche steht. Der Motor ist mit einem Sensor zum Erkennen eines niedrigen Ölstands ausgestattet, der verhindert, dass der Motor läuft, wenn der Ölstand unter einen kritischen Wert fällt.

Starten des Motors: Propangas (Flüssiggas)

1. Stellen Sie den Generator auf eine flache, gerade Oberfläche.
2. Trennen Sie alle elektrischen Lasten vom Generator. Starten oder stoppen Sie den Generator niemals mit eingesteckten oder eingeschalteten elektrischen Geräten.
3. Öffnen Sie das Ventil an der Flüssiggasflasche vollständig.

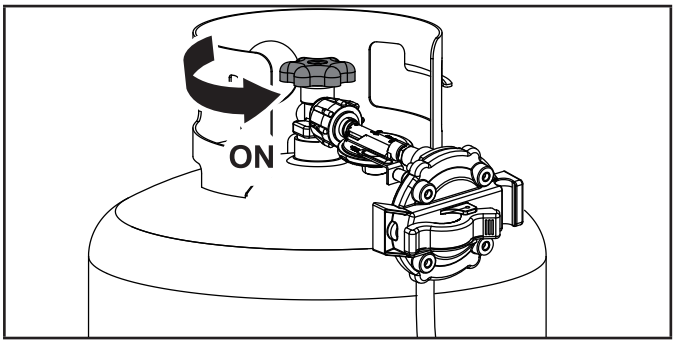

Kalter Motorstart

4. Stellen Sie den Drehschalter auf die Position „Choke“.

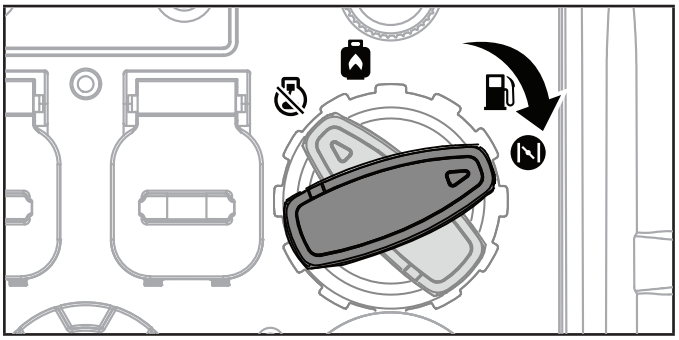

5. Ziehen Sie das Rückstoßseil zwei- bis dreimal.

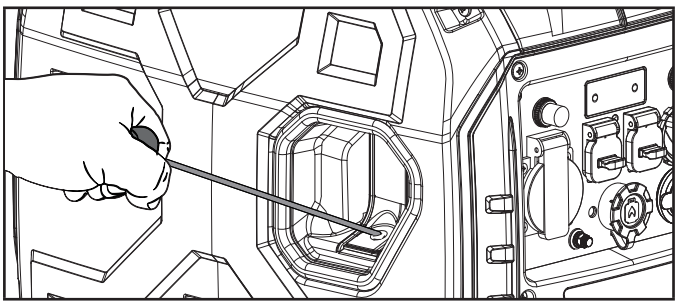

6. Drehen Sie den Drehschalter auf die „GASBETRIEB“.

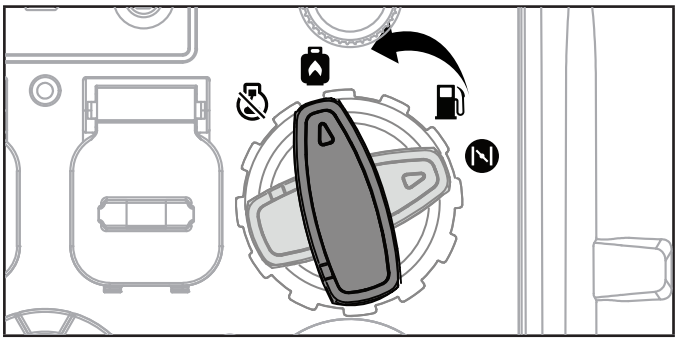

7. Ziehen Sie beim Starten des Motors langsam am Rücklaufseil, bis Sie einen Widerstand spüren, lassen Sie das Seil wieder los und starten Sie mit einem kräftigen, schnellen Ziehvorgang, um einen Rückschlag oder eine Beschädigung der Rücklaufeinheit zu vermeiden. Wiederholen Sie diesen Vorgang, wenn der Motor nicht anspringt.

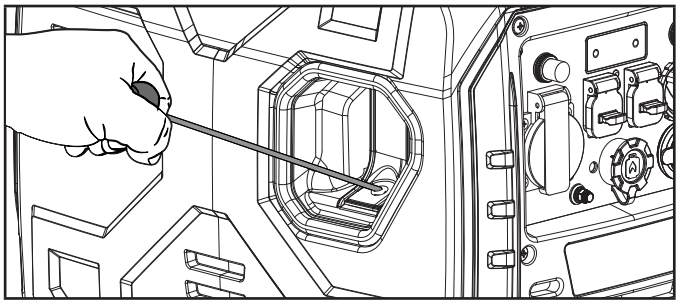

Warmer Motorstart

4. Drehen Sie den Drehschalter auf die „GASBETRIEB“.

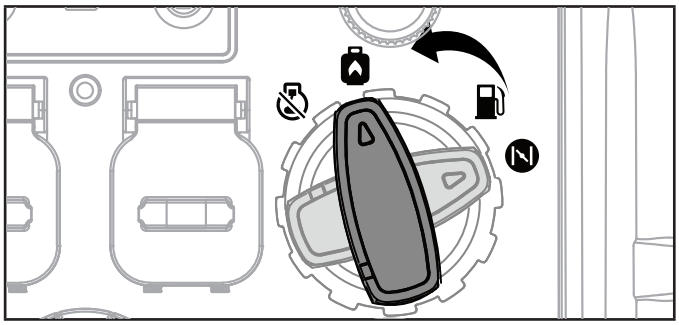

5. Ziehen Sie beim Starten des Motors langsam am Rücklaufseil, bis Sie einen Widerstand spüren, lassen Sie das Seil wieder los und starten Sie mit einem kräftigen, schnellen Ziehvorgang, um einen Rückschlag oder eine Beschädigung der Rücklaufeinheit zu vermeiden. Wiederholen Sie diesen Vorgang, wenn der Motor nicht anspringt.

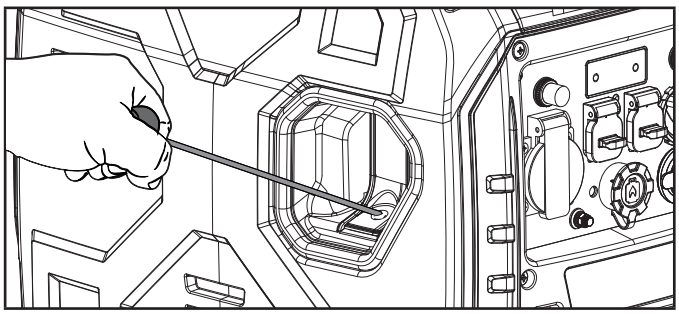

⚠ WARNUNG

Ein zu starkes oder aggressives Ziehen am Rücklaufseil führt zu einer Beschädigung der Rücklaufeinheit und zum Erlöschen der Garantie.

DE

HINWEIS

Die Bildung von Reif auf Flüssiggasflaschen und Reglern ist während des Betriebs üblich und normalerweise kein Hinweis auf ein Problem. Wenn Flüssiggas verdampft und vom Zylinder zum Generatormotor fließt, dehnt es sich aus. Die Menge des sich bildenden Reifs kann durch die Größe des Zylinders, die Menge des verwendeten Flüssiggases, die Feuchtigkeit der Luft und andere Betriebsbedingungen beeinflusst werden.

In ungewöhnlichen Situationen kann dieser Frost schließlich den Durchfluss von Flüssiggas zum Generator einschränken, was zu einer geringeren Leistung führt. Wenn zum Beispiel die Zylindertemperatur auf ein sehr niedriges Niveau gesenkt wird, dann wird auch die Verdampfungsgeschwindigkeit des Flüssiggases reduziert und versorgt den Motor möglicherweise nicht mehr ausreichend. Dies ist kein Hinweis auf ein Problem mit dem Generator, sondern nur auf ein Problem mit dem Durchfluss von Flüssiggas aus dem Zylinder. Wenn die Leistung des Generators nachlässt, während gleichzeitig Eisbildung am Tankventil, Schlauch oder Regler beobachtet wird, können verschiedene Maßnahmen durchgeführt werden, um dieses Symptom zu beseitigen.

In solchen Ausnahmefällen kann es hilfreich sein, die Kälteeinwirkung auf das Kraftstoffsystem durch eine der folgenden Maßnahmen zu verringern oder zu beseitigen:

- Tauschen Sie die Kraftstoffzylinder aus, damit der erste Zylinder warmlaufen kann, und wiederholen Sie dies bei Bedarf.
- Platzieren Sie den Zylinder am Ende des Generators in der Nähe des Griffs, wo die Luft des Motorlüfters aus dem Generator austritt. Diese Luft wird leicht erwärmt, wenn sie über den Motor strömt. Der Zylinder sollte nicht in den Weg des Auspuffauslasses gestellt werden.
- Der Zylinder kann durch Übergießen mit warmem Wasser vorübergehend erwärmt werden.

Anschließen von elektrischen Lasten

Lassen Sie den Motor nach dem Starten ein paar Minuten lang warmlaufen.

Schließen Sie die gewünschten Geräte an und schalten Sie diese einphasig mit 220 Volt Wechselstrom, 50 Hz, ein.

- Schließen Sie KEINE 3-Phasen-Lasten an den Generator an.
- Überlasten Sie den Generator NICHT.

WARNUNG

Achten Sie darauf, dass Sie Ihre Geräte direkt an den Generator anschließen und das Stromkabel des Generators nicht an eine Steckdose oder an den Schutzschalter in Ihrer Wohnung anschließen. Das Anschließen eines Generators an die Stromleitungen Ihres Stromversorgers oder an eine andere Stromquelle, das sogenannte „Backfeeding“, ist eine gefährliche Praxis, die in vielen Regionen und Gemeinden illegal ist.

Eine falsche Vorgehensweise könnte Ihren Generator und Ihre Geräte beschädigen und zu schweren Verletzungen oder zum Tod führen, wenn Sie oder ein Mitarbeitender des Stromversorgers versuchen, die Stromversorgung während eines Stromausfalls in der Nachbarschaft wiederherzustellen. Dabei könnte unerwartet eine hohe Spannung auf die Stromleitung treffen und einen tödlichen Stromschlag verursachen.

Unabhängig davon, ob es zu Verletzungen kommt oder nicht, können Sie bei einer unsachgemäßen Installation, die nicht den geltenden Gesetzen und Vorschriften entspricht, mit Bußgeldern belegt werden oder das Energieversorgungsunternehmen kann Ihnen den Strom abstellen, wenn dieses Vorgehen bei Ihnen zu Hause festgestellt wird.

Wird der Generator an das Stromnetz eines Gebäudes angeschlossen, müssen diese Anschlüsse den Strom des Generators vom Stromnetz trennen. Sie sind dafür verantwortlich, dass der Strom Ihres Generators nicht in die Leitungen des Stromversorgers zurückfließt. Diese Anschlüsse müssen allen geltenden Gesetzen und Vorschriften entsprechen. Wenden Sie sich an Ihr örtliches Energieversorgungsunternehmen oder einen qualifizierten Elektriker, um diesen Anschluss ordnungsgemäß zu installieren.

Den Generator NICHT überlasten

Kapazität

Führen Sie diese einfachen Schritte aus, um die für Ihren Zweck erforderliche Wattleistung für den Start und den Betrieb zu berechnen:

1. Wählen Sie die elektrischen Geräte aus, die Sie gleichzeitig betreiben möchten.
2. Addieren Sie die Wattleistung dieser Geräte. Dies ist die Menge an Strom, die Sie benötigen, um Ihre Geräte zu betreiben.
3. Ermitteln Sie die höchste Startleistung aller in Schritt 1 ermittelten Geräte. Addieren Sie diese Zahl zu der in Schritt 2 berechneten Zahl. Die Startleistung ist die Stromstärke, die benötigt wird, um ein elektrisch betriebenes Gerät zu starten.

Befolgen Sie die unter „Energieverwaltung“ aufgeführten Schritte, um sicherzustellen, dass jeweils nur ein Gerät gestartet wird.

4. Wenn die Stromabgabe des Generators aufgrund einer Überlast unterbrochen wird, die durch die blinkende Wechselstrom-Überlastanzeige angezeigt wird, verringern Sie die Last, indem Sie ein oder mehrere Geräte trennen, und drücken Sie dann die Wechselstrom-Überlast-Reset-Taste, bevor Sie den Generator für den weiteren Normalbetrieb wieder einschalten.

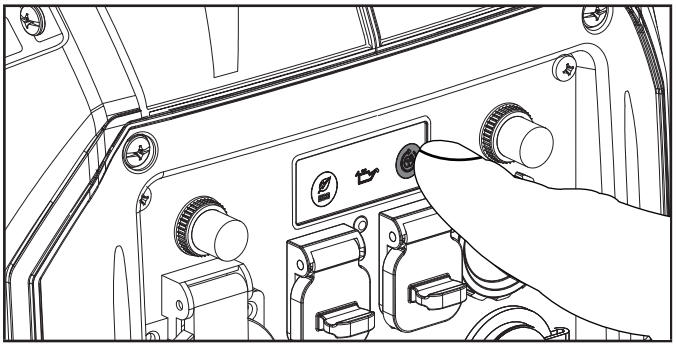

Energieverwaltung

Verwenden Sie die folgende Formel, um Spannung und Stromstärke in Watt umzurechnen:

Volt × Ampere = Watt

Um die Lebensdauer Ihres Generators und der angeschlossenen Geräte zu verlängern, befolgen Sie diese Schritte zur Erhöhung der elektrischen Leistung:

1. Starten Sie den Generator, ohne dass eine elektrische Last angeschlossen ist.
2. Lassen Sie den Motor einige Minuten laufen, um die erforderliche Temperatur zu erreichen.
3. Schließen Sie das erste Gerät an und schalten Sie es ein. Am besten schließen Sie das Gerät mit der größten Last zuerst an.
4. Warten Sie, bis sich der Motor stabilisiert hat.
5. Schließen Sie das nächste Gerät an und schalten Sie es ein.
6. Warten Sie, bis sich der Motor stabilisiert hat.
7. Wiederholen Sie die Schritte 5-6 für jedes weitere Gerät.

HINWEIS

Überschreiten Sie niemals die angegebene Kapazität, wenn Sie den Generator belasten.

Sparmodus

Mit der Taste für den Sparmodus können Sie die Sparfunktion aktivieren, um den Kraftstoffverbrauch und die Geräuschentwicklung beim Betrieb des Geräts in Zeiten geringerer elektrischer Leistung zu minimieren. Im Sparmodus wird die Motordrehzahl bei Nichtgebrauch auf Leerlauf gestellt.

Die Motordrehzahl sinkt auf den Normalwert, wenn eine elektrische Last angeschlossen wird. Wenn der Sparschalter ausgeschaltet ist, läuft der Motor kontinuierlich mit normaler Geschwindigkeit.

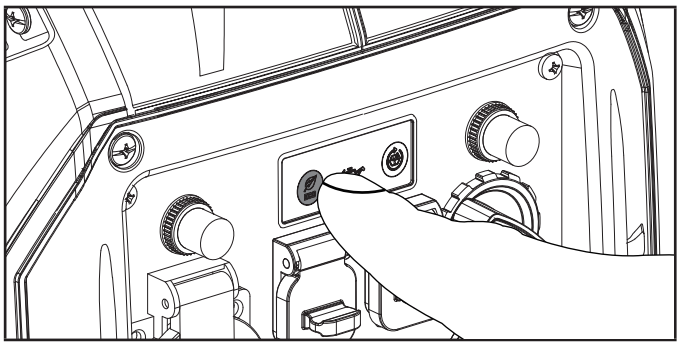

VORSICHT

In Zeiten hoher elektrischer Belastung oder kurzzeitiger Schwankungen sollte der Sparmodus ausgeschaltet sein.

DE

12 Volt Gleichstrom geregelte Steckdose für Fahrzeuge

Die 12-Volt-Gleichstrom-Steckdose(n) kann/können mit dem mitgelieferten Zubehör und anderen im Handel erhältlichen 12-Volt-Gleichstrom-Steckern für Fahrzeuge verwendet werden. Vergewissern Sie sich, dass der Eingangsspannungsbereich Ihres Geräts mindestens 12-24 Volt Gleichstrom beträgt.

WARNUNG

Geräte beim Laden nicht in der Nähe oder bei der Abgasseite des Generators aufstellen. Extreme Hitze, die durch Abgase verursacht wird, kann das Gerät beschädigen und eine potenzielle Brandgefahr darstellen. Längerer Kontakt mit Motorabgasen kann zu schweren Verletzungen oder zum Tod führen.

Batterieaufladung

1. Bevor Sie das Batterieladekabel an eine in einem Fahrzeug eingebaute Batterie anschließen, klemmen Sie das Massekabel der Fahrzeugbatterie vom Minuspol (-) der Batterie ab.
2. Stecken Sie das Batterieladekabel in die 12-Volt-Gleichstrombuchse des Generators.
3. Schließen Sie das rote (+) Kabel des Ladegeräts an den roten (+) Batteriepol an.
4. Schließen Sie das schwarze (-) Kabel des Ladegeräts an den schwarzen (-) Batteriepol an.

5. Starten Sie den Generator.

Wichtig: Die 12-Volt-Gleichstrom-Steckdose kann NUR mit dem mitgelieferten Zubehör und anderen im Handel erhältlichen 12-Volt-Gleichstrom-Steckern für Fahrzeuge verwendet werden. Vergewissern Sie sich, dass alle elektrischen Geräte einschließlich der Leitungen und Steckverbindungen in gutem Zustand sind, bevor Sie den Generator anschließen.

⚠ VORSICHT

Verwenden Sie nicht gleichzeitig 230 Volt Wechselstrom und 12 Volt Gleichstrom. Andernfalls könnten Sie den Generator oder das Gerät beschädigen, wodurch Ihre Garantie erlischt.

⚠ WARNUNG

Starten Sie das Fahrzeug nicht, wenn das Batterieladekabel angeschlossen ist und der Generator läuft. Die Batterie erhält dadurch keinen Leistungsschub. Das Fahrzeug oder der Generator können beschädigt werden. Laden Sie nur geschlossene Blei-Säure-Batterien. Andere Batterietypen können bersten und Verletzungen oder Schäden verursachen.

HINWEIS

Vergewissern Sie sich, dass alle elektrischen Geräte einschließlich der Leitungen und Steckverbindungen in gutem Zustand sind, bevor Sie den Generator anschließen.

Paralleler Betrieb

Das Champion Modell 93001i-DF-EU ist parallel einsatzbereit und kann mit einem anderen Champion-Gerät parallel betrieben werden, um die verfügbare Gesamtleistung zu erhöhen. Für den Parallelbetrieb ist ein Champion Parallel-Kit (Sonderzubehör) erforderlich. Das Modell 500740-WL-EU ist das empfohlene Modell für dieses Gerät. Für eine Liste kompatibler Modelle oder um ein Parallel-Kit zu bestellen, gehen Sie auf www.championpowerequipment.eu

Detaillierte Anweisungen für die Installation des Parallelkits und den Betrieb der angeschlossenen Generatoren finden Sie in der Bedienungsanleitung für das Parallelkit.

Motor abstellen

Benzin

1. Schalten Sie alle elektrischen Lastgeräte aus und ziehen Sie den Netzstecker. Starten oder stoppen Sie den Generator niemals mit eingesteckten oder eingeschalteten elektrischen Geräten.
2. Lassen Sie den Generator einige Minuten im Leerlauf laufen, damit sich die Innentemperaturen von Motor und Generator stabilisieren.
3. Drehen Sie den Kraftstoffentlüftungshebel in die Position „AUS“.

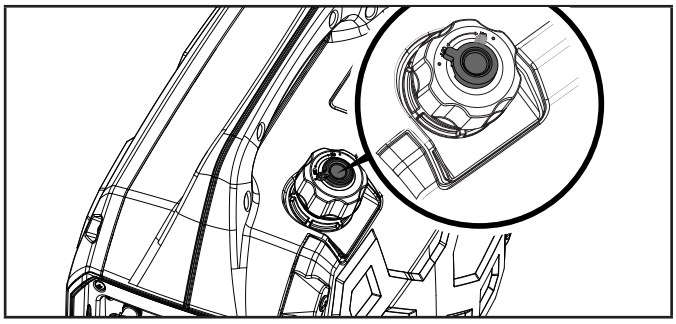

4. Drehen Sie den Einsteller gegen den Uhrzeigersinn in die Position „STOPP“.

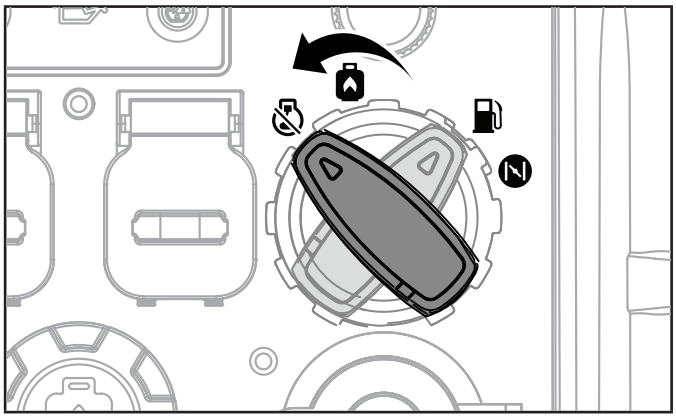

Wichtig: Stellen Sie immer sicher, dass der Drehknopf und die Kraftstoffentlüftung am Tankdeckel in der Position „AUS“ sind, wenn der Generator nicht in Betrieb ist.

Propangas

1. Schalten Sie alle elektrischen Lastgeräte aus und ziehen Sie den Netzstecker. Starten oder stoppen Sie den Generator niemals mit eingesteckten oder eingeschalteten elektrischen Geräten.
2. Lassen Sie den Generator einige Minuten im Leerlauf laufen, damit sich die Innentemperaturen von Motor und Generator stabilisieren.
3. Schließen Sie das Kraftstoffventil an der Propangasflasche.

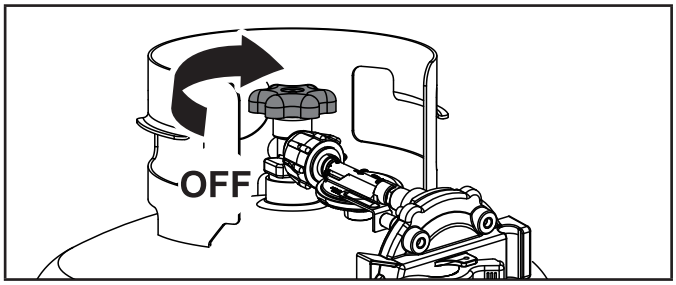

4. Drehen Sie den Einsteller gegen den Uhrzeigersinn in die Position „STOPP“.

⚠ VORSICHT

Beim Betrieb mit Propan wird der EZ-Drehschalter aus Sicherheitsgründen deaktiviert, die einzige Möglichkeit, den Generator zu stoppen, ist das Schließen des Flaschenhahns.

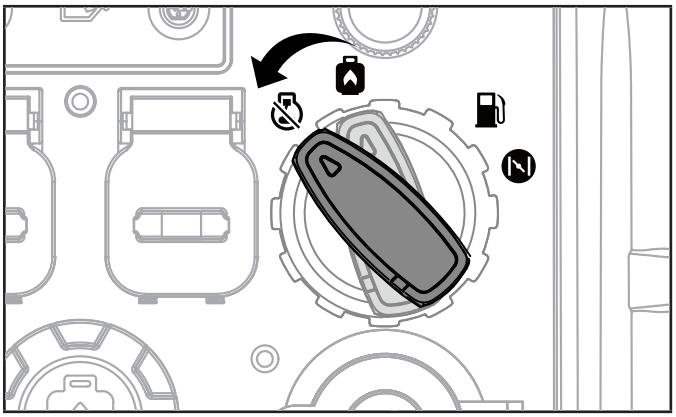

HINWEIS

Wird der Motor für einen Zeitraum von zwei (2) Wochen oder länger nicht verwendet, beachten Sie bitte den Abschnitt Lagerung zur ordnungsgemäßen Lagerung von Motor und Kraftstoff.

Bewegen des Generators

VORSICHT

- Schalten Sie den Generator IMMER aus und stellen Sie sicher, dass das Kraftstoffventil geschlossen ist.
- Stellen Sie IMMER sicher, dass Motor und Auspufftopf abgekühlt sind, bevor der Generator sicher gehandhabt werden kann (normalerweise 15-30 Minuten).
- Lassen Sie das Gerät nicht fallen, schlagen Sie nicht dagegen und stellen Sie es nicht unter schwere Gegenstände.

WARNUNG

Wenn Sie diese Anweisungen nicht sorgfältig befolgen, können Sie sich verletzen oder den Generator beschädigen, wodurch Ihre Garantie erlischt.

Heben Sie das Gerät am Tragegriff an und stellen Sie es an den gewünschten Ort.

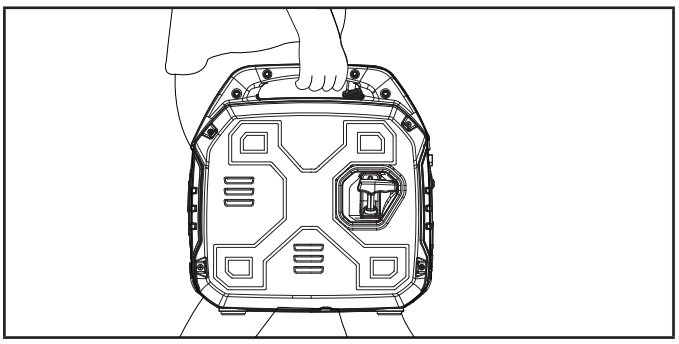

Betrieb in Höhenlagen

Die Luftdichte in großen Höhen ist geringer als auf Meereshöhe. Die Motorleistung sinkt, wenn die Luftmasse und das Luft-Kraftstoff-Verhältnis abnehmen. Die Motor- und Generatorleistung wird um ca. 3½% pro 300 Meter über dem Meeresspiegel reduziert. In großen Höhen kann es aufgrund der stärkeren Anreicherung des Luft-Kraftstoff-Verhältnisses auch zu erhöhten Abgasemissionen kommen. Zu den weiteren Problemen in großer Höhe können Startschwierigkeiten, erhöhter Kraftstoffverbrauch und Zündkerzenverschmutzung gehören.

Um andere Probleme als den natürlichen Leistungsverlust in großer Höhe auszugleichen, kann CPE eine Vergaserhauptdüse für große Höhen anbieten. Die alternative Hauptdüse und die Installationsanleitung erhalten Sie bei unserem Technical Support Team. Eine Installationsanleitung finden Sie auch im Bereich „Technische Informationen“ auf der CPE-Website.

Die Teilenummer und die empfohlene Mindesthöhe für den Einsatz der Vergaser-Hauptdüse für Höhenlagen sind in der folgenden Tabelle aufgeführt.

Um die richtige Hauptdüse für Höhenlagen auswählen zu können, müssen Sie das Vergasermodell identifizieren. Zu diesem Zweck ist ein Code auf der Seite des Vergasers eingeprägt. Wählen Sie die richtige Höhendüsen-Teilenummer, die dem Vergasercode auf Ihrem Vergaser entspricht.

Vergaser Code	Höhenlage Düsen-Teilenummer	Min. Höhe
100733457	100005759	3281-6562ft. (1000-2000m)
	100005736	6562-9843ft. (2000-3000m)

WARNUNG

Der Betrieb mit der alternativen Hauptdüse in Höhen unterhalb der empfohlenen Mindesthöhe kann den Motor beschädigen. Für den Betrieb in niedrigeren Höhenlagen muss die ursprünglich mitgelieferte normale Hauptdüse verwendet werden. Der Betrieb des Motors mit der falschen Motorkonfiguration in einer bestimmten Höhe kann die Emissionen erhöhen und die Kraftstoffeffizienz und Leistung verringern.

WARTUNG

Achten Sie darauf, dass der Generator sauber gehalten und ordnungsgemäß gelagert wird. Betreiben Sie das Gerät nur auf einer flachen, ebenen Oberfläche in einer sauberen, trockenen Arbeitsumgebung. Setzen Sie das Gerät NICHT extremen Bedingungen, übermäßigem Staub, Schmutz, Feuchtigkeit oder korrosiven Dämpfen aus.

⚠ WARNUNG

Betreiben Sie den Generator niemals, wenn er beschädigt oder defekt ist.

⚠ WARNUNG

Ihr Generator muss regelmäßig gewartet und gepflegt werden. Wenn Sie Ihren Generator nicht regelmäßig warten und pflegen, verfällt die Garantie. Lesen und verstehen Sie diesen Abschnitt, um sich einen Überblick zu verschaffen.

HINWEIS

Für Geräte und Systeme zur Emissionskontrolle lesen Sie bitte die Garantieerklärung zur Emissionskontrolle in diesem Handbuch und machen Sie sich mit Ihrer Verantwortung für die Wartung vertraut.

Der Eigentümer/Betreiber ist für alle regelmäßigen Wartungen und Instandhaltungsarbeiten verantwortlich.

Führen Sie alle geplanten Wartungsarbeiten rechtzeitig durch.

Beheben Sie alle Probleme, bevor Sie den Generator in Betrieb nehmen.

Wenn Sie Unterstützung bei der Wartung oder Ersatzteile benötigen, wenden Sie sich bitte an unseren Technical Support Team unter .

Reinigen des Generators

⚠ VORSICHT

Besprühen Sie den Generator NICHT direkt mit Wasser, spritzen Sie ihn nicht ab und waschen Sie ihn nicht mit Wasser.

Wasser kann durch die Kühlschlitze in den Generator eindringen und die Wicklungen des Generators beschädigen. Dadurch kann auch das Kraftstoffsystem verunreinigt werden.

1. Verwenden Sie ein feuchtes Tuch, um die Außenflächen des Generators zu reinigen.
2. Verwenden Sie eine Bürste mit weichen Borsten, um Schmutz und Öl zu entfernen.
3. Verwenden Sie einen Luftkompressor (25 PSI), um Schmutz und Ablagerungen vom Generator zu entfernen.
4. Überprüfen Sie alle Belüftungsöffnungen und Kühlschlitze, um sicherzustellen, dass sie sauber und frei von Hindernissen sind.

Um ein versehentliches Starten zu verhindern, entfernen Sie das Zündkerzenkabel und erden Sie es, bevor Sie eine Wartung durchführen.

Wechseln des Motoröls

Es wird empfohlen, alle 100 Stunden oder jährlich das Öl zu wechseln, wenn der Motor warm ist. Lesen Sie die Ölangaben, um die richtige Sorte für Ihre Betriebsumgebung auszuwählen.

1. Stellen Sie den Generator auf eine Werkbank oder einen Tisch.
2. Lösen Sie die vier Schrauben der Abdeckung und entfernen Sie die Wartungsabdeckung.
3. Entfernen Sie den Öleinfülldeckel/Ölmessstab.

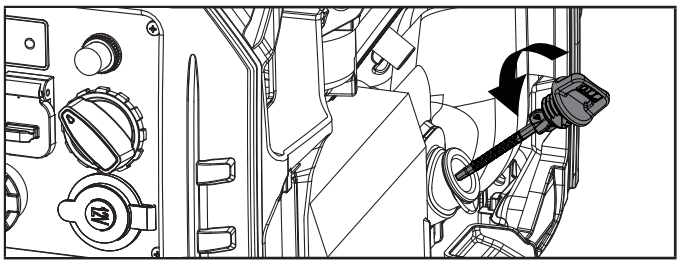

4. Kippen Sie den Generator auf die Seite und lassen Sie das Öl vollständig ablaufen.

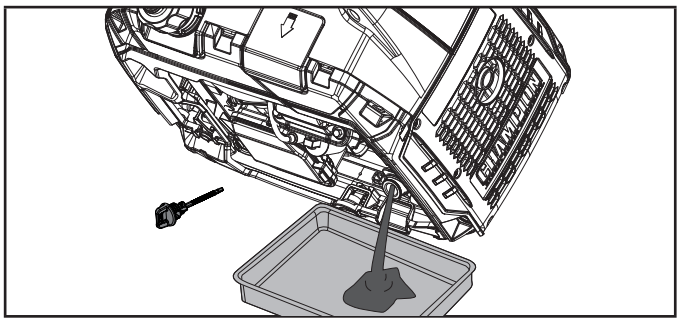

5. Füllen Sie das Öl gemäß dem Abschnitt *Motoröl nachfüllen* im Abschnitt *Zusammenbau* ein.
   Empfohlen: 10W30; NICHT ÜBERFÜLLEN. Öl für die Routinewartung nicht enthalten.
6. Bringen Sie den Öleinfülldeckel/Ölmessstab und den Wartungsdeckel wieder an.
7. Entsorgen Sie das Altöl bei einer zugelassenen Abfallentsorgungseinrichtung.

HINWEIS

Nach dem Einfüllen des Öls sollte dieses auf einer flachen, ebenen Oberfläche in der Regel etwa 1-2 Gewindegänge von der Oberseite der Ölbohrung entfernt sichtbar sein. Wenn Sie den Ölmessstab

zum Prüfen des Ölstands verwenden, schrauben Sie ihn während der Prüfung NICHT ein, sondern legen Sie ihn einfach gegen den oberen Rand des Anschlusses und lesen Sie ihn ab.

Zündkerze reinigen und einstellen

1. Empfohlen: alle 50 Betriebsstunden oder jährlich. Entfernen Sie die Wartungsklappe.

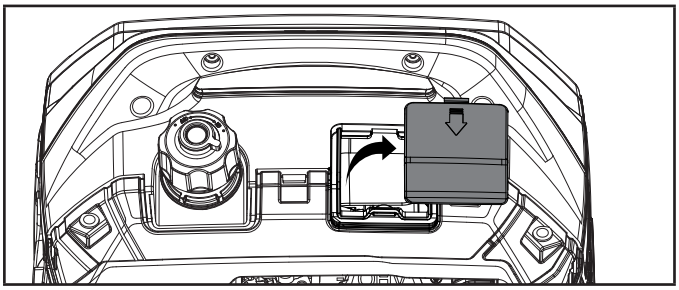

2. Entfernen Sie das Zündkerzenkabel von der Zündkerze.
3. Verwenden Sie einen Zündkerzenstecker oder einen 13/16 in. (21 mm) Steckschlüssel, um die Kerze zu entfernen.

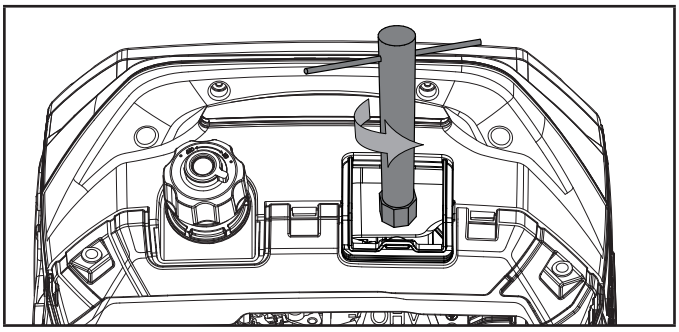

4. Überprüfen Sie die Elektrode am Stecker. Sie muss sauber und nicht abgenutzt sein, um den für die Zündung erforderlichen Funken zu erzeugen.
5. Stellen Sie sicher, dass der Zündkerzenabstand 0.024-0.031 in. (0.6-0.8 mm) beträgt.

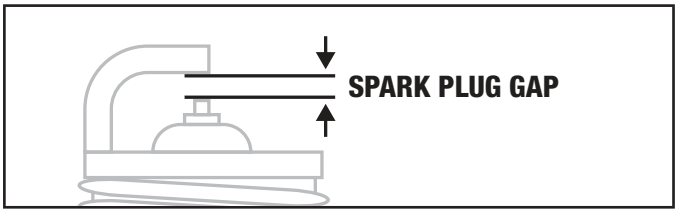

6. Beachten Sie die Zündkerzentypen in den technischen Daten, wenn Sie die Kerze austauschen.
7. Stecken Sie den Stecker wieder fest ein.
8. Befestigen Sie das Zündkerzenkabel an der Zündkerze.
9. Bringen Sie die Zündkerzenabdeckung wieder an.

Reinigung des Luftfilters

1. Empfohlen: alle 100 Betriebsstunden oder nach 1 Monat.
2. Entfernen Sie die Kunststoffabdeckung des Luftfilters, indem Sie die Klammern zusammendrücken und die Abdeckung abziehen.

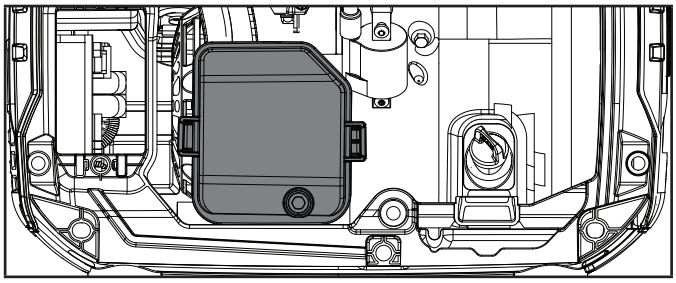

3. Entfernen Sie das Schaumstoffelement.
4. Waschen Sie es mit Flüssigwaschmittel und Wasser. Drücken Sie es in einem sauberen Tuch gründlich trocken.
5. Tränken Sie es in sauberem Motoröl.
6. Drücken Sie es in einem sauberen, saugfähigen Tuch aus, um das überschüssige Öl zu entfernen.
7. Setzen Sie den Filter in die Einheit ein.
8. Bringen Sie die Luftfilterabdeckung wieder an.
9. Setzen Sie die Wartungsabdeckung wieder ein und ziehen Sie die Schrauben der Abdeckung fest an.

DE

Reinigung des Funkenschutzes

1. Empfohlen: alle 100 Betriebsstunden oder nach 1 Monat. Lassen Sie den Motor vollständig abkühlen, bevor Sie den Funkenschutz warten.
2. Entfernen Sie die 6 Schrauben der Abdeckplatte auf der Schalldämpferseite des Generators.
3. Entfernen Sie die Schraube, mit der der Funkenfänger am Schalldämpfer befestigt ist.
4. Entfernen Sie den Funkenschutz.
5. Entfernen Sie die Kohlenstoffablagerungen am Funkenschutz vorsichtig mit einer Drahtbürste.

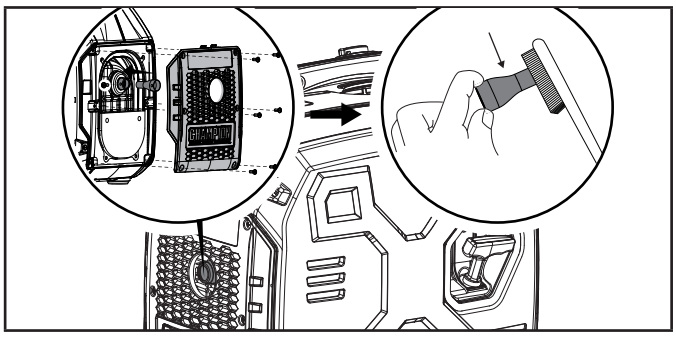

6. Tauschen Sie den Funkenschutz aus, wenn er beschädigt ist.
7. Setzen Sie den Funkenschutz auf den Auspufftopf und befestigen Sie den Funkenschutz und die Auspuffabdeckung in umgekehrter Reihenfolge wie oben beschrieben.

⚠ VORSICHT

Wenn Sie den Funkenschutz nicht regelmäßig reinigen, verschlechtert sich die Motorleistung und der Motor kann beschädigt werden, wodurch die Garantie erlischt.

HINWEIS

Staatliche und örtliche Gesetze und Verwaltungsvorschriften bestimmen, wann und wo Funkenschutzvorrichtungen erforderlich sind. Für den Betrieb dieses Generators in Nationalparks sind Funkenschutzvorrichtungen erforderlich. In Kalifornien darf dieser Generator nicht auf bewaldetem, mit Gestrüpp oder Gras bewachsenem Land verwendet werden, es sei denn, der Motor ist mit einem Funkenschutz ausgestattet.

Einstellen des Reglers

⚠ WARNUNG

Änderungen am werkseitig eingestellten Regler führen zum Erlöschen Ihrer Garantie.

Das Luft-Kraftstoff-Gemisch ist nicht einstellbar. Wenn Sie den Regler verstellen, können Ihr Generator und Ihre elektrischen Geräte beschädigt werden, wodurch Ihre Garantie erlischt. Kontaktieren Sie unseren Technical Support Team unter für alle anderen Wartungsarbeiten und/oder Anpassungen.

Wartungsplan

Halten Sie die im folgenden Wartungsplan angegebenen Wartungsintervalle ein.

Warten Sie Ihren Generator häufiger, wenn Sie ihn unter ungünstigen Bedingungen betreiben.

Kontaktieren Sie unseren Technical Support Team unter , um den nächstgelegenen CPE-zertifizierten Service-Händler für die Wartung Ihres Generators oder Motors zu finden.

FÜHREN SIE ALLE 8 STUNDEN ODER VOR JEDER ANWENDUNG FOLGENDES DURCH:

- ☐ Ölstand prüfen
- ☐ Reinigen Sie den Bereich um Lufteinlass und Abgasrohr
- ☐ Propangas-(Flüssiggas-)Schlauch auf undichte Stellen prüfen

IN DEN ERSTEN 5 STUNDEN (WÄHREND DER EINLAUFPHASE):

- ☐ Öl wechseln

ALLE 50 STUNDEN ODER EINMAL PRO JAHR:

- ☐ Luftfilter reinigen
- ☐ Wechseln Sie das Öl, wenn der Generator unter starker Belastung oder in heißer Umgebung betrieben wird

ALLE 100 STUNDEN ODER EINMAL PRO JAHR:

- ☐ Öl wechseln
- ☐ Zündkerze reinigen/einstellen
- ☐ Funkenschutz reinigen
- ☐ Kraftstoffventilfilter* reinigen

ALLE 250 STUNDEN:

- ☐ Brennkammer reinigen*
- ☐ Ventilspiel prüfen/einstellen*

ALLE 3 JAHRE:

- ☐ Kraftstoffleitung ersetzen*
- ☐ Flüssiggasschlauch austauschen

** Sollte von sachkundigen, erfahrenen Besitzern oder CPE-zertifizierten Servicezentren durchgeführt werden.*

LAGERUNG

⚠ WARNUNG

Um eine versehentliche oder unbeabsichtigte Zündung Ihres Generators während der Lagerzeit zu vermeiden, sollten Sie die folgenden Vorsichtsmaßnahmen beachten:

– Achten Sie beim Einlagern des Generators darauf, dass der EZ-Start-Drehregler auf die Position „STOP“ gestellt ist.

HINWEIS

Die folgenden Lagerungshinweise sind nur bei Verwendung von Benzin erforderlich. Solange sich kein Benzin im Kraftstofftank, in den Systemleitungen oder im Vergaser befindet, wird Flüssiggas den Vergaser nicht verkleben oder verstopfen. Vergewissern Sie sich jedoch, dass der LPG-Schlauch vom Generator abgetrennt und der LPG-Tank abgeschaltet und ordnungsgemäß gelagert ist. Bei längerer Lagerung sollten Sie das Kraftstoffsystem und die LPG-Schlauchleitungen und -Anschlüsse bei der Entnahme aus dem Lager auf Lecks überprüfen.

Kurzzeitlagerung (bis zu 30 Tage)

Benzin im Benzintank hat eine maximale Haltbarkeit von bis zu einem Jahr bei Zugabe von ordnungsgemäß zusammengesetzten Kraftstoffstabilisatoren und Lagerung an einem kühlen, trockenen Ort. Das Benzin im Vergaser kann jedoch verhärten und den Vergaser

verstopfen, wenn es nicht innerhalb von zwei bis vier Wochen verwendet oder abgelassen wird. Wir empfehlen, den Kraftstoff immer abzulassen, wenn er 30 Tage lang nicht verwendet wird.

Wenn Sie den Generator innerhalb von zwei Wochen verwenden, führen Sie die Schritte gemäß dem Abschnitt *Motor abstellen* aus.

1. Wenn Sie den Generator zwei bis vier Wochen lang nicht verwenden, stellen Sie zunächst sicher, dass alle Geräte vom Generator getrennt sind.
2. Starten Sie den Generator wie im Abschnitt *Starten des Motors* beschrieben.
3. Lassen Sie den Motor so lange laufen, bis der Kraftstoffmangel den Motor zum Stillstand gebracht hat.
4. Nachdem der Motor gestoppt wurde, drehen Sie den Drehschalter gegen den Uhrzeigersinn in die Position „STOPP“.

Mittelfristige Lagerung (30 Tage - 1 Jahr)

Benzin im Tank hat eine maximale Haltbarkeit von bis zu 1 Jahr bei Zugabe eines ordnungsgemäß zusammengesetzten Kraftstoffstabilisators und Lagerung an einem kühlen, trockenen Ort.

1. Vergewissern Sie sich, dass alle Geräte vom Generator getrennt sind.
2. Geben Sie einen ordnungsgemäß zusammengesetzten Kraftstoffstabilisator in den Benzintank.
3. Starten Sie den Motor gemäß den Anweisungen im Abschnitt *Starten des Motors*.
4. Lassen Sie den Generator 10 Minuten lang laufen, damit das behandelte Benzin das Kraftstoffsystem durchläuft.
5. Lassen Sie den Motor so lange laufen, bis der Kraftstoffmangel den Motor zum Stillstand gebracht hat.
6. Nachdem der Motor gestoppt wurde, drehen Sie den Drehschalter gegen den Uhrzeigersinn in die Position „STOPP“.
7. Nachdem der Kraftstoff abgelaufen ist und der Motor steht, lassen Sie ihn abkühlen.
8. Entfernen Sie die Wartungsabdeckung.
9. Entfernen Sie die Zündkerze und geben Sie etwa einen Esslöffel Öl in den Zylinder.
10. Ziehen Sie LANGSAM am Rücklauf, um den Motor zu drehen und das Öl im Zylinder zu verteilen und diesen zu schmieren.
11. Setzen Sie die Zündkerze und den Zündkerzenstecker wieder ein.
12. Bringen Sie die Wartungsabdeckung wieder an.
13. Reinigen Sie den Generator entsprechend dem Abschnitt *Reinigung des Generators*.
14. Lagern Sie den Generator an einem kühlen, trockenen Ort ohne direkte Sonneneinstrahlung.

Langfristige Lagerung (länger als ein Jahr)

Bei einer Lagerung von mehr als 1 Jahr müssen der Benzintank und der Vergaser vollständig entleert werden.

1. Stellen Sie sicher, dass alle Geräte vom Generator getrennt sind.
2. Stellen Sie den Wechselrichter auf Unterlagen, damit ein geeigneter Benzinbehälter oder eine Auffangwanne unter den Wechselrichter geschoben werden kann.
3. Entfernen Sie die Wartungsabdeckung.
4. Drehen Sie den Drehschalter auf die „BENZINBETRIEB“.
5. Drehen Sie die Ablassschraube mit einem Kreuzschlitzschraubendreher in vollen Umdrehungen gegen den Uhrzeigersinn (3). Das Benzin fließt durch transparente Schläuche unterhalb des Wechselrichters ab. Stellen Sie sicher, dass auslaufendes Benzin in einen geeigneten Behälter entleert wird.

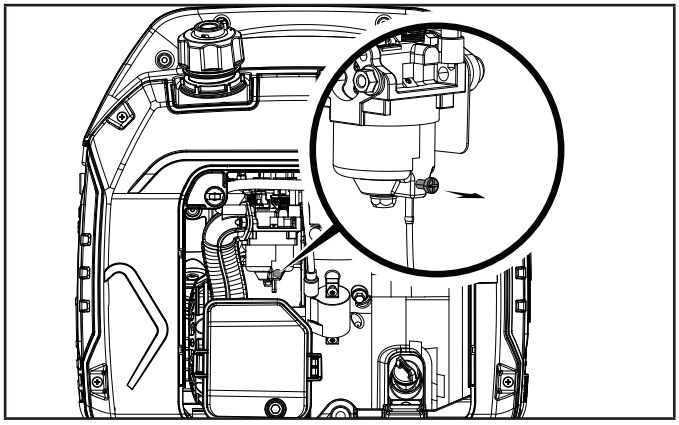

6. Wenn kein Benzin mehr aus dem transparenten Schlauch fließt, drehen Sie die Ablassschraube im Uhrzeigersinn bis zum Anschlag. Entsorgen Sie das abgelassenen Benzin ordnungsgemäß entsprechend den örtlichen Vorschriften oder Richtlinien.
7. Drehen Sie den Einsteller auf die Position „STOPP“.
8. Befolgen Sie die Schritte 8-12 gemäß dem Abschnitt Langfristige Lagerung.

Auslagerung

HINWEIS

Wenn der Generator länger als 30 Tage unsachgemäß gelagert wurde und sich ein Ethanolgemisch im Kraftstofftank und/oder Vergaser befindet, muss der gesamte Kraftstoff abgelassen und der Vergaser gründlich von Ethanolablagerungen gereinigt werden. Dieser Prozess beinhaltet technisch anspruchsvolle Aufgaben. Wenn Sie Hilfe benötigen, rufen Sie unseren Technical Support Team unter an.

Wenn der Kraftstofftank und der Vergaser vor der Einlagerung des Generators ordnungsgemäß entleert wurden, befolgen Sie beim Auslagern des Generators die folgenden Schritte.

1. Vergewissern Sie sich, dass der Kraftstoffregler auf die Position „STOPP“ eingestellt ist.
2. Füllen Sie Benzin in den Generator ein, wie im Abschnitt *Treibstoff hinzufügen* beschrieben.
3. Drehen Sie den Drehschalter auf die „BENZINBETRIEB“.

DE

4. Prüfen Sie nach 5 Minuten den Bereich des Vergasers und des Luftfilters auf eventuell austretendes Benzin. Wenn Leckagen festgestellt werden, muss der Vergaser demontiert und gereinigt oder ausgetauscht werden. Wenn keine undichten Stellen gefunden werden, drehen Sie den Kraftstoffregler auf die Position „STOPP“.
5. Prüfen Sie den Motorölstand und fügen Sie bei Bedarf sauberes, frisches Öl hinzu. Siehe Ölspezifikationen für die richtige Ölsorte.
6. Prüfen Sie den Luftfilter und entfernen Sie etwaige Käfer oder Spinnweben. Reinigen Sie bei Bedarf den Luftfilter gemäß dem Abschnitt Luftfilter reinigen.
7. Starten Sie den Generator gemäß dem Abschnitt Starten des Motors.

⚠ GEFAHR

Die Abgase des Generators enthalten geruchloses und farbloses Kohlenmonoxidgas. Das Einatmen von Kohlenmonoxid führt zu Übelkeit, Schwindel, Ohnmacht oder Tod. Wenn Sie sich plötzlich schwindlig oder schwach fühlen, gehen Sie sofort an die frische Luft.

Um eine versehentliche oder unbeabsichtigte Zündung Ihres Generators während der Lagerzeit zu vermeiden, sollten Sie die folgenden Vorsichtsmaßnahmen beachten:

– Achten Sie beim Einlagern des Generators darauf, dass der Brennstoffregler auf die Position „STOPP“ gestellt ist.

⚠ WARNUNG

Bei starkem Geruch nach Flüssiggas: Ventil am Zylinder schließen. Prüfen Sie die Dichtheit aller Anschlüsse, indem Sie die Verschraubungen mit einer Lösung aus Wasser und Seife nass machen. Auftretende oder größer werdende Blasen deuten darauf hin, dass eine undichte Stelle vorhanden ist. Rauchen Sie nicht, zünden Sie keine Zigarette an und suchen Sie nicht mit einem Streichholz, einer offenen Flamme oder einem Feuerzeug nach undichten Stellen. Wenn Sie eine undichte Stelle gefunden haben, wenden Sie sich für die Überprüfung und Reparatur des Flüssiggassystems an eine Fachperson, bevor Sie den Generator verwenden.

FEHLERSUCHE

Problem	Ursache	Lösung
Motor startet nicht	Kein Kraftstoff	Kraftstoff auffüllen.
	Defekte Zündkerze.	Reinigen und justieren Sie die Zündkerze oder ersetzen Sie sie.
	Geringer Ölstand.	Füllen Sie das Motorölgehäuse bis zum richtigen Stand auf.
		Stellen Sie den Generator auf eine flache, ebene Oberfläche.
	Zündkerzenkabel lose.	Befestigen Sie das Kabel an der Zündkerze.
	Das Kraftstoffventil ist geschlossen.	Öffnen Sie das Kraftstoffventil.
	EZ-Start-Drehregler „OFF“.	Schalten Sie den EZ-Start-Drehregler auf „ON“.
	Alter Kraftstoff oder Wasser im Kraftstoff.	Lassen Sie den Kraftstoff ab und ersetzen Sie ihn durch frischen Kraftstoff.
	Mit Treibstoff überflutet.	Lassen Sie die Einheit 10 Minuten lang stehen.
	Das CO Shield®-Modul wurde entfernt oder verändert.	Installieren Sie das Modul erneut oder wenden Sie sich an den technischen Support.
Der Motor springt an, läuft aber holprig.	Choke in der falschen Position.	Drehen Sie den EZ-Start-Drehregler auf die Position „RUN“.
	Verschmutzter Luftfilter.	Reinigen oder ersetzen Sie den Luftfilter.
	Verschmutztes Kraftstoffventil.	Reinigen Sie das Kraftstoffventil.
	Verstopfter Funkenschutz.	Reinigen Sie den Funkenschutz.
Der Motor schaltet während des Betriebs ab.	Kein Treibstoff mehr.	Kraftstofftank füllen.
	Geringer Ölstand.	Füllen Sie das Motorölgehäuse bis zum richtigen Stand auf. Stellen Sie den Generator auf eine flache, ebene Oberfläche.
	Sofern damit ausgestattet, wenn der CO Shield® aufgrund von Kohlenmonoxid (CO) abgeschaltet wird und die rote LED-Leuchte auf dem Bedienfeld blinkt.	Stellen Sie den Generator in einen offenen Bereich im Freien. Richten Sie den Auspuff weg von Menschen und Gebäuden. Gehen Sie an die frische Luft und holen Sie ärztliche Hilfe, wenn Sie sich krank, schwindlig oder schwach fühlen. Vergewissern Sie sich, dass sich im Umkreis von 1,5 Meter um den Generator keine Gegenstände befinden, die ein Hindernis darstellen. Hindernisse in der Nähe des Generators können Kohlenmonoxidemissionen in der Nähe des Generators abfangen und dazu führen, dass der Motor abgeschaltet wird. Wenn der Auspuff des Generators in den Wind gerichtet ist, können die Abgase zurück in den Betriebsbereich des Generators geblasen werden, was zu einer Ansammlung von CO-Emissionen führt und eine Motorabschaltung auslöst. Um eine Motorabschaltung zu vermeiden, drehen Sie den Generator um 45° in eine der beiden Richtungen, damit die Abgase vom Generator weggeblasen werden können. Wenn der Motor weiterhin abschaltet, stellen Sie den Auspuff neu ein und richten Sie ihn nach der Windrichtung aus, damit er vom Generator wegbläst.
	Sofern damit ausgestattet, wenn der CO Shield® aufgrund eines Systemfehlers abgeschaltet wird und die gelbe LED-Leuchte auf dem Bedienfeld blinkt.	Vergewissern Sie sich zunächst, dass die gelbe LED-Leuchte blinkt, wenn sich der Generator abschaltet. Wenn CO Shield den Fehler weiterhin erkennt und das Gerät abschaltet, wenden Sie sich an den technischen Kundendienst.
	Verstopfter Funkenschutz.	Reinigen Sie den Funkenschutz.

DE

Problem	Ursache	Lösung
Der Motor startet und schaltet sich sofort ab.	Sofern damit ausgestattet, wenn der CO Shield® aufgrund von Kohlenmonoxid (CO) abgeschaltet wird und die rote LED-Leuchte auf dem Bedienfeld blinkt.	Stellen Sie den Generator in einen offenen Bereich im Freien. Richten Sie den Auspuff weg von Menschen und Gebäuden. Gehen Sie an die frische Luft und holen Sie ärztliche Hilfe, wenn Sie sich krank, schwindlig oder schwach fühlen. Vergewissern Sie sich, dass sich im Umkreis von 1,5 Meter um den Generator keine Gegenstände befinden, die ein Hindernis darstellen. Hindernisse in der Nähe des Generators können Kohlenmonoxidemissionen in der Nähe des Generators abfangen und dazu führen, dass der Motor abgeschaltet wird. Wenn der Auspuff des Generators in den Wind gerichtet ist, können die Abgase zurück in den Betriebsbereich des Generators geblasen werden, was zu einer Ansammlung von CO-Emissionen führt und eine Motorabschaltung auslöst. Um eine Motorabschaltung zu vermeiden, drehen Sie den Generator um 45° in eine der beiden Richtungen, damit die Abgase vom Generator weggeblasen werden können. Wenn der Motor weiterhin abschaltet, stellen Sie den Auspuff neu ein und richten Sie ihn nach der Windrichtung aus, damit er vom Generator wegbläst.
	Sofern damit ausgestattet, wenn der CO Shield® aufgrund eines Systemfehlers abgeschaltet wird und die gelbe LED-Leuchte auf dem Bedienfeld blinkt.	Vergewissern Sie sich zunächst, dass die gelbe LED-Leuchte blinkt, wenn sich der Generator abschaltet. Wenn CO Shield® den Fehler weiterhin erkennt und das Gerät abschaltet, wenden Sie sich an den technischen Kundendienst.
Beide CO Shield®-LEDs blinken beim Start nicht 10 Mal.	Starten des Generators innerhalb von 1 Minute nach der manuellen Abschaltung, kein CO-Abschaltvorgang.	Warten Sie 1 Minute, bevor Sie versuchen, den Generator neu zu starten. Die LEDs sollten dann zehn (10) Mal blinken.
Der Generator liefert nicht genug Strom oder überhitzt.	Der Generator ist überlastet.	Überprüfen Sie die Last und passen Sie sie an. Siehe „Anschließen von elektrischen Lasten“.
	Verschmutzter Luftfilter.	Reinigen oder ersetzen Sie den Luftfilter.
	Choke in der falschen Position.	Drehen Sie den EZ-Start-Drehregler auf die Position „RUN“.
Der Motor läuft, aber kein Wechselstromausgang.	Schlechte Kabelverbindung.	Prüfen Sie alle Verbindungen.
	Der Schutzschalter ist offen.	Schutzschalter zurücksetzen. Prüfen Sie alle Schutzschalter.
	Defekte Bürsteneinheit.	Ersetzen Sie die Bürsteneinheit (Kundendienst).
	Lose Verkabelung.	Überprüfen Sie die Kabelverbindungen und ziehen Sie sie fest.
	Wechselstrom-Überlastung: Taste leuchtet rot	Reduzieren Sie die Wechselstromlast und drücken Sie die Überlast-Reset-Taste, bis sie grün leuchtet.
	Sonstiges	Kontaktieren Sie die Hotline.
Der Motor ruckelt oder stottert.	Motordrehzahlregler defekt.	Kontaktieren Sie die Hotline.
	Verschmutztes Kraftstoffventil.	Reinigen Sie das Kraftstoffventil.
	Der Vergaser ist verschmutzt und läuft träge.	Kontaktieren Sie die Hotline.
	Choke in der falschen Position.	Drehen Sie den EZ-Start-Drehregler auf die Position „RUN“.
Wiederholtes Auslösen des Schutzschalters.	Überlastung.	Überprüfen Sie die Last und passen Sie sie an. Siehe „Anschließen von elektrischen Lasten“.
	Defekte Netzkabel oder Geräte.	Überprüfen Sie, ob die Drähte beschädigt, abisoliert oder ausgefranst sind. Tauschen Sie das defekte Gerät aus.
	Der Schutzschalter ist immer noch zu heiß.	Lassen Sie das Gerät 5 Minuten lang ruhen.

Bei anderen Problemen wenden Sie sich an den technischen Kundendienst.

EIGENSCHAFTEN

Stromerzeuger Eigenschaften

Generator Model	93001i-DF-EU
Start Type	Manual
Watts (Starting/Running)	3000/2800
Watts (LPG) (Max/Running)	3000/2520
Volts AC	220
AC Amps @ 220V	12.7
Volts DC	12
DC Amps	8
Frequency	50 Hz
Max site altitude of installation	1000m
Measured sound pressure level (7m)	60 dB(A)
Measured sound pressure level (4m)	74 dB(A)
Noise measurement uncertainty	≤1.5 dB(A)
Guaranteed sound power level	96 dB(A))
Phase	Single
Grounding Type	Neutral Floating
Weight	47.4 lb. (21.5 kg)
Length	17.7 in. (45 cm)
Width	12 in. (30.4 cm)
Height	17.7 in. (45 cm)

Motor Eigenschaften

Model	165F-B/165FS-B
Displacement	149 cc
Type	4-Stroke OHV

Spark Plug

OEM Type	E6RTC
Replacement Type	NGK BPR5HS or equivalent
Gap	0.024-0.031 in. (0.6-0.8 mm)

Valve

Intake Clearance	0.004-0.006 in. (0.10-0.15 mm)
Exhaust Clearance	0.004-0.006 in. (0.10-0.15 mm)

HINWEIS

Ein technisches Merkblatt zu den Einstellverfahren für Ventile ist verfügbar unter www.championpowerequipment.eu

Öl Eigenschaften

NICHT ÜBERFÜLLEN.

Type	*See following chart
Capacity	16.9 fl. oz. (500 ml)

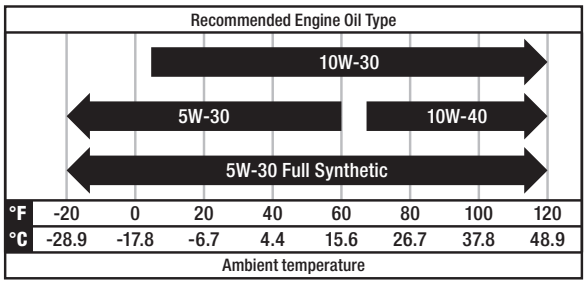

HINWEIS

Das Wetter wird sich auf das Motoröl und die Motorleistung auswirken. Ändern Sie die Art des verwendeten Motoröls je nach Wetterlage entsprechend den Anforderungen des Motors.

Kraftstoff Eigenschaften E5 E10

Verwenden Sie regelmäßig bleifreies Benzin mit einem Oktanzahl von mindestens 85 und einem Ethanolgehalt von 10 Vol.-% oder weniger. Verwenden Sie NICHT E15 oder E85. NICHT ÜBERFÜLLEN.

Fuel Capacity	1.2 gal. (4.4 L)

Propangas (Flüssiggas)

– Verwenden Sie nur eine zugelassene Flüssiggasflasche, die mit einem Überfüllungsschutzventil (OPD) ausgestattet ist.

Temperatur Eigenschaften

Starting Temperature Range (°F/°C)	5 to 104/-15 to 40

HINWEIS

Eine wichtige Nachricht über die Temperatur: YIhr Produkt ist für den Dauerbetrieb bei Umgebungstemperaturen bis zu 40°C ausgelegt und ausgelegt. Wenn Ihr Produkt benötigt wird, kann es für kurze Zeit bei Temperaturen von -15°C bis 50°C betrieben werden. Wenn es während der Lagerung Temperaturen außerhalb dieses Bereichs ausgesetzt ist, sollte es vor dem Betrieb wieder in diesen Bereich gebracht werden. In jedem Fall muss das Produkt immer im Freien, in einem gut belüfteten Bereich und fernab von Türen, Fenstern und Lüftungen betrieben werden.

DE

GARANTIE*

CHAMPION POWER EQUIPMENT
AUF 3 JAHRE BEGRENZTE GARANTIE

Garantiebedingungen

Um Ihr Produkt für die Garantie und den KOSTENLOSEN, unbefristeten technischen Call-Center-Support zu registrieren, besuchen Sie bitte: https://www.championpowerequipment.eu
Um die Registrierung abzuschließen, müssen Sie eine Kopie des Kaufbelegs als Nachweis beilegen. Für Garantieleistungen ist ein Kaufnachweis erforderlich. Bitte registrieren Sie sich innerhalb von zehn (10) Tagen ab Kaufdatum.

Reparatur/Ersatzteilgarantie

CPE garantiert dem Erstkäufer, dass die mechanischen und elektrischen Komponenten für einen Zeitraum von drei (3) Jahren bei privater Nutzung und einem (1) Jahr bei gewerblicher und industrieller Nutzung keine Schäden in Bezug auf Material und Verarbeitung aufweisen. Für die Transportkosten von Produkten, die im Rahmen dieser Garantie zur Reparatur oder zum Austausch eingereicht werden, ist allein der Käufer verantwortlich. Diese Garantie gilt nur für den Erstkäufer und ist nicht übertragbar. Die vollständigen AGB finden Sie unter www.championpowerequipment.eu

Senden Sie das Gerät nicht an den Händler zurück.

Wenden Sie sich an den technischen Kundendienst von CPE, der das Problem per Telefon oder E-Mail zu beheben versucht. Wenn das Problem auf diese Weise nicht behoben werden kann, veranlasst CPE nach eigenem Ermessen die Überprüfung, Reparatur oder den Austausch des defekten Teils oder der Komponente in einem Kundendienstzentrum von CPE. CPE wird Ihnen eine Fallnummer für den Garantieservice mitteilen. Bitte bewahren Sie diese für zukünftige Zwecke auf. Reparaturen oder Austausche ohne vorherige Genehmigung oder in einer nicht autorisierten Reparaturwerkstatt sind von dieser Garantie ausgeschlossen.

Garantieausschlüsse

Diese Garantie deckt die folgenden Reparaturen und Geräte nicht ab:

Normaler Verschleiß

Für einen reibungslosen Betrieb benötigen Produkte mit mechanischen und elektrischen Komponenten regelmäßig Ersatzteile und müssen regelmäßig gewartet werden. Diese Garantie deckt keine Reparaturen ab, wenn durch den gewöhnlichen Gebrauch die Lebensdauer eines Teils oder des Geräts als Ganzes erschöpft ist.

Installation, Verwendung und Wartung

Diese Garantie gilt nicht für Teile und/oder Arbeitsleistungen, wenn das Produkt falsch verwendet, vernachlässigt, in einen Unfall verwickelt, unsachgemäß behandelt, über die Grenzen des Produkts hinaus belastet, modifiziert, unsachgemäß installiert oder falsch an eine elektrische Komponente angeschlossen wurde. Normale Wartungsarbeiten werden von dieser Garantie nicht abgedeckt und müssen nicht in einer Niederlassung von CPE oder durch eine von CPE autorisierte Person durchgeführt werden.

Sonstige Ausschlüsse

Diese Garantie schließt Folgendes aus:

- Kosmetische Defekte wie Lackierung, Aufkleber usw.
- Verschleißteile wie Filterelemente, O-Ringe usw.
- Zubehörteile wie z. B. Startbatterien und Abdeckungen.
- Störungen aufgrund höherer Gewalt und anderer Ereignisse, die außerhalb des Einflussbereichs des Herstellers liegen.
- Probleme, die durch Teile verursacht werden, die keine Originalteile von Champion Power Equipment sind.

Diese Garantie gilt gegebenenfalls nicht für Produkte, die für die Hauptstromversorgung anstelle eines Versorgungsunternehmens verwendet werden.

Grenzen der stillschweigenden Gewährleistung und Folgeschäden

Champion Power Equipment lehnt jegliche Verpflichtung zur Deckung von Zeitverlusten, der Nutzung dieses Produkts, Frachtkosten oder zufälligen oder daraus resultierenden Ansprüchen von Personen ab, die dieses Produkt verwenden. DIESE GARANTIE UND DIE ANGEHÄNGTE U.S. EPA- und/oder CARB-GARANTIE FÜR EMISSIONSKONTROLLSYSTEME (WENN ANWENDBAR) ERSETZEN ALLE ANDEREN GARANTIEN, AUSDRÜCKLICH ODER STILLSCHWEIGEND, EINSCHLIESSLICH DER GARANTIE DER HANDELSÜBLICHKEIT ODER DER EIGNUNG FÜR EINEN BESTIMMTEN ZWECK.

Für ein Gerät, das im Austausch geliefert wird, gilt die Garantie des Originalgeräts. Die Dauer der Garantie für das ausgetauschte Gerät wird weiterhin unter Bezugnahme auf das Kaufdatum des ursprünglichen Geräts berechnet.

Diese Garantie verleiht Ihnen bestimmte gesetzliche Rechte, die sich von Staat zu Staat oder Provinz zu Provinz ändern können. In Ihrem Staat oder Ihrer Provinz können Ihnen auch andere Rechte eingeräumt werden, die nicht in dieser Garantie aufgeführt sind.

INTRODUCTION

Félicitations pour votre achat d'un produit Champion Power Equipment (CPE). CPE conçoit, construit et prend en charge tous nos produits selon des spécifications et directives strictes. Avec les connaissances adéquates du produit, une utilisation sécurisée et un entretien régulier, ce produit devrait vous apporter de nombreuses années de service satisfaisant.

Tout est mis en œuvre pour assurer l'exactitude et le caractère exhaustif des informations de ce manuel au moment de la publication. Nous nous réservons le droit de modifier, d'altérer et/ou d'améliorer le produit et ce document à tout moment, sans préavis.

CPE accorde une grande valeur à la manière dont nos produits sont conçus, fabriqués, opérés et entretenus, ainsi qu'à fournir une sécurité à l'opérateur et aux personnes se trouvant aux alentours du générateur. Par conséquent, il est IMPORTANT de consulter attentivement ce manuel du produit et les autres documents du produit et d'être pleinement conscient et bien connaître le montage, l'opération, les dangers et l'entretien du produit avant utilisation. Familiarisez-vous pleinement avec celui-ci et veillez à ce que les autres personnes qui ont l'intention d'utiliser le produit se familiarisent également pleinement avec les procédures correctes de sécurité et d'opération avant chaque utilisation. Merci de toujours faire preuve de bon sens et de précaution lors de l'opération du produit pour veiller à ce qu'aucun accident, dommage matériel ni blessure ne survienne. Nous souhaitons que vous puissiez utiliser et être satisfait de votre produit CPE pour les années à venir.

Si vous contactez CPE concernant des pièces de rechange et/ou un entretien, vous devrez fournir les numéros de modèle et de série complets de votre produit. Retranscrivez les informations indiquées sur l'étiquette signalétique de votre produit dans le tableau ci-dessous.

ÉQUIPE D'ASSISTANCE TECHNIQUE CPE
NUMÉRO DU MODÈLE
93001i-DF-EU
NUMÉRO DE SÉRIE
DATE D'ACHAT
LIEU D'ACHAT

DÉFINITIONS DE SÉCURITÉ

L'objectif des symboles de sécurité est d'attirer votre attention sur les possibles dangers. Les symboles de sécurité et leurs explications méritent votre attention complète et votre compréhension. Les avertissements de sécurité n'éliminent pas tous les dangers à eux seuls. Les instructions ou les avertissements qu'ils donnent ne se substituent pas des mesures adéquates de prévention des accidents.

⚠ DANGER

DANGER indique une situation de danger qui, si elle ne peut être évitée, résultera en le décès ou des blessures graves.

⚠ AVERTISSEMENT

AVERTISSEMENT indique une situation de danger qui, si elle ne peut être évitée, pourrait résulter en le décès ou des blessures graves.

⚠ PRÉCAUTION

PRÉCAUTION indique une situation de danger qui, si elle ne peut être évitée, pourrait résulter en des blessures mineures ou modérées.

REMARQUE

REMARQUE indique des informations considérées comme importantes, mais non liées à un danger (par ex. des messages concernant des dégâts matériels).

FR

INSTRUCTIONS IMPORTANTES DE SÉCURITÉ

⚠ DANGER

Les gaz d'échappement du générateur contiennent du monoxyde de carbone, un gaz incolore, inodore et toxique. Le fait de respirer du monoxyde de carbone cause des nausées, des étourdissements, des évanouissements ou le décès. Si vous connaissez à ressentir des étourdissements ou à vous sentir faible, sortez immédiatement respirer de l'air frais.

FAITES FONCTIONNER LE GÉNÉRATEUR EN EXTÉRIEUR, UNIQUEMENT DANS UNE ZONE BIEN VENTILÉE ET FAITES S'ÉVACUER LES GAZ D'ÉCHAPPEMENT.

NE faites PAS fonctionner le générateur en intérieur dans un bâtiment, y compris dans des garages, des caves, des vides sanitaires et des hangars, des enceintes ou compartiments, y compris le compartiment du générateur d'un véhicule de loisir ou de n'importe quel véhicule.

NE laissez PAS les gaz d'échappement pénétrer dans une zone confinées par des fenêtres, des portes, des aérations ou autres ouvertures.

N'ajoutez PAS et n'installez PAS sur le générateur un silencieux/un conduit de rallonge d'évacuation ou de système de filtration. Agir de la sorte annulera toute garantie donnée.

⚠ DANGER

Utiliser un générateur en intérieur ou dans un espace confiné **PEUT VOUS TUER EN QUELQUES MINUTES**. Les gaz d'échappement du générateur contiennent du monoxyde de carbone. Il s'agit d'un gaz incolore, inodore et toxique.

N'UTILISEZ JAMAIS en intérieur dans des bâtiments ou des véhicules**, MÊME SI LES** portes et les fenêtres sont ouvertes.

UTILISEZ UNIQUEMENT en extérieur et loin des fenêtres, portes et aérations.

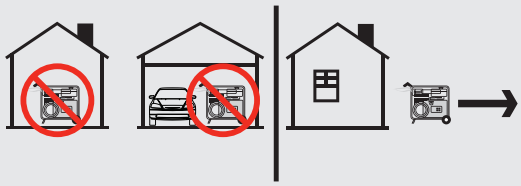

Installez des détecteurs de monoxyde de carbone fonctionnant sur pile ou des détecteurs de monoxyde de carbone à brancher avec batterie de secours, selon les instructions du fabricant.

⚠ AVERTISSEMENT

Bien que le générateur comprenne un pare-étincelles, maintenez une distance minimale de 5 pieds (1,5 m) avec la végétation sèche pour éviter les incendies.

⚠ DANGER

Faites fonctionner l'équipement avec les protections en place.

Il est possible que les mains, les pieds, les vêtements et/ou les accessoires s'empêtrent dans les parties rotatives. Il peut en résulter une amputation traumatique ou une grave lacération.

Gardez les mains et les pieds éloignés des parties rotatives.

Attachez les cheveux longs et retirez les bijoux.

NE portez PAS de vêtements amples, de cordons qui pendent ni d'éléments pouvant se retrouver piégés.

⚠ DANGER

Le générateur produit une puissante tension.

NE touchez PAS des câbles nus ni des récipients.

N'utilisez PAS de cordons électriques usés, endommagés ou effilochés. Utilisez uniquement des cordons électriques Champion pour une application correcte.

NE faites PAS fonctionner le générateur dans des conditions météorologiques humides.

NE laissez PAS des enfants ni des personnes non qualifiées faire fonctionner ou entretenir le générateur.

Utilisez un disjoncteur différentiel de fuite à la terre (DDFT) dans les zones humides et dans les zones comprenant des matériaux conducteurs, comme des revêtements métalliques.

Le raccordement au système électrique de votre domicile nécessite un commutateur de transfert 30 A homologué installé par un électricien agréé et approuvé par l'autorité locale compétente. La connexion doit isoler le générateur de l'électricité du réseau et doit se conformer à toutes les lois applicables et à tous les codes de l'électricité.

⚠ AVERTISSEMENT

L'étincelle du fil de bougie retiré peut résulter en un incendie ou un choc électrique.

Lors de l'entretien du générateur :

Déconnectez le fil de bougie et placez-le là où il ne peut pas entrer en contact avec la bougie ni tout autre objet en métal.

NE vérifiez PAS l'étincelle avec la bougie retirée.

Utilisez uniquement des testeurs de bougies d'allumage approuvés.

⚠ AVERTISSEMENT

N'utilisez pas le générateur pour des systèmes médicaux ou de survie.

En cas d'urgence, appelez immédiatement les services de secours (911 ou 112).

N'utilisez JAMAIS ce produit pour alimenter des appareils ou dispositifs de réanimation.

N'utilisez JAMAIS ce produit pour alimenter des appareils ou des dispositifs médicaux.

Informez immédiatement votre fournisseur d'électricité si vous ou une personne de votre foyer dépendez d'un équipement électrique pour survivre.

Informez immédiatement votre fournisseur d'électricité si une coupure de courant vous mettrait vous ou une personne de votre foyer dans une situation d'urgence médicale.

⚠ AVERTISSEMENT

Les moteurs en fonctionnement peuvent produire de la chaleur. Des graves brûlures peuvent avoir lieu lors d'un contact. Le matériau combustible peut s'enflammer lors d'un contact.

NE touchez PAS les surfaces chaudes. Évitez un contact avec les gaz d'échappement chauds.

Laissez l'équipement refroidir avant de le toucher. Maintenez au moins 3 pieds (91,4 cm) d'espace de tous les côtés pour assurer un refroidissement adéquat. Maintenez au moins 5 pieds (1,5 m) d'espace par rapport aux matériaux combustibles.

⚠ AVERTISSEMENT

Une rétractation rapide du cordon de recul tirera la main et le bras vers le moteur plus rapidement qu'il vous serait possible de lâcher. Un démarrage non intentionnel peut résulter en un enchevêtrement, une amputation traumatique ou une lacération. Il pourrait en résulter des os cassés, des fractures, des contusions ou des entorses.

Lors du démarrage du moteur, tirez lentement le cordon de recul jusqu'à ce que vous sentiez une résistance puis tirez rapidement pour éviter un rebond.

NE démarrez ni n'arrêtez PAS le moteur avec des appareils électriques branchés et allumés.

⚠ PRÉCAUTION

Lors du démarrage du moteur, tirez lentement sur le cordon de recul jusqu'à ce que vous sentiez une résistance, relâchez le cordon et d'un coup rapide tirez pour démarrer, cela évite tout rebond ou dommage à l'ensemble de recul. Une traction trop soudaine endommagerait l'ensemble de recul et annulerait toute garantie éventuelle.

⚠ PRÉCAUTION

Le fait d'excéder la capacité de fonctionnement du générateur peut endommage le générateur et/ou les appareils électriques qui y sont connectés.

NE surchargez PAS le générateur.

N'altérez PAS la vitesse régulée.

NE modifiez PAS le générateur en aucune façon.

⚠ PRÉCAUTION

Démarrez le générateur et laissez le moteur se stabiliser avant de connecter des charges électriques.

Connectez des équipements électriques en position fermée, puis allumez-les pour le fonctionnement.

Éteignez l'équipement électrique et déconnectez-le avant d'arrêter le générateur.

⚠ PRÉCAUTION

Un mauvais traitement ou une mauvaise utilisation du générateur peut l'endommager, raccourcir sa durée de vie ou annuler la garantie.

Utilisez le générateur uniquement pour ses utilisations prévues.

Utilisez uniquement sur des surfaces de niveau.

N'exposez PAS le générateur à une humidité excessive, à de la poussière ni à de la saleté.

NE laissez PAS de matériau obstruer les fentes de refroidissement.

Si les appareils connectés surchauffent, éteignez-les et déconnectez-les du générateur.

N'utilisez PAS le générateur si :

- La puissance électrique s'arrête
- L'équipement émet des étincelles, des fumées ou des flammes
- L'équipement vibre de manière excessive

Sécurité du carburant

⚠ DANGER

L'ESSENCE, LES VAPEURS D'ESSENCE ET LE PROPANE (GPL) SONT HAUTEMENT INFLAMMABLES ET EXPLOSIFS.

Un incendie ou une explosion peut causer de graves brûlures voire le décès.

FR

Essence et vapeurs d'essence :

- L'essence est hautement inflammable et explosive.
- L'essence peut causer un incendie ou une explosion si elle est allumée.
- L'essence est un carburant liquide mais ses vapeurs peuvent s'enflammer.
- L'essence est irritante pour la peau et doit immédiatement être nettoyée en cas de déversement sur la peau ou sur les vêtements.
- L'essence possède une odeur particulière, ce qui vous aidera à détecter rapidement les potentielles fuites.
- Dans le cas d'un incendie de gaz de pétrole, les flammes ne doivent pas être éteintes à moins que la vanne d'alimentation en carburant puisse être fermée. Ceci est dû au fait que si un incendie est éteint et si l'alimentation en carburant n'est pas fermée, il pourrait alors se créer un danger d'explosion.
- L'essence se dilate ou se contracte selon la température ambiante. Ne remplissez jamais le réservoir d'essence à sa pleine capacité, car l'essence a besoin d'espace pour se dilater si la température augmente.

GPL :

- Le GPL est hautement inflammable et explosif.
- Le GPL est sous pression et peut causer un incendie ou une explosion s'il est allumé.
- Le GPL est plus lourd que l'air et peut se déposer dans des endroits bas tout en se dissipant.
- Le GPL possède une odeur particulière ajoutée, ce qui vous aidera à détecter rapidement les potentielles fuites.
- Dans le cas d'un incendie d'essence de pétrole, les flammes ne doivent jamais être éteintes à moins que la vanne d'alimentation en carburant ne soit fermée. Ceci est dû au fait que si un incendie est éteint et si l'alimentation en carburant n'est pas fermée, il pourrait alors se créer un danger d'explosion.
- Lorsque vous échangez des bouteilles de GPL, assurez-vous que le robinet de la bouteille est du même type.
- Gardez toujours la bouteille de GPL en position verticale.
- Le GPL brûlera la peau s'il entre en contact avec cette dernière. Gardez tout GPL à l'écart de la peau à tout moment.

Lots de l'ajout ou de la suppression de l'essence :

N'allumez ni ne fumez PAS de cigarettes près du générateur.

Éteignez le générateur et laissez-le refroidir pendant au moins dix minutes avant de retirer le bouchon d'essence. Desserrez lentement le bouchon pour diminuer la pression dans le réservoir.

Ne remplissez ou ne videz l'essence qu'en extérieur, dans une zone bien ventilée.

N'insérez PAS directement la pompe à essence dans le générateur à la station-service. Utilisez un contenant approuvé pour transférer l'essence au générateur.

NE remplissez PAS le réservoir d'essence de manière excessive.

N'essayez PAS d'ajouter du carburant lorsque le moteur est chaud ou fonctionne.

Conservez toujours l'essence loin des étincelles, des flammes nues, des veilleuses, de la chaleur et d'autres sources d'allumage.

Lors du démarrage du générateur :

N'essayez PAS de démarrer un générateur endommagé.

Veillez à ce que le bouchon d'essence, le filtre à air, la bougie d'allumage, les lignes de carburant et le système d'échappement soient correctement en place.

Laissez les déversements d'essence s'évaporer entièrement avant d'essayer d'allumer le moteur.

Assurez-vous que le générateur repose fermement sur un sol de niveau.

Lors du fonctionnement du générateur :

NE déplacez ni ne basculez PAS le générateur pendant le fonctionnement.

NE basculez PAS le générateur et ne laissez PAS de l'essence ou de l'huile se déverser.

N'essayez PAS d'ajouter du carburant lorsque le moteur est chaud ou fonctionne.

Lors du transport ou de l'entretien du générateur :

Veillez à ce que la vanne de carburant soit en position fermée et à ce que le réservoir d'essence soit vide.

Pour les modèles compatibles avec le GPL, assurez-vous que la bouteille de GPL est déconnectée et stockée en toute sécurité à l'écart du générateur.

Déconnectez le fil de la bougie d'allumage.

Lors du stockage du générateur :

Stockez l'essence loin des étincelles, des flammes nues, des veilleuses, de la chaleur et d'autres sources d'allumage.

Ne stockez pas le générateur, l'essence ni les bouteilles de GPL près d'un fourneau, d'un chauffe-eau ni d'autres appareils qui produisent de la chaleur ou possèdent des allumages automatiques.

⚠ AVERTISSEMENT

N'utilisez jamais un contenant d'essence, un réservoir d'essence, un tuyau de raccord de GPL, une bouteille de GPL ou tout autre article pour essence qui serait cassé, coupé, tordu ou endommagé.

⚠ DANGER

Ne placez JAMAIS un récipient d'essence, un réservoir d'essence, une bouteille de GPL ou tout autre matériau combustible dans la trajectoire du gaz d'échappement lors du fonctionnement du moteur.

Étiquettes de sécurité et de plaque signalétique

Ces étiquettes vous avertissent des risques potentiels pouvant entraîner des blessures graves. Lisez-les attentivement.

Si une étiquette se décolle ou devient difficile à lire, contactez Technical Support Team pour un possible remplacement.

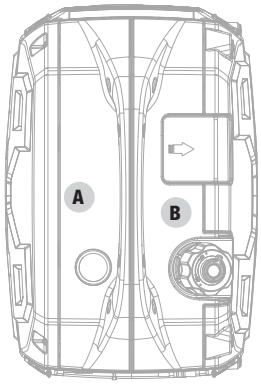

Partie supérieure

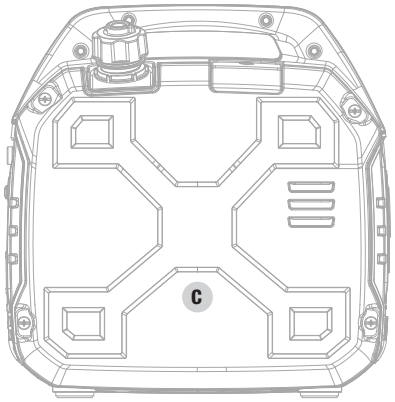

Côté

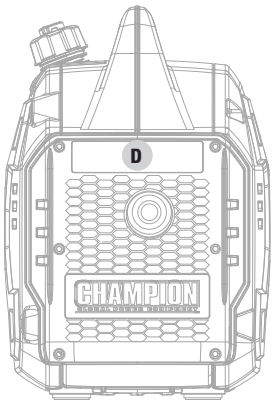

Silencieux

FR

	ÉTIQUETTE	DESCRIPTION
A	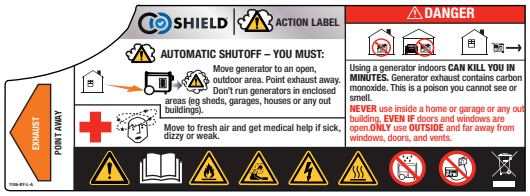	Symboles de sécurité Danger CO CO Shield® Action – arrêt automatique *Voir la section CO Shield®
B		Carburant
C	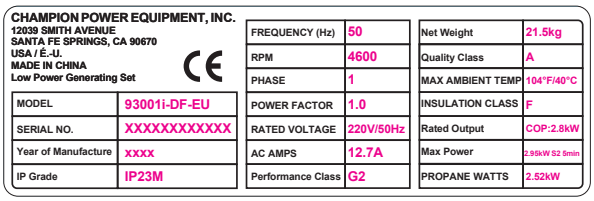	Plaque signalétique
D	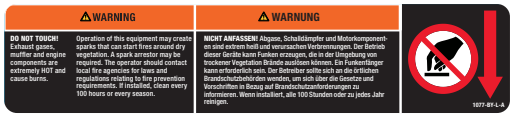	Surface chaude

Symboles de sécurité

Certains des symboles suivants peuvent être utilisés sur ce produit. Veuillez les étudier et apprendre leur signification. Une interprétation correcte de ces symboles vous permettra d'utiliser le produit de manière plus sécurisée.

SYMBOLE	SIGNIFICATION
	Précaution.
	Lisez le manuel d'instructions de l'opérateur avant l'utilisation. Afin de réduire le risque de blessures, l'utilisateur doit lire et comprendre le manuel de l'opérateur avant d'utiliser ce produit.
	Non destiné à l'élimination des déchets généraux.
	Le générateur ne doit pas être connecté à d'autres sources d'alimentation, comme le réseau de courant de la compagnie d'électricité.
	Danger électrique. Le non-respect d'une utilisation dans un environnement sec et d'observation de pratiques sécurisée peut résulter en un choc électrique. Une mauvaise connexion à un bâtiment peut conduire le courant à être renvoyé dans les lignes de courant, créant un danger d'électrocution. Il convient d'utiliser un commutateur de transfert lors du raccordement à un bâtiment.
	Danger d'incendie. L'essence et les vapeurs d'essence sont hautement inflammables et explosives. Un incendie ou une explosion peut causer de graves brûlures voire le décès. Gardez le générateur à au moins 5 pieds (1,5 m) de tous les objets pour éviter une combustion.
	Risque de brûlure. Afin de réduire le risque de blessures ou de dégâts, éviter un contact avec une surface chaude.
	Danger du monoxyde de carbone (CO).
	Alerte d'environnement humide. N'exposez pas à la pluie et n'utilisez pas dans des endroits humides, sauf comme ce qui suit : Si vous devez faire fonctionner l'appareil sous la pluie ou dans un lieu humide, NE faites PAS fonctionner sans protection adéquate des composants électriques. Il est possible d'utiliser un auvent de sécurité ignifugé et qui assure une ventilation adéquate du flux d'échappement des moteurs. Gardez tous les objets à un minimum de 5 pieds (1,5 m) du générateur, à tout moment. La chaleur provenant de la surface du silencieux et du flux d'échappement peut enflammer les matériaux combustibles.

Symboles de fonctionnement

Certains des symboles suivants peuvent être utilisés sur ce produit. Veuillez les étudier et apprendre leur signification. Une interprétation correcte de ces symboles vous permettra d'utiliser le produit de manière plus sécurisée.

SYMBOLE	SIGNIFICATION
	Entrée du tuyau de propane
	Fonctionnement du moteur : propane
	Fonctionnement du moteur : essence
	Starter
	Arrêt ou Fermé
ECO	**Bouton Mode économique**
	Huile faible
	Bouton de réinitialisation de surcharge

SYMBOLE	SIGNIFICATION
	Réinitialisation du disjoncteur : Pousser
	Borne de masse
N	**Neutre flottant.** Le circuit neutre **N'EST PAS** connecté électriquement au châssis/à la masse du générateur.
	Connexion(s) parallèle(s)
12 V	**Courant direct 12 V**
	Alerte au CO élevé. Déplacez le générateur jusqu'à une zone ouverte, en extérieur. Respirez de l'air frais et obtenez de l'aide médicale si vous vous sente malade, pris de vertige ou faible
	Échec système du bouclier CO. Problème électrique, fin de vie

FR

Symboles des étiquettes de démarrage rapide

Certains des symboles suivants peuvent être utilisés sur ce produit. Veuillez les étudier et apprendre leur signification. Une interprétation correcte de ces symboles vous permettra d'utiliser le produit de manière plus sécurisée.

Démarrer le moteur

⚠ DANGER

Déplacez le générateur en extérieur et loin des fenêtres, portes et couvercles d'aération d'admission.

1. **Vérifiez le niveau d'huile.**
   L'huile recommandée est de la 10W-30.
2. **Vérifiez le niveau d'essence.**
   Lorsque vous ajoutez de l'essence, utilisez un indice d'octane minimum de 85 et une teneur en éthanol de 10 % ou moins en volume. E5 E10
3. Tournez le **levier d'aération du bouchon de carburant** en position « OUVERT ».
4. Tournez le **sélecteur de démarrage EZ** dans le sens horaire en position « STARTER » complète.
5. Tirez le cordon de recul.
6. Tournez le **sélecteur de démarrage EZ** en position « MARCHE ».
7. Branchez l'appareil souhaité.

Arrêtez le moteur

1. Éteignez et débranchez toutes les charges électriques connectées.
2. Tournez le **levier d'aération du bouchon de carburant** en position « FERMÉ ».
3. Tournez le **sélecteur de démarrage EZ** en position « ARRÊT ».

Pour ajouter du carburant et démarrer le moteur avec le GPL, voir *Ajout de carburant : propane (GPL)* dans la section *Montage* et *Démarrer le moteur : propane (GPL)* dans la section *Fonctionnement*.

COMMANDES ET FONCTIONNALITÉS

Lisez le manuel de l'opérateur avant d'utiliser votre générateur. Familiarisez-vous avec l'emplacement et la fonction des commandes et des fonctionnalités. Conservez ce manuel pour toute référence future.

Générateur

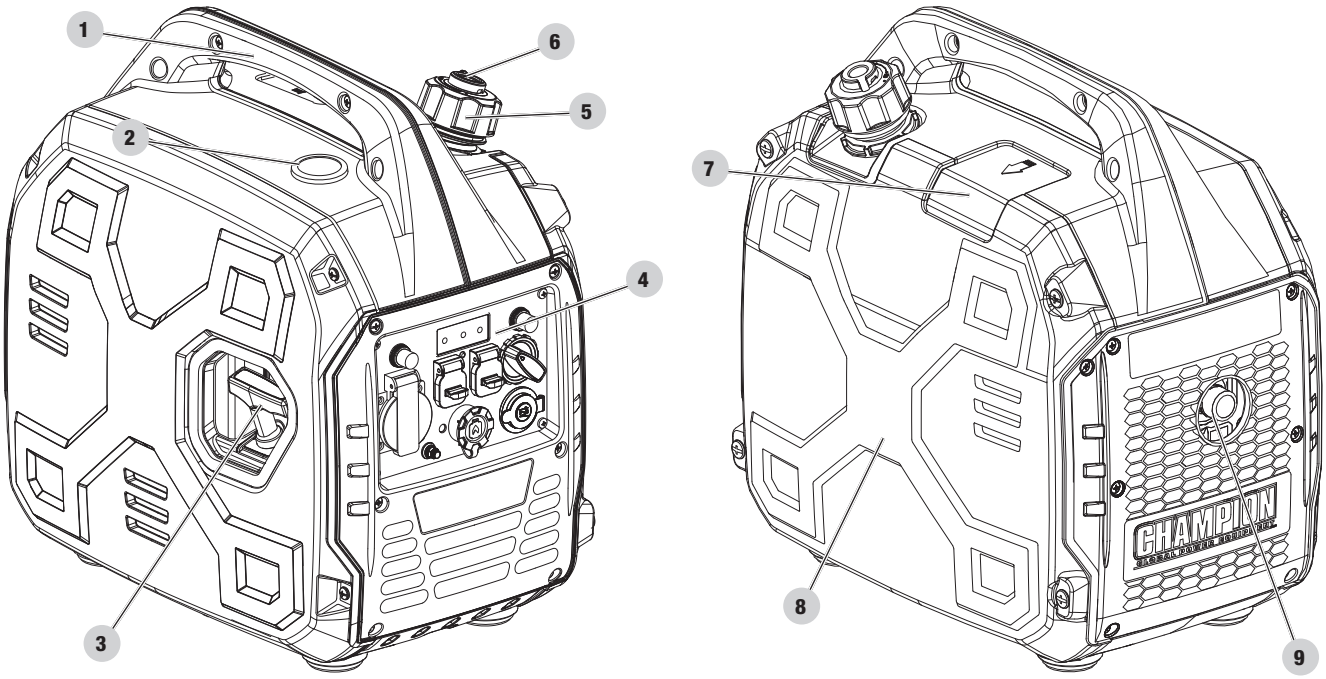

1. **Poignée de transport** - Utilisée pour soulever ou transporter l'appareil.
2. Jauge de carburant
3. **Démarreur à recul** - Utilisé pour démarrer manuellement le moteur
4. **Panneau de commande** - Voir la section *Panneau de commande***.**
5. **Bouchon de carburant** - À retirer pour ajouter du carburant.
6. **Levier d'aération du carburant** - Tournez cette vanne en position « OUVERT » pour alimenter le réservoir en air.
7. **Couvercle d'accès au pare-étincelles**
8. **Couvercle d'entretien**
9. **Silencieux**

FR

Panneau de commande

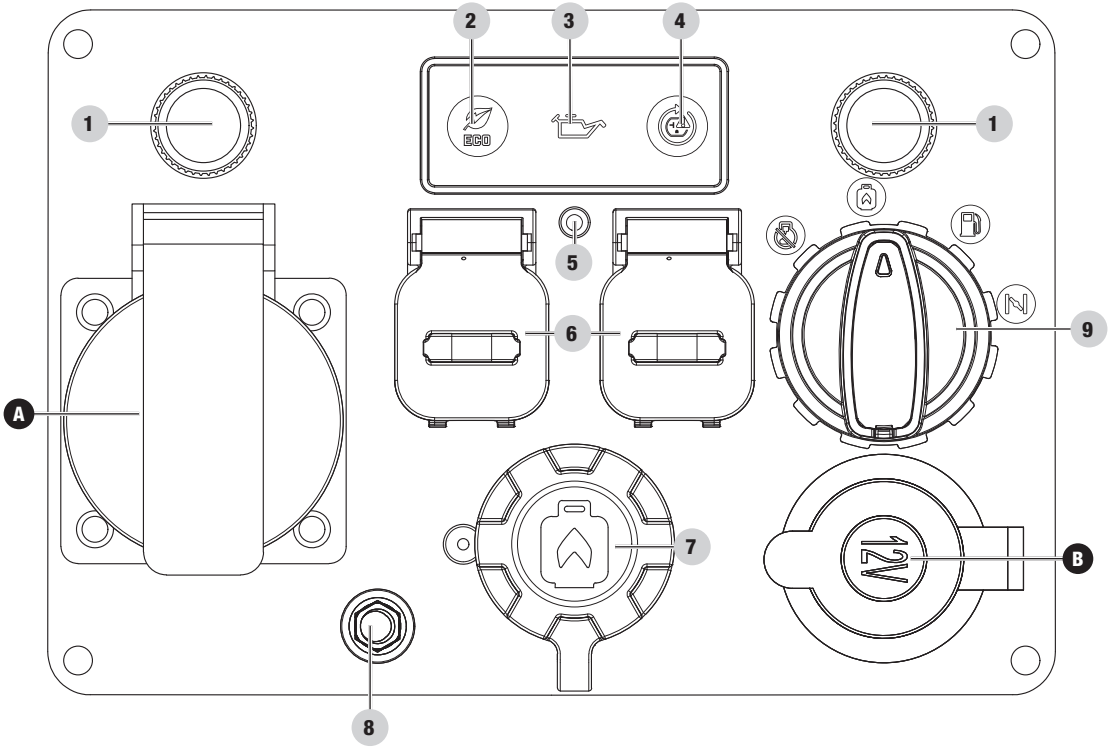

1. **Disjoncteurs (appuyer sur réinitialiser)** - Protège le générateur contre les surcharges électriques.
2. **Bouton Mode économique** - Active/désactive le contrôle de ralenti automatique.
3. **Témoin d'avertissement d'huile faible** - Lorsqu'il est allumé, le moteur se coupe et ne fonctionne pas. Vérifiez le niveau d'huile.
4. **Bouton de réinitialisation de surcharge CA -** Utilisé pour redonner de l'énergie aux réceptacles après un défaut de surcharge.
5. **CO Shield® LED** – La technologie CO Shield® surveille l'accumulation de gaz toxique de monoxyde de carbone (CO) produit par les gaz d'échappement du moteur lorsque le générateur est en marche. Si CO Shield® détecte des niveaux élevés de gaz CO, elle arrête automatiquement le moteur.
6. **Sorties parallèles** - Utilisées pour un fonctionnement parallèle de deux onduleurs ensemble pour une sortie de puissance plus importante (kit parallèle vendu séparément).
7. **Entrée GPL** - Utilisée pour raccorder la source de carburant GPL au générateur.
8. **Borne de masse** - Consultez un électricien en ce qui concerne les réglementations locales de mise à la terre.
9. **Sélecteur de carburant** - Utilisé pour ouvrir la source de carburant d'essence ou de propane (GPL), pour faire fonctionner la plaque de starter et pour arrêter le moteur

RÉCEPTACLES		
A		**220V AC, 16A** Peut être utilisé pour fournir une alimentation électrique pour le fonctionnement de charges électriques de 220 V CA, 16 A, monophasé, 50 Hz.
B	DC	**12 V CC, 8 A (Automobile réglementée)** Peut être utilisé pour fournir une alimentation électrique pour le fonctionnement de charges électriques de 12 V CC, 8 A.

⚠ AVERTISSEMENT

Lors de la charge d'un appareil, ne le placez pas à proximité ou sur le côté échappement du générateur. La chaleur extrême causée par les gaz d'échappement peut endommager l'appareil et créer un danger d'incendie potentiel. Une exposition prolongée aux gaz d'échappement du moteur peut provoquer des blessures graves, voire mortelles.

Pièces incluses

Accessoires

Tuyau de GPL avec détendeur 1
Câbles de charge de la batterie 12 V CC 1
Adaptateur USB 12 V CC 1
Fiche femelle 16A Schuko-16A 230V 1
Prise de la bougie d'allumage 1
Entonnoir d'huile 1

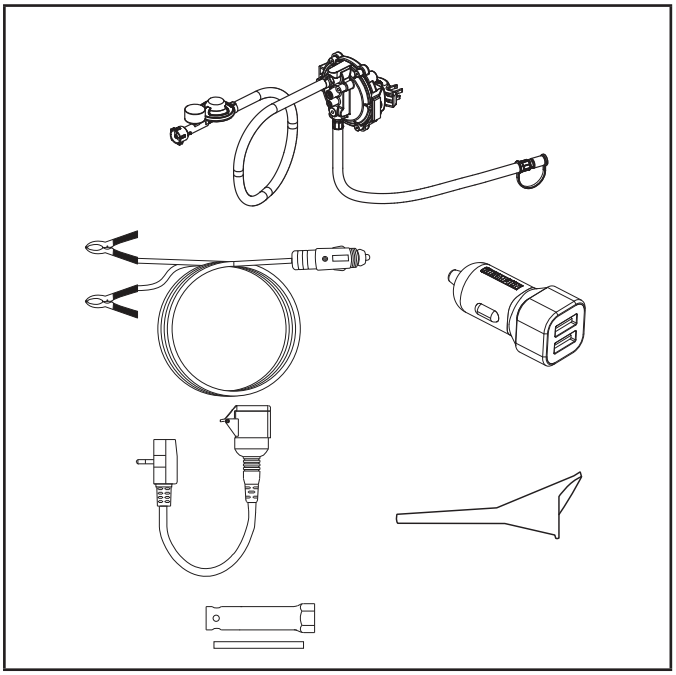

FR

MONTAGE

Votre générateur nécessite un montage. Cet appareil est expédié de l'usine sans huile. Il doit être correctement fourni en carburant et en huile avant le fonctionnement.

En cas de question concernant le montage de votre générateur, contactez Technical Support Team. Préparez votre numéro de série et votre numéro de modèle.

Déballage

1. Posez le carton d'expédition sur une surface solide et plate.
2. Retirez tout du carton sauf le générateur.
3. À l'aide des poignées de transport de l'appareil, sortez doucement le générateur de la boîte (deux personnes sont recommandées pour le soulever).

Ajout d'huile moteur

OIL NO OIL SUPPLIED IN UNIT Add 10w30 Oil Before Use

⚠ PRÉCAUTION

N'essayez PAS de faire tourner ni de démarrer le moteur avant qu'il ne soit correctement rempli avec le type et la quantité d'huile recommandée. En cas de non-respect de ces instructions, les dégâts résultant faits au générateur annuleront votre garantie.

REMARQUE

Le rotor du générateur possède un roulement à billes scellé et pré-lubrifié qui ne nécessite pas d'ajout de lubrifiant pendant la durée de vie du roulement.

REMARQUE

Le type d'huile recommandé pour une utilisation typique est de **l'huile pour automobile 10W-30**. Toutefois, les huiles classiques indiquées dans le tableau « Type d'huile moteur recommandé » peuvent être utilisées pour une utilisation typique, y compris les 5 premières heures de la période de rodage du moteur.

En cas de fonctionnement du générateur dans des températures extrêmes, référez-vous au tableau « Type d'huile moteur recommandé ».

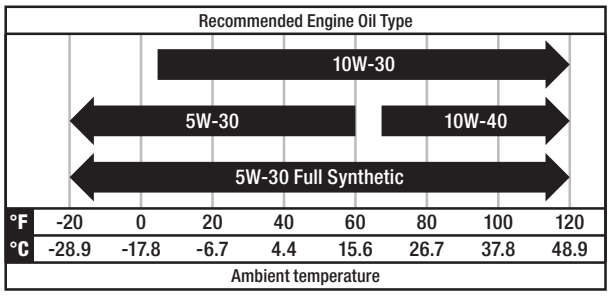

1. Placez le générateur sur une surface plate et de niveau. Ne pas incliner ou pencher le générateur lors de l'ajout d'huile.
2. Desserrez les quatre vis du couvercle et retirez le couvercle d'entretien.

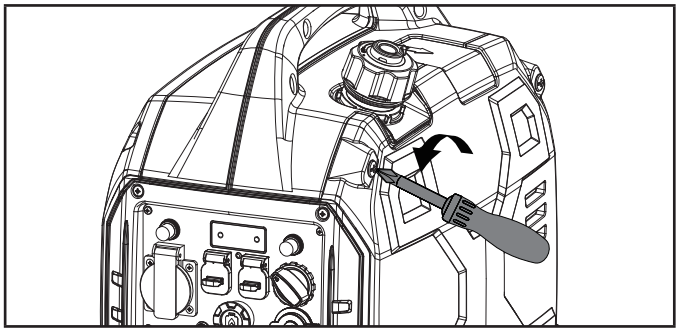

3. Retirez le bouchon de remplissage d'huile/la jauge pour ajouter de l'huile.
4. À l'aide d'un entonnoir, ajoutez jusqu'à 16.9 fl. oz. (500 ml) d'huile et replacez le bouchon de remplissage/la jauge d'huile, puis serrez le couvercle d'entretien. NE REMPLISSEZ PAS DE MANIÈRE EXCESSIVE.

REMARQUE

Lors de l'utilisation de la jauge pour vérifier le niveau d'huile, NE vissez PAS
la jauge lors de la vérification. posez-la simplement contre le haut de l'orifice.

En règle générale, l'huile est pleine lorsqu'elle peut être vue sur les filets médians et supérieurs de l'orifice. Ne pas incliner ou pencher le générateur lors de l'ajout d'huile.

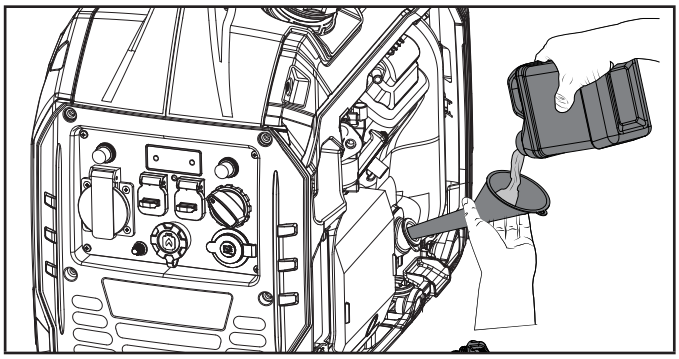

5. Vérifiez avant chaque utilisation le niveau d'huile du moteur et ajoutez-en si nécessaire.

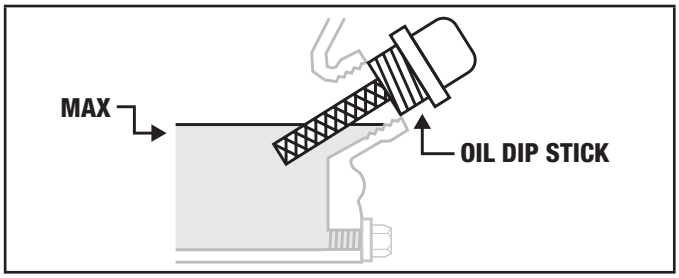

REMARQUE

Lors de l'utilisation de la jauge pour vérifier le niveau d'huile, NE vissez PAS

la jauge lors de la vérification. posez-la simplement contre le haut de l'orifice.

En règle générale, l'huile est pleine lorsqu'elle peut être vue sur les filets médians et supérieurs de l'orifice. Ne pas incliner ou pencher le générateur lors de l'ajout d'huile.

REMARQUE

Vérifiez souvent le niveau d'huile pendant la période de rodage. Référez-vous à la section Entretien pour les intervalles d'entretien recommandés.

PRÉCAUTION

Ce moteur est équipé d'un coupe en cas de faible niveau d'huile et s'arrêtera quand le niveau d'huile du carter se situe en-dessous du niveau seuil.

REMARQUE

Les 5 premières heures de fonctionnement constituent la période de rodage de l'appareil. Pendant la période de rodage, restez à ou en-dessous de 50 % de la puissance nominale en watts et variez la charge occasionnellement pour permettre aux enroulements du stator de chauffer et de refroidir. L'ajustement de la charge fera également que la vitesse du moteur varie légèrement et aidera à asseoir les segments de piston. Changez l'huile après la période de rodage de 5 heures.

REMARQUE

Il est possible d'utiliser de l'huile synthétique après la période initiale de rodage de 5 heures. L'utilisation d'huile synthétique ne diminue pas l'intervalle recommandé de changement d'huile. Une huile entièrement synthétique 5W-30 aidera au démarrage dans des températures ambiantes froides < 41° F (5° C).

Ajout de carburant E5 E10

DANGER

Les vapeurs d'essence sont hautement inflammables et extrêmement explosives.

N'allumez ni ne fumez PAS de cigarettes. Un incendie ou une explosion peut causer de graves brûlures voire le décès.

Ne remplissez ou ne videz le carburant qu'en extérieur, dans une zone bien ventilée. N'insérez PAS directement la pompe à essence dans le générateur. Utilisez un contenant approuvé pour transférer l'essence au générateur.

N'utilisez jamais un contenant d'essence, un réservoir d'essence ou tout autre article pour essence qui serait cassé, coupé, tordu ou endommagé.

NE remplissez PAS le réservoir de carburant de manière excessive. Conservez toujours le carburant loin des étincelles, des flammes nues, des veilleuses, de la chaleur et d'autres sources d'allumage.

Utilisez de l'essence sans plomb propre, fraîche et régulière avec un indice d'octane minimum de 85 et une teneur en éthanol de 10 % ou moins en volume. E5 E10 E15 E85

NE mélangez PAS l'huile avec l'essence.

1. Retirez le bouchon d'essence.
2. Ajoutez lentement l'essence dans le réservoir. NE REMPLISSEZ PAS DE MANIÈRE EXCESSIVE. Il est possible que l'essence se dilate après le remplissage. Un minimum de ¼ in. (6,4 mm) d'espace restant dans le réservoir est requis pour la dilation de l'essence, bien que plus de ¼ in. (6,4 mm) soit recommandé. L'essence peut sortir de force du réservoir en cas de dilatation en cas de remplissage excessif. Cela peut affecter la condition de fonctionnement stable du générateur.

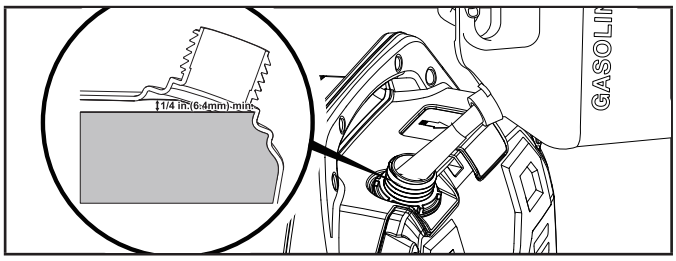

3. Le niveau de carburant approximatif est indiqué sur la jauge de carburant située sur le dessus du réservoir de carburant.

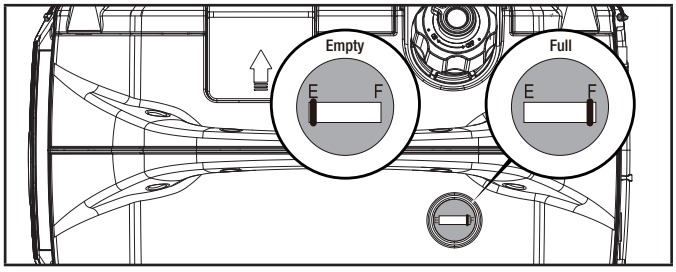

4. Vissez le bouchon du carburant et essuyez tout déversement de carburant.

FR

⚠ PRÉCAUTION

Utilisez de l'essence sans plomb avec un indice d'octane minimum de 85 et une teneur en éthanol de 10 % ou moins en volume.

N'allumez et ne fumez PAS de cigarettes lors du remplissage du réservoir.

NE PAS mélanger l'huile et l'essence, il s'agit d'un moteur à quatre temps avec huile et essence séparées.

NE remplissez PAS le réservoir de manière excessive. Remplissez le réservoir à environ ¼ in.
(6,4 mm) en-dessous de la partie supérieure du réservoir pour permettre la dilatation de l'essence.

N'insérez PAS directement la pompe à essence dans le générateur à la station-service. Utilisez un contenant approuvé pour le carburant pour transférer l'essence au générateur.

NE remplissez PAS le réservoir de carburant à l'intérieur, dans des garages, des remises ou dans tout bâtiment annexe.

NE remplissez PAS le réservoir lorsque le moteur est en marche ou chaud, laissez toujours le moteur refroidir au moins 30 minutes avant de faire le plein.

⚠ AVERTISSEMENT

Le fait de verser l'essence trop rapidement dans le filtre à carburant peut résulter en des éclaboussures d'essence autour du générateur et de l'opérateur lors du remplissage.

REMARQUE

Le moteur du générateur fonctionne bien avec de l'essence mélangée à 10 % ou moins d'éthanol. Lors de l'utilisation de mélanges éthanol-essence, il est important de noter certains problèmes :

- Les mélanges éthanol-essence peuvent absorber plus d'eau que l'essence seule.
- Ces mélanges d'éthanol peuvent éventuellement se séparer, laissant de l'eau ou une substance aqueuse dans le réservoir, la vanne de carburant et le carburateur. L'essence non utilisable peut être introduite dans le carburateur et causer des dommages au moteur et/ou créer des dangers potentiels.
- Si un stabilisateur de carburant est utilisé, confirmez que celui-ci est formulé pour être utilisé avec des mélanges éthanol-essence.
- Tout dégât ou danger causé par une utilisation de mélange essence-éthanol supérieur à 10 % de volume, d'essence stockée de manière inadaptée et/ou de stabilisateurs formulés de manière inadaptée, ne sont pas couverts par le garantie du fabricant.

Il est conseillé de toujours couper l'alimentation en essence et de faire fonctionner le moteur jusqu'à l'épuisement du carburant après chaque utilisation. Voir les Instructions de stockage en cas d'inutilisation prolongée.

Ajout de carburant : propane (GPL)

⚠ DANGER

Ne placez JAMAIS un récipient d'essence, un réservoir d'essence, une bouteille de GPL ou tout autre matériau combustible dans la trajectoire du gaz d'échappement lors du fonctionnement du moteur.

1. Confirmez que le sélecteur est en position FERMÉ.
2. Si vous utilisez une nouvelle bouteille de propane, retirez le bouchon en plastique du robinet de la bouteille.
3. Fixez l'assemblage du tuyau de GPL (inclus) au robinet de la bouteille de propane et serrez à la main.
4. Retirez la gaine en caoutchouc recouvrant le port de raccordement du propane sur l'onduleur.
5. Alignez le doigt en plastique sur le raccord mâle pour tuyau sur l'assemblage du tuyau de GPL avec la fente située à côté du raccord rapide femelle de l'onduleur.
6. Insérez le raccord de tuyau dans le raccord rapide et poussez-le jusqu'à ce que vous entendiez un « clic » et que le collier extérieur du raccord rapide avance.

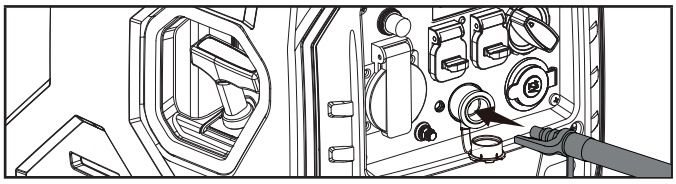

7. Vérifiez l'étanchéité de tous les raccords en les mouillant avec une solution d'eau et de savon. Des bulles qui apparaissent ou des bulles qui gonflent indiquent la présence d'une fuite. S'il existe une fuite sur un raccord, fermez alors le robinet de la bouteille et serrez le raccord. Rouvrez le robinet et vérifiez à nouveau le raccord avec une solution d'eau et de savon. Si la fuite persiste ou si la fuite ne se situe pas sur le raccord, alors n'utilisez pas le générateur et contactez le service clientèle.

REMARQUE

- Le tuyau de GPL inclus avec cet appareil fonctionne avec des réservoirs de GPL standard de 20 et 30 livres.
- Vérifiez que la date de requalification sur la bouteille n'a pas expiré.
- Toutes les nouvelles bouteilles doivent être purgées de l'air et de l'humidité avant le remplissage. Les bouteilles usagées qui n'ont pas été connectées ni gardées fermées doivent également être purgées.
- La procédure de purge doit être effectuée par un fournisseur de GPL (les bouteilles provenant d'un fournisseur d'échange doivent déjà avoir été purgées et remplies correctement).
- Positionnez toujours la bouteille de manière à ce que le raccord entre le robinet de la bouteille et l'entrée du générateur ne cause pas de coudes ou de plis aigus dans le tuyau de GPL.

⚠ PRÉCAUTION

Ne laissez pas des enfants altérer ni jouer avec la bouteille de GPL ni avec les raccords du tuyau.

⚠ PRÉCAUTION

Utilisez des bouteilles de GPL approuvées équipées d'un robinet OPD (overfilling prevention device, dispositif de trop-plein). Gardez toujours la bouteille en position verticale avec le robinet sur le dessus et installée au niveau du sol, sur une surface plate. Les bouteilles ne doivent pas être installées près d'une source de chaleur et ne doivent pas être exposées au soleil, à la pluie ni à la poussière. Lors du transport et du stockage, fermez le robinet de la bouteille et la vanne GPL du générateur, et déconnectez la bouteille. Bouchez le connecteur, généralement par un capuchon de protection en plastique, s'il y en a un. Gardez les bouteilles à l'écart de la chaleur et ventilées en cas de présence dans un véhicule.

⚠ AVERTISSEMENT

En cas de forte odeur de GPL : fermez le robinet sur la bouteille. Vérifiez l'étanchéité de tous les raccords en les mouillant avec une solution d'eau et de savon. Des bulles qui apparaissent ou des bulles qui gonflent indiquent la présence d'une fuite. Ne fumez pas et n'allumez pas de cigarette, ou vérifiez la présence d'une fuite à l'aide d'une allumette, d'une source de flamme nue ou d'un briquet. Contactez un technicien qualifié pour inspecter et réparer un système de GPL en cas de détection d'une fuite, avant d'utiliser le générateur.

Mise à la terre

Votre générateur doit en principe être correctement raccordé à une mise à la terre appropriée pour prévenir les chocs électriques.

⚠ AVERTISSEMENT

Une mauvaise mise à la terre du générateur peut résulter en un choc électrique.

Il a été fourni une borne de masse reliée au générateur (voir Commandes et fonctionnalités pour l'emplacement de la borne). Pour une mise à la terre à distance, connectez une longueur de fil de cuivre de gros calibre (12 AWG minimum) entre la borne de masse du générateur et une tige de cuivre enfoncée dans le sol. Nous vous recommandons fortement de consulter un électricien qualifié pour assurer un respect des codes d'électricité locaux.

Neutre flottant*(Ce Générateur)

- Le circuit neutre **N'EST PAS** connecté électriquement au châssis/à la masse du générateur.
- Le générateur (enroulement du stator) est isolé du châssis et de la broche de mise à la terre du réceptacle CA.
- Les appareils électriques qui nécessitent une connexion de la broche du réceptacle mis à la terre ne fonctionneront pas si la broche du réceptacle mis à la terre ne fonctionne pas.

Neutre lié au châssis*

- Le circuit neutre **EST** connecté électriquement au châssis/à la masse du générateur.
- La mise à la terre du système de générateur connecte la traverse inférieure du châssis sous l'alternateur. La mise à la terre du système est connectée au fil neutre CA.

** Voir la section Spécifications pour le type spécifié de mise à la terre.*

FONCTIONNEMENT

CO Shield® - Système de détection et d'arrêt automatique du monoxyde de carbone (CO)

La technologie CO Shield® surveille l'accumulation de monoxyde de carbone (CO) toxique produit par l'échappement du moteur lorsque le générateur est en marche. Si CO Shield® détecte des niveaux élevés de gaz CO, elle arrête automatiquement le moteur. Les générateurs sont destinés à être utilisés à l'extérieur, loin des bâtiments occupés et les gaz d'échappement dirigés loin des personnes et des bâtiments.

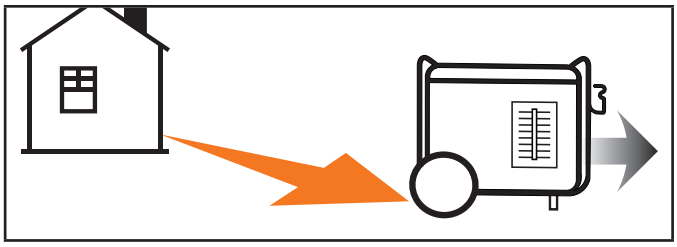

S'il est mal utilisé et employé dans un endroit qui entraîne l'accumulation de CO à l'intérieur d'un espace clos ou partiellement clos, par exemple une maison, un garage ou un garage avec la porte partiellement ouverte, CO Shield® éteindra automatiquement le générateur puis allumera une LED rouge. Lisez l'étiquette d'action pour connaître les étapes à suivre. **CO Shield® ne remplace pas un avertisseur de monoxyde de carbone intérieur.**

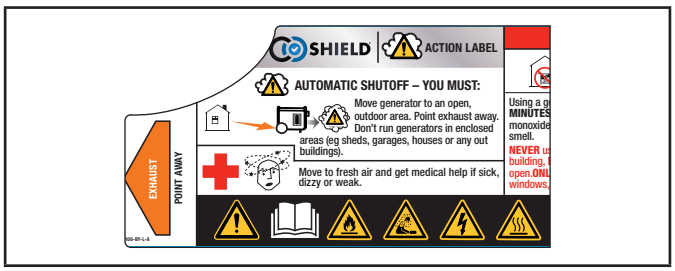

Lorsque vous vous approchez du générateur pour enquêter sur un arrêt, un voyant LED **rouge** clignotant dans la zone de protection contre le CO indique que le générateur s'est éteint en raison d'un risque d'accumulation de CO. Le voyant LED rouge clignote pendant au moins cinq (5) minutes après un d'arrêt.

FR

Placez le générateur dans un espace extérieur ouvert et éloignez l'échappement des personnes et des bâtiments. Une fois placé dans une zone sûre, le générateur peut être redémarré et les connexions électriques appropriées effectuées. Introduisez de l'air frais et ventilez l'endroit où le générateur s'est éteint.

Au démarrage, les LED rouge et jaune clignotent dix (10) fois simultanément pour indiquer que la LED fonctionne.

REMARQUE

Ce clignotement n'indique pas que le CO Shield® fonctionne, car le CO Shield® fonctionne en permanence lorsque le générateur est en marche. De plus, la LED ne clignotera pas (10) fois si le générateur a été redémarré dans la minute suivant son arrêt manuel. Cela ne se produit pas si le générateur s'arrête suite à un événement de CO élevé.

Si le système CO Shield® rencontre un défaut et ne fournit plus de protection, le générateur s'éteint automatiquement et le voyant LED **jaune** clignote pendant au moins cinq (5) minutes pour vous avertir du défaut.

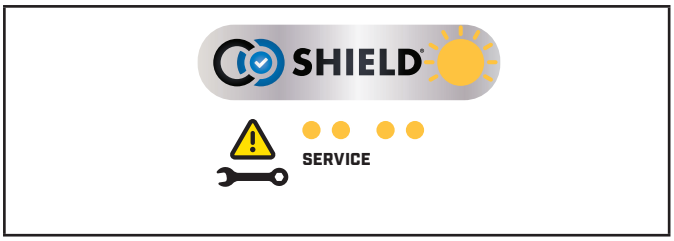

Appelez notre équipe d'assistance technique au pour une réparation. Le générateur peut être redémarré, mais continuera à s'arrêter.

REMARQUE

CO Shield® détectera l'accumulation de monoxyde de carbone provenant d'autres sources de combustion de carburant telles que les outils à moteur ou les radiateurs au propane utilisés dans la zone de fonctionnement. Si un autre générateur est utilisé et que l'échappement est dirigé vers un générateur équipé de CO Shield, le CO Shield peut déclencher une coupure en raison de l'augmentation des niveaux de monoxyde de carbone. Ce n'est pas une panne. Du monoxyde de carbone dangereux a été détecté. Vous devez prendre des mesures pour déplacer et orienter les équipements afin de mieux dissiper le monoxyde de carbone loin des personnes ou des bâtiments.

⚠ DANGER

Toute altération du système CO Shield® peut entraîner une situation dangereuse et annulera votre garantie.

Le retrait du module CO Shield ne permettra pas au générateur de démarrer.

Emplacement du générateur

⚠ AVERTISSEMENT

Ne faites JAMAIS fonctionner le générateur dans un bâtiment, un garage, une cave, un vide sanitaire, un hangar, une enceinte ou un compartiment, y compris le compartiment du générateur d'un véhicule de loisir.

N'utilisez ni ne démarrez JAMAIS le générateur à l'arrière d'un SUV, dans un camping-car, dans une remorque, dans le lit d'un camion (côtés classiques, plat ou autre configuration), sous des escaliers/cages d'escalier, près de murs ou de bâtiments, ou tout autre emplacement qui ne permettrait pas un refroidissement adéquat du générateur ni l'échappement correct du flux d'échappement du système de silencieux.

NE faites PAS fonctionner et ne stockez pas le générateur dans un environnent humide, comme sous la pluie ou la neige. Le fait d'utiliser un générateur dans un environnement humide peu résulter en de graves blessures ou le décès en raison d'une électrocution.

Dans certains États, les générateurs doivent être enregistrés auprès de la compagnie d'électricité locale lorsqu'ils sont utilisés sur des chantiers. Ils peuvent être soumis à des règles et réglementations supplémentaires, consultez votre autorité municipale locale.

Il faut toujours placer les générateurs sur une surface plate et de niveau, à tout moment (même lorsqu'ils ne sont pas utilisés).

Les générateurs doivent également disposer d'au moins 5 pieds (1,5 m) d'espace par rapport à tous les matériaux combustibles.

Les générateurs doivent également disposer d'au moins 3 pieds (91,4 cm) d'espace de tous les côtés pour assurer un refroidissement adéquat, la maintenance et l'entretien.

Placez toujours le générateur dans une zone bien ventilée. Ne placez JAMAIS le générateur près d'aérations ni d'admissions où des vapeurs d'échappement pourraient être aspirées dans des espaces occupés ou confinés.

Pensez toujours soigneusement au vent et aux courants d'air avant de positionner le générateur.

Laissez toujours les générateurs refroidir correctement avant le transport ou le stockage.

Le non-respect des précautions de sécurité peut résulter en des blessures physiques, des dégâts au générateur et annuler la garantie du fabricant.

⚠ AVERTISSEMENT

Lors du fonctionnement, le silencieux et les vapeurs d'échappement deviennent chauds. Si un espace adéquat de refroidissement et de respiration n'est pas fourni, ou si le générateur est bloqué ou clos, les températures peuvent devenir extrêmement élevées et peuvent mener à un incendie.

⚠ AVERTISSEMENT

Ne modifiez ou n'installez aucune extension ou extraction sur l'échappement/le silencieux, car cela annulerait toute garantie éventuelle.

Alerte d'environnement humide : N'exposez pas à la pluie et n'utilisez pas dans des endroits humides, sauf comme ce qui suit :

Si vous devez faire fonctionner l'appareil sous la pluie ou dans un lieu humide, NE faites PAS fonctionner sans protection adéquate des composants électriques.

Il est possible d'utiliser un auvent de sécurité ignifugé et qui assure une ventilation adéquate du flux d'échappement des moteurs. Gardez tous les objets à un minimum de 5 pieds (1,5 m) du générateur, à tout moment. La chaleur provenant de la surface du silencieux et du flux d'échappement peut enflammer les matériaux combustibles.

Protection contre les surtensions

Les appareils électroniques, y compris les ordinateurs et de nombreux appareils programmables, utilisent des composants conçus pour fonctionner à une plage de tension étroite et peuvent être affectés par des fluctuations temporaires de tension. Bien qu'il n'existe pas de moyen d'éviter les fluctuations de tension, vous pouvez prendre des mesures pour protéger les équipements électroniques sensibles.

– Installez des suppresseurs de surtension enfichables homologués UL1449 et CSA sur les prises qui alimentent vos équipements sensibles.
  Les suppresseurs de surtension sont disponibles dans des modèles à une prise et à multiprises. Ils sont conçus pour protéger contre presque toutes les fluctuations de tension de courte durée.

Démarrer le moteur

1. Veillez à ce que le générateur soit placé sur une surface plate et de niveau.
2. Déconnectez toutes les charges électriques du générateur. Ne démarrez ni n'arrêtez jamais le générateur avec des appareils électriques branchés ou allumés.
3. Tournez le levier d'aération du bouchon de carburant en position « OUVERT ».

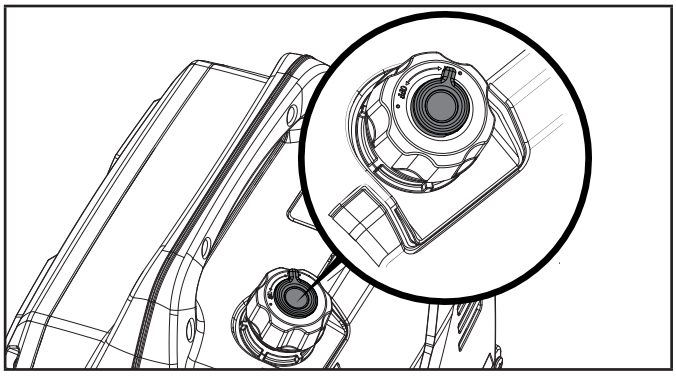

4. Tournez le sélecteur de démarrage EZ dans le sens horaire en position « STARTER » complète.

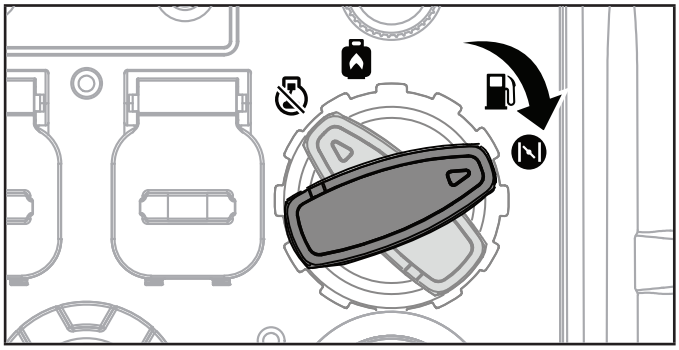

5. Lors du démarrage du moteur, tirez lentement sur le cordon de recul jusqu'à ce que vous sentiez une résistance, relâchez le cordon et d'un coup rapide tirez pour démarrer, cela évite tout rebond ou dommage à l'ensemble de recul. Si le moteur ne démarre pas, répétez ce processus

⚠ AVERTISSEMENT

Une traction trop soudaine ou agressive sur le cordon de recul endommagerait le dispositif de recul et annulerait toute garantie éventuelle.

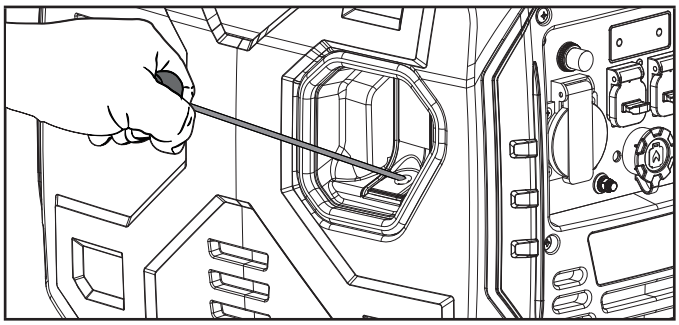

6. Tandis que le moteur chauffe, placez le sélecteur de démarrage EZ en position « MARCHE ».

FR

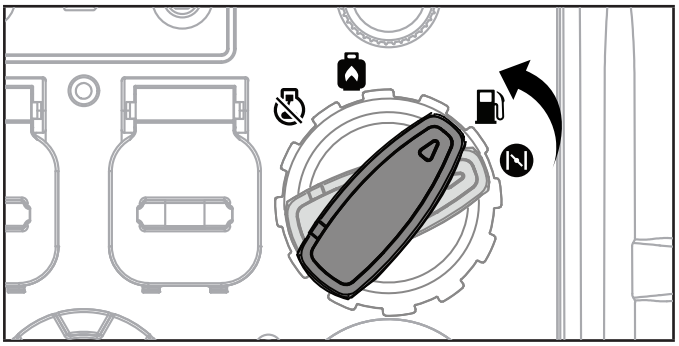

REMARQUE

Pour les redémarrages à l'essence avec un moteur chaud et(ou) dans une température ambiante chaude > 86°F (30°C) : Tournez le sélecteur de démarrage EZ en position « STARTER » lors de la première tentative de traction sur le cordon de recul. Si le générateur ne démarre pas après la première tentative, tournez le sélecteur pour le mettre en position « MARCHE » pour les trois prochaines tentatives. Qui dit trop de starter, dit encrassement des bougies et inondation du moteur. Ceci fera que le moteur ne démarrera pas.

REMARQUE

Pour le démarrage à l'essence à une température ambiante standard > 15 °C (59 °F) : Gardez le sélecteur de démarrage EZ en position « STARTER » pendant trois tentatives de traction sur le cordon de recul. Si le générateur ne démarre pas après trois tentatives, tournez le sélecteur de démarrage EZ pour le mettre en position « FONCTIONNEMENT » pour les trois prochaines tentatives. Qui dit trop de starter, dit encrassement des bougies et inondation du moteur. Ceci fera que le moteur ne démarrera pas.

REMARQUE

Pour le démarrage à l'essence à une température ambiante froide < 15 °C (59 °F) : Maintenez le sélecteur de démarrage EZ en position « STARTER » jusqu'à ce que le moteur démarre. Dès que le moteur démarre, placez le sélecteur de démarrage EZ en position « MARCHE ». En périodes de froid extrême, cela peut prendre plusieurs secondes.

REMARQUE

Si le moteur démarre mais que le fonctionnement s'interrompt, vérifiez que le générateur est sur une surface plate et de niveau. Le moteur est équipé d'un capteur de faible niveau d'huile qui évitera que le moteur ne fonctionne quand le niveau d'huile se situe sous le seuil critique.

Démarrer le moteur : propane (GPL)

1. Veillez à ce que le générateur soit placé sur une surface plate et de niveau.
2. Déconnectez toutes les charges électriques du générateur. Ne démarrez ni n'arrêtez jamais le générateur avec des appareils électriques branchés ou allumés.
3. Ouvrez complètement la vanne sur la bouteille de GPL.

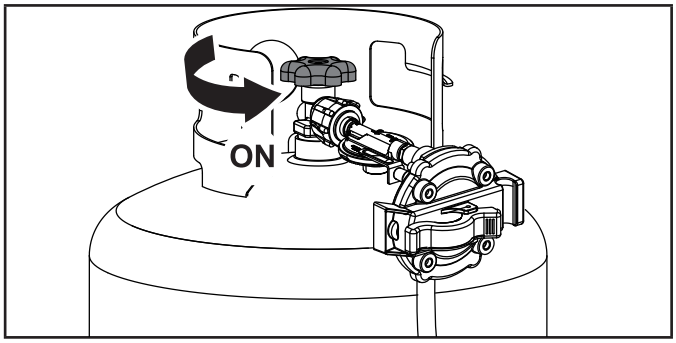

Démarrage du moteur à froid

4. Déplacez le sélecteur sur la position « STARTER ».

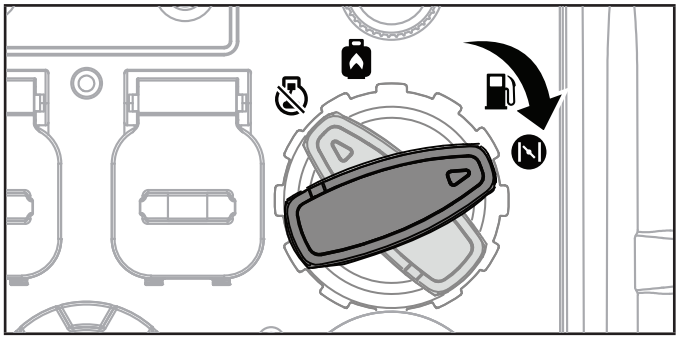

5. Tirez le cordon de recul 2 à 3 fois.

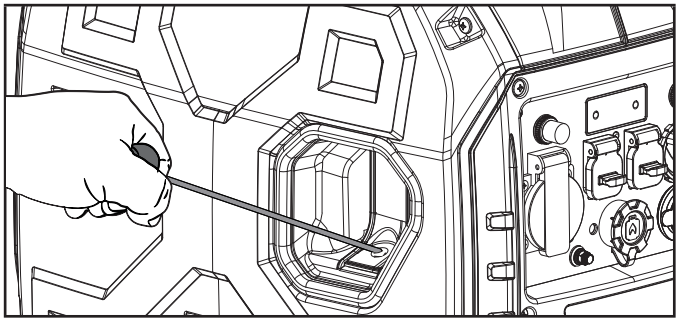

6. Tournez le sélecteur sur la position « FONCTIONNEMENT » du propane.

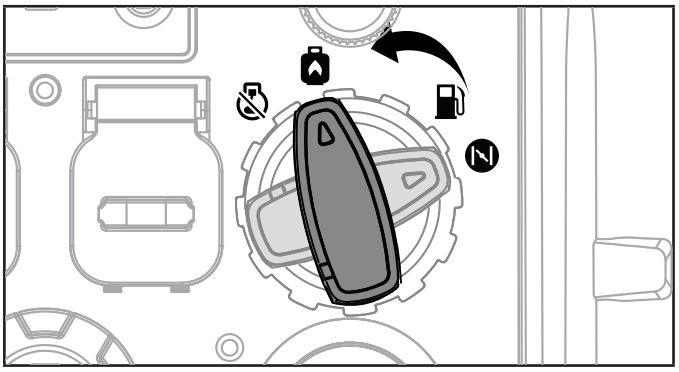

7. Lors du démarrage du moteur, tirez lentement sur le cordon de recul jusqu'à ce que vous sentiez une résistance, relâchez le cordon et d'un coup rapide tirez pour démarrer, cela évite tout rebond ou dommage à l'ensemble de recul. Si le moteur ne démarre pas, répétez ce processus.

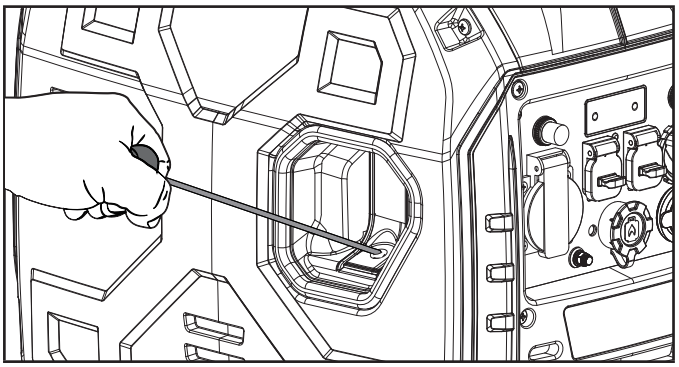

Démarrage du moteur à chaud

4. Tournez le sélecteur sur la position « FONCTIONNEMENT » du propane..

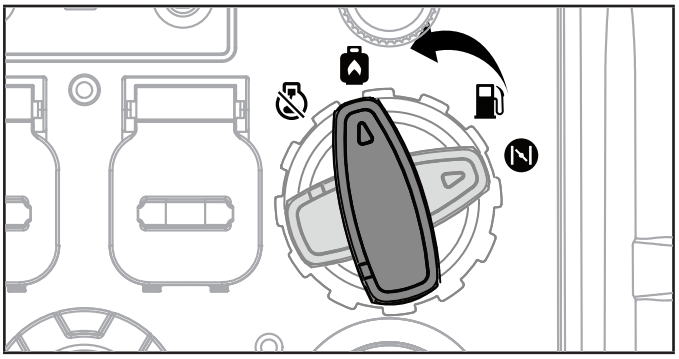

5. Lors du démarrage du moteur, tirez lentement sur le cordon de recul jusqu'à ce que vous sentiez une résistance, relâchez le cordon et d'un coup rapide tirez pour démarrer, cela évite tout rebond ou dommage à l'ensemble de recul. Si le moteur ne démarre pas, répétez ce processus.

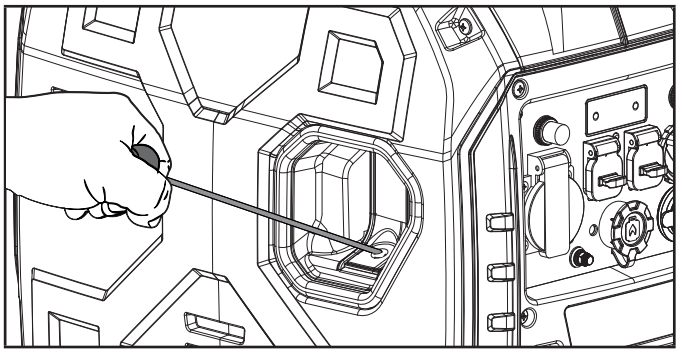

⚠ AVERTISSEMENT

Une traction trop soudaine ou agressive sur le cordon de recul endommagerait le dispositif de recul et annulerait toute garantie éventuelle.

NOTICE

L'accumulation de givre sur la bouteille de GPL et les détendeurs est courante pendant le fonctionnement et n'est normalement pas le signe d'un problème. À mesure que le GPL se vaporise et se déplace de la bouteille vers le moteur du générateur, il se dilate. La quantité de givre qui se forme peut être affectée par la taille de la bouteille, la quantité de GPL utilisée, l'humidité de l'air et d'autres conditions de fonctionnement.

Dans des situations inhabituelles, ce givre peut restreindre le flux de GPL vers le générateur, résultant en une détérioration de la performance. Par exemple, si la température de la bouteille est réduite à un niveau très faible, alors le taux auquel le GPL se vaporise s'en trouve également réduit. Il est possible que le moteur ne reçoive pas un flux suffisant. Ceci n'indique pas un problème avec le générateur, mais uniquement un problème avec le flux de GPL de la bouteille. Si les performances du générateur semblent se détériorer en même temps qu'une formation de glace est observée sur la vanne du réservoir, le tuyau ou le détendeur, certaines mesures peuvent être prises pour éliminer ce symptôme.

Dans de rares situations, il peut être utile de réduire ou d'éliminer les effets du circuit de carburant froid en effectuant l'une des opérations suivantes :

– Échangez les bouteilles de carburant pour permettre à la première bouteille de se réchauffer, en répétant l'opération si nécessaire.
– Placez la bouteille à l'extrémité du générateur, près de la poignée, là où l'air du ventilateur du moteur sort du générateur. Cet air est légèrement chauffé en passant au-dessus du moteur. La bouteille ne doit pas être placée sur le chemin de la sortie du silencieux.
– La bouteille peut être temporairement chauffée en versant de l'eau chaude sur la partie supérieure de la bouteille.

Connecter des charges électriques

Laissez le moteur se stabiliser et chauffer pendant quelques minutes après le démarrage.

FR

Branchez et allumez les charges électriques souhaitées de 220 V CA monophasé, 50 Hz.

– NE connectez PAS des charges triphasées au générateur.

– NE surchargez PAS le générateur.

⚠ AVERTISSEMENT

Souvenez-vous de toujours brancher directement vos appareils dans le générateur et de ne pas brancher le cordon d'alimentation du générateur dans une prise électrique ni de se connecter au panneau de disjoncteur de votre domicile. Le fait de connecter un générateur aux lignes de courant de la compagnie d'électricité de votre domicile, ou à une autre source d'alimentation, appelé alimentation à contre-courant, est une pratique dangereuse qui est illégale dans de nombreux États et municipalités.

Cette action, si elle n'est pas effectuée correctement, peut endommager votre générateur ou vos appareils. Elle peut causer des blessures graves, voire le décès, à vous ou à un employé de la compagnie d'électricité qui tente de rétablir le courant lors d'une panne dans le voisinage et qui peut alors rencontrer inopinément une haute tension sur la ligne électrique et subir un choc mortel.

Que des blessures surviennent ou non, si l'installation est incorrecte et non conforme aux lois et codes en vigueur. Si cette pratique est découverte dans votre domicile, vous pouvez être soumis à des amendes ou la compagnie d'électricité peut couper l'alimentation de votre domicile.

Si le générateur doit être connecté à un système électrique de bâtiment, ces connexions doivent isoler la puissance du générateur de la puissance du réseau électrique. Il relève de votre responsabilité de veiller à ce que l'électricité de votre générateur ne soient pas renvoyées dans les lignes de courant de la compagnie d'électricité. Ces connexions doivent être conformes à toutes les lois et tous les codes applicables. Consultez votre compagnie d'électricité locale ou un électricien qualifié pour installer correctement cette connexion.

Ne surchargez pas le générateur

Capacité

Suivez ces étapes simples pour calculer les watts de fonctionnement et de démarrage nécessaires à vos objectifs :

1. Sélectionnez les appareils électriques que vous planifiez d'utiliser en même temps.
2. Faites le total des watts de fonctionnement de ces appareils. Voici la quantité de puissance dont vous avez besoin pour que vos appareils fonctionnent.
3. Identifiez les watts de démarrage les plus élevés de tous les appareils identifiés à l'étape 1. Ajoutez ce nombre au nombre calculé à l'étape 2. Les watts de démarrage sont la pointe de puissance nécessaire au démarrage de certains équipements électriques. Suivez les étapes répertoriées sous « Gestion de la puissance » pour garantir que seul un appareil sera démarré à la fois.
4. Si la sortie de puissance du générateur est coupée en raison d'un état de surcharge indiqué par le voyant clignotant de surcharge CA, baissez la charge en débranchant un ou plusieurs des appareils. Appuyez ensuite sur le bouton de réinitialisation de surcharge CA avant de redémarrer le générateur pour un fonctionnement normal continu.

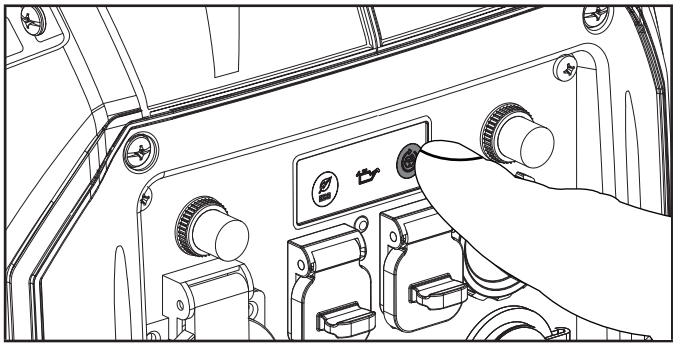

Gestion de la puissance

Utilisez la formule suivante pour convertir la tension et les ampères en watts :

Volts × Ampères = Watts

Afin de prolonger la durée de vie de votre générateur et des appareils branchés, suivez ces étapes pour ajouter une charge électrique :

1. Démarrez le générateur sans charge électrique branchée.
2. Laissez le moteur fonctionner pendant quelques minutes pour qu'il arrive à température.
3. Branchez et allumez le premier appareil. Il est préférable de brancher en premier l'appareil ayant la plus importante charge.
4. Laissez le moteur se stabiliser.
5. Branchez et allumez l'appareil suivant.
6. Laissez le moteur se stabiliser.
7. Répétez les étapes 5-6 pour chaque appareil supplémentaire.

REMARQUE

N'excédez jamais la capacité spécifiée lors de l'ajout de charges au générateur.

Mode éco (économique)

Le bouton du Mode éco peut être activé pour activer le contrôle d'économie afin de minimiser la consommation de carburant et le bruit tout en faisant fonctionner l'appareil à des moments de sortie

électrique réduite. Le Mode éco permet de mettre la vitesse du moteur au ralenti pendant les périodes de non-utilisation.

La vitesse du moteur revient à la normale quand une charge électrique est connectée. Quand le mode éco est à l'arrêt, le moteur fonctionne en continu à une vitesse normale.

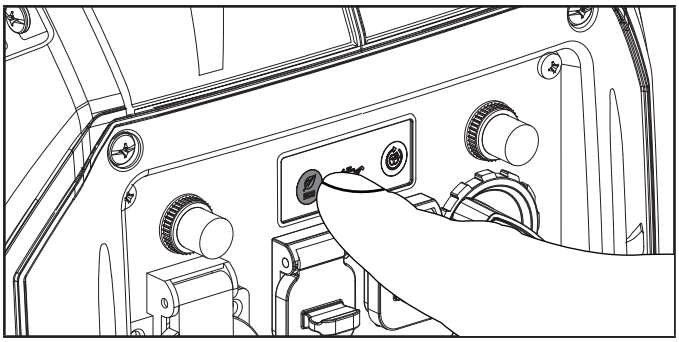

⚠ PRÉCAUTION

Lors des périodes de charge électrique élevée ou de fluctuations temporaires, le Mode éco doit être à l'arrêt.

Prise style automobile régulée de 12 V CC

La ou les prises de 12 V CC peuvent être utilisées avec les accessoires fournis et d'autres prises style automobile de 12 V CC disponibles dans le commerce. Confirmez que la plage de tension d'entrée de votre appareil est d'au moins 12-24 V CC.

⚠ AVERTISSEMENT

Lors de la charge d'un appareil, ne le placez pas à proximité ou sur le côté échappement du générateur. La chaleur extrême causée par les gaz d'échappement peut endommager l'appareil et créer un danger d'incendie potentiel. Une exposition prolongée aux gaz d'échappement du moteur peut provoquer des blessures graves, voire mortelles.

Charge de la batterie

1. Avant de connecter le câble de charge de la batterie à la batterie installée dans un véhicule, déconnectez le câble de mise à la terre de la batterie du véhicule de la borne négative (-) de la batterie.
2. Branchez le câble de charge de la batterie dans le réceptacle 12 V CC du générateur.
3. Connectez le câble rouge de charge de la batterie (+) à la borne rouge de la batterie (+).
4. Connectez le câble noir de charge de la batterie (-) à la borne noire de la batterie (-).
5. Démarrez le générateur.

Important : La ou les prises de 12 V CC ne doivent être utilisées qu'avec les accessoires fournis et les autres prises style automobile de 12 V CC disponibles dans le commerce. Veillez à ce que tous les appareils électriques, y compris les lignes et connecteurs, soient en bon état avant une connexion au générateur.

⚠ PRÉCAUTION

N'utilisez pas des prises 230 V CA et 12 V CC en même temps, sinon vous pourriez endommager le générateur ou l'équipement et annuler votre garantie.

⚠ AVERTISSEMENT

Ne démarrez pas le véhicule alors que le câble de charge de la batterie est connecté et que le générateur fonctionne. Cela ne donnera pas de surcroît de puissance à la batterie. Il est possible que cela endommage le véhicule ou le générateur. Chargez uniquement des batteries plomb-acide humides ventilées. Les autres types de batteries sont susceptibles d'éclater, causant des blessures ou des dommages corporels.

REMARQUE

Veillez à ce que tous les appareils électriques, y compris les lignes et connecteurs, soient en bon état avant une connexion au générateur.

FR

Fonctionnement parallèle

Le modèle Champion 93001i-DF-EU est prêt à être utilisé en parallèle et peut fonctionner en parallèle avec un autre appareil Champion pour augmenter la puissance électrique totale disponible. Un kit parallèle Champion (équipement facultatif) est requis pour un fonctionnement en parallèle. Le modèle 500740-WL-EU est le modèle recommandé pour cet appareil. Pour une liste des modèles compatibles ou pour commander un kit parallèle, veuillez téléphoner au service client au ou consultez le site www.championpowerequipment.eu

Des instructions détaillées pour l'installation et le fonctionnement du kit parallèle des générateurs connectés sont fournies dans le manuel de l'opérateur du kit parallèle.

Arrêtez le moteur

1. Éteignez et débranchez toutes les charges électriques. Ne démarrez ni n'arrêtez jamais le générateur avec des appareils électriques branchés ou allumés.
2. Laissez le générateur tourner sans charge pendant plusieurs minutes pour stabiliser les températures internes du moteur et du générateur.
3. Tournez le levier d'aération du bouchon de carburant en position « FERMÉ ».

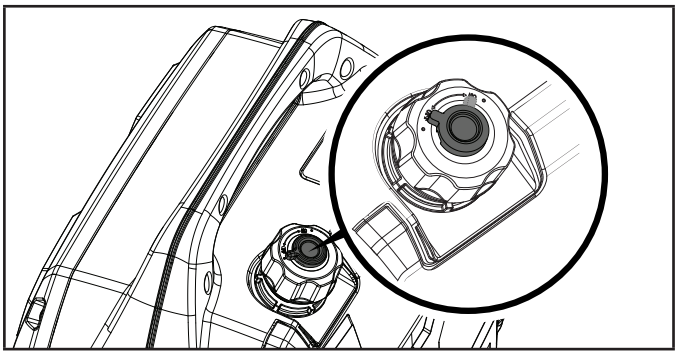

4. Tournez le sélecteur de démarrage EZ dans le sens antihoraire en position ARRÊT.

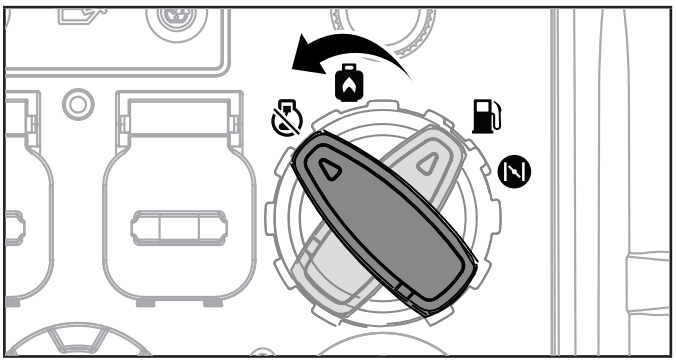

Important : Veillez à ce que le sélecteur de démarrage EZ et le levier d'aération du carburant soient toujours respectivement en position « ARRÊT » et « FERMÉ » lorsque le générateur n'est pas utilisé.

REMARQUE

Si le générateur ne sera pas utilisé pendant une période de deux (2) semaines ou plus, veuillez voir la section Stockage pour le stockage approprié du moteur et du carburant.

Propane

1. Éteignez et débranchez toutes les charges électriques. Ne démarrez ni n'arrêtez jamais le générateur avec des appareils électriques branchés ou allumés.
2. Laissez le générateur tourner sans charge pendant plusieurs minutes pour stabiliser les températures internes du moteur et du générateur.
3. Fermez la vanne de carburant sur la bouteille de propane.

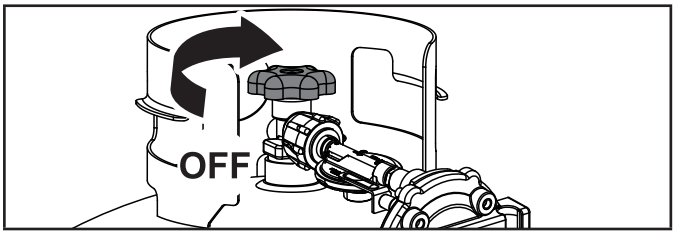

4. Tournez le sélecteur dans le sens antihoraire sur la position « ARRÊT ».

PRÉCAUTION

Lorsque vous utilisez du propane, le bouton EZ sera désactivé par sécurité. La seule manière de stopper le générateur est de fermer le robinet du cylindre.

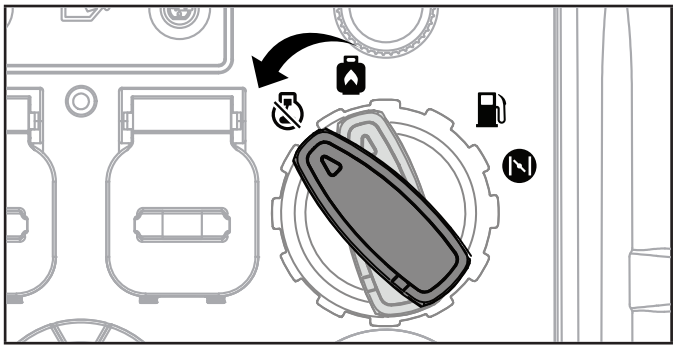

REMARQUE

Si le générateur ne sera pas utilisé pendant une période de deux (2) semaines ou plus, veuillez voir la section Stockage pour le stockage approprié du moteur et du carburant.

Déplacement du générateur

PRÉCAUTION

- Éteignez TOUJOURS le générateur et veillez à ce que la vanne de carburant soit fermée.
- Veillez TOUJOURS à ce que le moteur et le silencieux aient refroidis avant de pouvoir manipuler le générateur en toute sécurité (généralement 15-30 minutes).
- Ne faites pas tomber et ne cognez pas l'appareil. Ne placez pas d'objets lourds dessus.

AVERTISSEMENT

Le non-respect de ces instructions peut entraîner des blessures corporelles ou des dommages au générateur, et par conséquent l'annulation de votre garantie.

Soulevez l'appareil par la poignée de transport et déplacez-le vers l'emplacement souhaité.

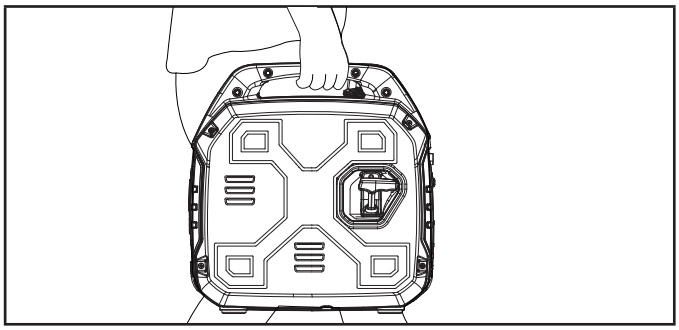

Fonctionnement à haute altitude

La densité de l'air à haute altitude est plus faible qu'au niveau de la mer. La puissance du moteur est réduite car la masse d'air et le rapport air-carburant diminuent. La puissance du moteur et la sortie du générateur seront réduites d'environ 3½ % pour chaque 1000 pieds d'altitude au-dessus du niveau de la mer. À haute altitude, il peut également en résulter une augmentation des émissions des gaz d'échappement en raison de l'augmentation de l'enrichissement du rapport air-carburant. La haute altitude peut inclure d'autres problèmes, notamment un démarrage difficile, une augmentation de la consommation de carburant et l'encrassement des bougies.

Afin d'atténuer les problèmes dus à la haute altitude autres que la perte naturelle de puissance, CPE peut fournir un gicleur principal du carburateur pour haute altitude. Le gicleur principal alternatif et les instructions d'installation peuvent être obtenus en contactant notre Technical Support Team. Les instructions d'installation sont également disponibles dans l'espace Bulletin technique du site Web de CPE.

Le numéro de pièce et l'altitude minimum recommandée pour l'application du gicleur principal pour haute altitude sont répertoriés dans le tableau suivant.

Afin de sélectionner le gicleur principal pour haute altitude adéquat, il est nécessaire d'identifier le modèle de carburateur. À cet effet, un code est indiqué sur le côté sur carburateur. Sélectionnez le bon numéro de pièce de gicleur pour haute altitude correspondant au code de carburateur trouvé sur votre carburateur en particulier.

Carb. Code	Haute alt. Numéro de pièce de gicleur	Min. Altitude
100733457	100005759	3281-6562ft. (1000-2000m)
	100005736	6562-9843ft. (2000-3000m)

⚠ AVERTISSEMENT

Un fonctionnement à l'aide du gicleur principal alternatif à des altitudes inférieures à l'altitude minimum recommandée peut endommager le moteur. Pour un fonctionnement à une altitude inférieure, le gicleur principal standard fourni à l'origine doit être utilisé. Faire fonctionner le moteur avec la mauvaise configuration de moteur à une altitude donnée peut augmenter ses émissions et diminuer l'efficacité du carburant et la performance.

ENTRETIEN

Assurez-vous que le générateur reste propre et soit correctement stocké. Ne faites fonctionner l'appareil que sur une surface plate et de niveau dans un environnement opérationnel propre et sec. N'exposez PAS l'appareil à des conditions extrêmes, à une poussière excessive, à de la saleté, à de la moisissure ou à des vapeurs corrosives.

⚠ AVERTISSEMENT

Ne faites jamais fonctionner un générateur endommagé ou défectueux.

⚠ AVERTISSEMENT

Votre générateur a besoin d'un entretien et d'une maintenance réguliers, le fait de ne pas bien entretenir et maintenir votre générateur régulièrement entraînera l'annulation de toute garantie éventuelle. Pour des conseils clairs, lisez et comprenez cette section.

REMARQUE

Pour les Dispositifs et systèmes de contrôle des émissions, lisez et comprenez vos responsabilités concernant l'entretien comme indiqué dans la Déclaration de garantie du contrôle des émissions de ce manuel.

Le propriétaire/opérateur est responsable de l'entretien et la maintenance périodique.

Réalisez tout l'entretien planifié dans les délais.

Corrigez tout problème avant de faire fonctionner le générateur.

Pour un entretien ou pour une assistance concernant les pièces, contactez notre Technical Support Team au .

Nettoyage du générateur

⚠ PRÉCAUTION

Evitez de vaporiser, asperger ou laver à haute pression le générateur.

Il est possible que de l'eau pénètre dans le générateur par les fentes de refroidissement et endommage les enroulements du générateur. Elle peut également contaminer le système de carburant.

1. Utilisez un chiffon humide pour nettoyer les surfaces extérieures du générateur.
2. Utilisez une brosse souple pour retirer la saleté et l'huile.
3. Utilisez un compresseur d'air (25 PSI) pour nettoyer la saleté et les débris du générateur.

FR

4. Inspectez toutes les aérations et les fentes d'aération pour veiller à ce qu'elles soient propres et non obstruées.

Pour éviter tout démarrage accidentel, retirez et mettez à la terre le fil de la bougie d'allumage avant d'effectuer un entretien.

Changement de l'huile moteur

Recommandé toutes les 100 heures ou annuellement.
Vidanger l'huile lorsque le moteur est chaud. Référez-vous aux spécifications de l'huile pour sélectionner le type approprié à votre environnement opérationnel.

1. Placez le générateur sur le dessus d'un plan ou d'une table de travail.
2. Desserrez les vis du couvercle et retirez le couvercle d'entretien.
3. Retirez le bouchon de remplissage d'huile/la jauge.

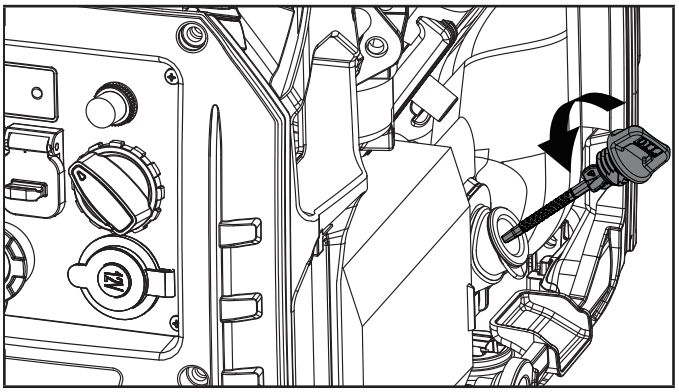

4. Inclinez le générateur sur le côté et laissez l'huile se vider complètement.

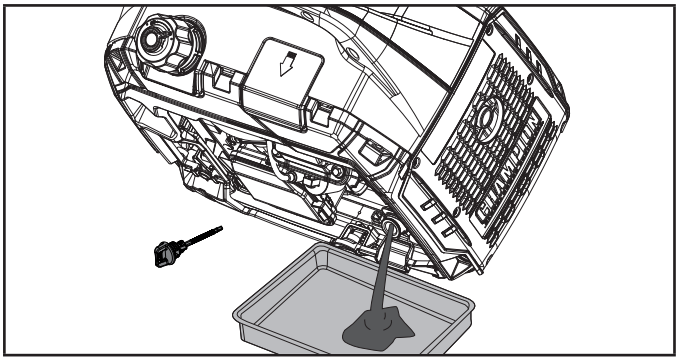

5. Ajoutez de l'huile conformément à *Ajout d'huile moteur* à la section *Montage*.
   Recommandé 10W30. NE PAS TROP REMPLIR. L'huile d'entretien de routine n'est pas incluse.
6. Réinstallez le bouchon de remplissage d'huile/la jauge et le couvercle d'entretien.
7. Éliminez l'huile usagée dans une installation de gestion des déchets agréée.

REMARQUE

Une fois l'huile ajoutée, sur une surface plane, en règle générale, l'huile doit être visible à environ 1-2 fils du haut du trou de l'orifice d'huile. Si vous utilisez la

jauge pour vérifier le niveau d'huile, NE vissez PAS la jauge pendant la vérification, placez-la simplement contre le haut du port et prenez la lecture.

Nettoyage et ajustement de la bougie d'allumage

1. Recommandé toutes les 50 heures d'utilisation ou annuellement.

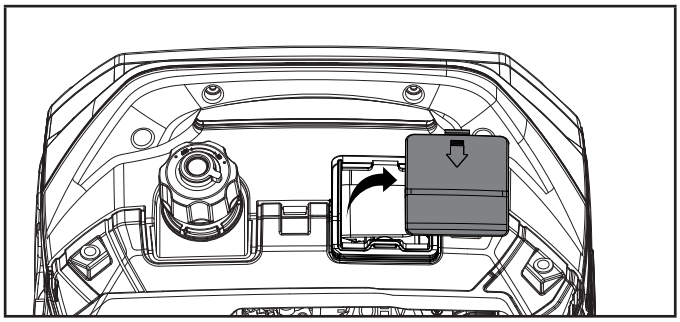

2. Retirez le câble de bougie d'allumage de la bougie d'allumage.
3. Utilisez un outil pour douille de bougie d'allumage ou une 13/16 in. (21 mm) douille pour retirer la bougie.

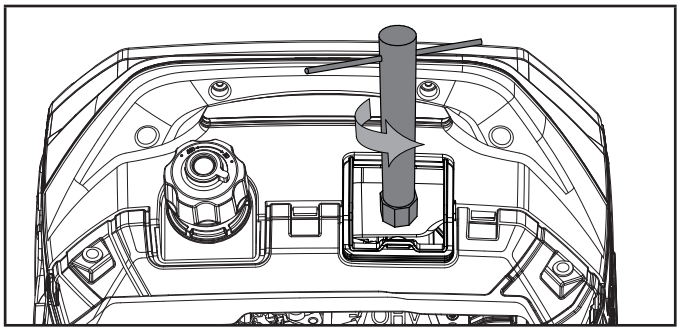

4. Inspectez l'électrode présente sur la bougie. Celle-ci doit être propre et non usée afin de produire l'étincelle requise pour l'allumage.
5. Veillez à ce que l'écart de bougie d'allumage soit 0.024-0.031 in. (0.6-0.8 mm).

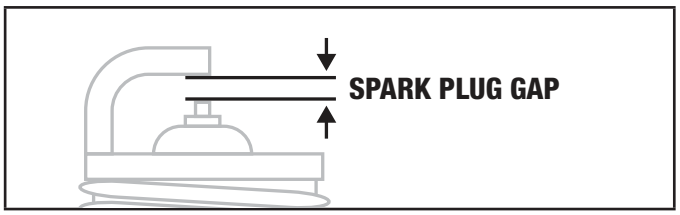

6. Référez-vous aux types de bougie d'allumage dans Spécifications lors du remplacement de la bougie.
7. Réinstallez fermement la bougie.
8. Fixez le câble de bougie d'allumage à la bougie d'allumage.
9. Réinstallez le couvercle d'accès au pare-étincelles

Nettoyage du filtre à air

1. Recommandé toutes les 100 heures ou mensuellement. Retirez le couvercle de maintenance.
2. Localisez le couvercle en plastique du filtre à air et retirez-le en pinçant les clips ensemble et en tirant le couvercle.

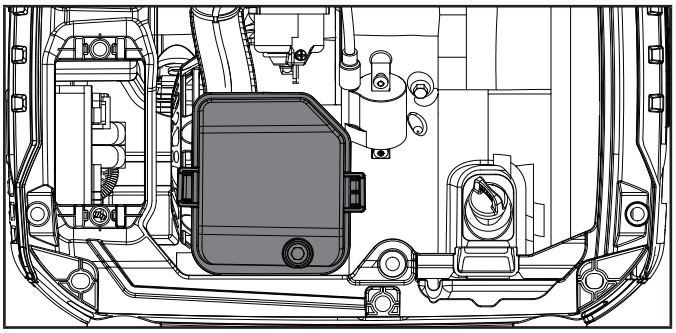

3. Retirez l'élément en mousse.
4. Nettoyez-le dans du détergent liquide et de l'eau. Pressez soigneusement jusqu'à ce qu'il soit sec dans un chiffon propre.
5. Saturez d'huile moteur propre.
6. Pressez dans un chiffon propre et absorbant pour retirer l'excès d'huile.
7. Placez le filtre dans le dispositif.
8. Réassemblez le couvercle du filtre à air.
9. Réinstallez le couvercle d'entretien et serrez les vis du couvercle de manière sécurisée.

Nettoyage du pare-étincelles

1. Recommandé toutes les 100 heures ou mensuellement. Laissez le moteur refroidir complètement avant d'effectuer l'entretien du pare-étincelles.
2. Retirez les 6 vis qui maintiennent la plaque de couvercle sur le côté du silencieux du générateur.
3. Retirez la vis qui retient le pare-étincelles au silencieux.
4. Retirez le pare-étincelles.
5. Retirez soigneusement les dépôts de carbone du pare-étincelles à l'aide d'une brosse métallique.

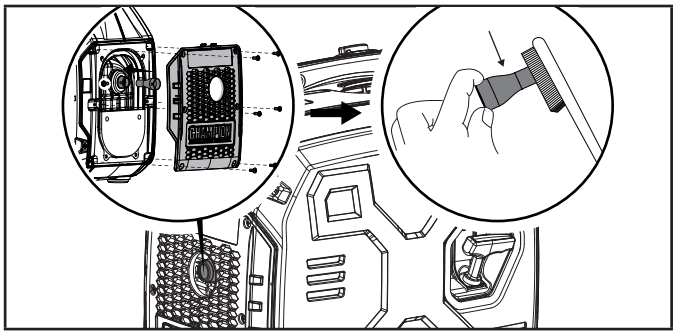

6. Remplacez le pare-étincelles si celui-ci est endommagé.
7. Positionnez le pare-étincelles sur le silencieux et fixez-le pare-étincelles et le couvercle de silencieux en inversant les étapes ci-dessus.

⚠ PRÉCAUTION

Le fait de ne pas nettoyer régulièrement le pare-étincelles entraînera une dégradation des performances du moteur et pourrait endommager le moteur, ce qui annulerait toute garantie éventuelle.

REMARQUE

Les lois fédérales et locales et les exigences administratives indiquent quand et où des pare-étincelles sont requis. Lorsque commandés, des pare-étincelles sont requis pour le fonctionnement de ce générateur dans les forêts nationales. En Californie, ce générateur ne doit pas être utilisé sur un terrain couvert de forêts, de broussailles ou d'herbe, à moins que le moteur ne soit équipé d'un pare-étincelles.

FR

Ajuster le régulateur

⚠ AVERTISSEMENT

Le fait d'altérer le régulateur réglé en usine annulera votre garantie.

Le mélange air-carburant n'est pas ajustable. Altérer le régulateur peut endommager votre générateur et vos appareils électriques, et annulera votre garantie. Contactez notre Technical Support Team au pour tous les autres besoins d'entretien et/ou d'ajustement.

Calendrier d'entretien

Suivez les intervalles d'entretien indiqués dans le calendrier d'entretien suivant.

Effectuez plus fréquemment un entretien sur votre générateur en cas de fonctionnement dans des conditions difficiles.

Contactez notre Technical Support Team au pour localiser le fournisseur de services le plus proche agréé par CPE pour vos besoins d'entretien du générateur ou du moteur.

CHAQUE 8 HEURES OU AVANT CHAQUE UTILISATION

- ☐ Vérifiez le niveau d'huile
- ☐ Nettoyez autour de l'admission d'air et du silencieux
- ☐ Vérifiez le tuyau de propane (GPL) à la recherche de fuites

LES 5 PREMIÈRES HEURES (RODAGE)

- ☐ Changer l'huile

CHAQUE 50 HEURES OU ANNUELLEMENT

- ☐ Nettoyez le filtre à air
- ☐ Changez l'huile en cas de fonctionnement sous une charge lourde ou dans des environnements chauds

CHAQUE 100 HEURES OU ANNUELLEMENT

- ☐ Changer l'huile
- ☐ Nettoyez/ajustez la bougie d'allumage
- ☐ Nettoyez le pare-étincelles
- ☐ Nettoyez le filtre de la vanne de carburant*

CHAQUE 250 HEURES

- ☐ Nettoyez la chambre de combustion*
- ☐ Vérifiez/ajustez le jeu de soupape*

CHAQUE 3 ANS

- ☐ Remplacez la conduite de carburant*
- ☐ Remplacez le tuyau de GPL

** Doit être effectué par des propriétaires compétents et expérimentés ou dans des centres d'entretien agréés par CPE.*

STOCKAGE

REMARQUE

Les instructions de stockage suivantes ne sont nécessaires que si vous utilisez de l'essence. Tant qu'il n'y a pas d'essence dans le réservoir, les lignes du systèmes ou le carburateur, le LPG ne se figera pas ou ne bloquera pas le carburateur. Mais vérifiez que le tuyau à LPG est déconnecté du générateur et que le réservoir LPG est éteint et correctement stocké. En cas de rangement pendant une longue période, inspectez le système de carburant et les lignes du tuyau LGP ainsi que les raccords à la recherche de fuites après l'avoir retiré du stockage.

⚠ DANGER

Les vapeurs d'essence sont hautement inflammables et extrêmement explosives.

N'allumez ni ne fumez PAS de cigarettes. Un incendie ou une explosion peut causer de graves brûlures voire le décès.

Ne remplissez ou ne videz le carburant qu'en extérieur, dans une zone bien ventilée. N'insérez PAS directement la pompe à essence dans le générateur. Utilisez un contenant approuvé pour transférer l'essence au générateur.

N'utilisez jamais un contenant d'essence, un réservoir d'essence ou tout autre article pour essence qui serait cassé, coupé, tordu ou endommagé.

NE remplissez PAS le réservoir d'essence de manière excessive. Conservez toujours le carburant loin des étincelles, des flammes nues, des veilleuses, de la chaleur et d'autres sources d'allumage.

Stockage à court terme (jusqu'à 30 jours)

L'essence dans le réservoir d'essence a une durée de conservation maximum de 1 an avec l'ajout de stabilisants de carburant correctement formulés et si stockée dans un endroit frais et sec. L'essence dans le carburateur, cependant, peut encrasser le carburateur si elle n'est pas utilisée ni vidée dans les 2-4 semaines. Nous vous recommandons de toujours retirer le carburant lorsque le générateur n'est pas utilisé pendant 30 jours.

Si vous utilisez le générateur dans les 2 semaines, suivez les étapes selon la section *Arrêter le moteur.*

1. Si vous n'utilisez pas le générateur pendant 2-4 semaines, commencez par vous assurer que tous les appareils sont déconnectés du générateur.
2. Démarrez le générateur comme indiqué à la section *Démarrer le moteur.*
3. Laissez le moteur tourner jusqu'à ce qu'il s'arrête en raison d'un épuisement du carburant.
4. Un fois le moteur éteint, tournez le sélecteur dans le sens antihoraire sur la position « ARRÊT ».

Stockage à moyen terme (30 jours - 1 an)

L'essence dans le réservoir a une durée de conservation maximum de 1 an avec l'ajout d'un stabilisant de carburant correctement formulé et stockée dans un endroit frais et sec.

1. Assurez-vous que tous les appareils sont déconnectés du générateur.
2. Ajoutez un stabilisant de carburant correctement formulé au réservoir d'essence.
3. Démarrez le moteur en suivant les instructions de la section *Démarrer le moteur.*
4. Faites fonctionner le générateur pendant 10 minutes afin que l'essence traitée effectue des cycles dans le système de carburant et le carburateur.
5. Laissez le moteur tourner jusqu'à ce qu'il s'arrête en raison d'un épuisement du carburant.
6. Un fois le moteur éteint, tournez le sélecteur dans le sens antihoraire sur la position « ARRÊT ».
7. Une fois que le carburant est épuisé et que le moteur s'est arrêté, laissez le moteur refroidir.
8. Retirez le couvercle d'entretien.
9. Retirez la bougie d'allumage et versez environ une cuillère à soupe d'huile dans le cylindre.
10. Tirez LENTEMENT le cordon pour faire tourner le moteur afin de distribuer et de lubrifier le cylindre.
11. Réinstallez la bougie d'allumage et le fil de la bougie d'allumage.
12. Réinstallez le couvercle d'entretien.
13. Nettoyez le générateur selon *Nettoyage du générateur.*
14. Stockez le générateur dans un endroit frais et sec à l'abri de la lumière directe du soleil.

Stockage à long terme (plus de 1 an)

Pour un stockage supérieur à 1 an, le réservoir d'essence et le carburateur doivent être complètement vidés de l'essence.

1. Assurez-vous que tous les appareils sont déconnectés du générateur.
2. Placez l'onduleur sur des blocs pour permettre au contenant d'essence ou au bac approprié de glisser sous l'onduleur.
3. Retirez le couvercle d'entretien.
4. Tournez le sélecteur sur la position « FONCTIONNEMENT » de l'essence.
5. À l'aide d'un tournevis Phillips, faites pivoter la vis de vidange dans le sens antihoraire (3) jusqu'à un tour complet. L'essence se vidangera par le tube transparent sous l'onduleur. Veillez à ce que l'essence vidangée se vide dans un contenant approprié.

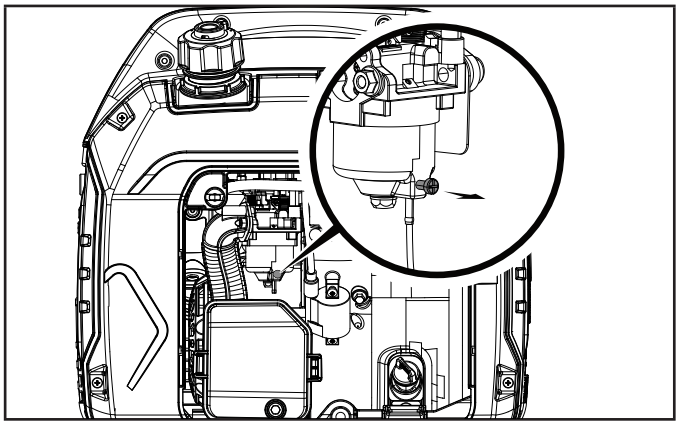

6. Lorsque l'essence cesse de venir du tube transparent, faites pivoter la vis de vidange dans le sens horaire jusqu'à ce qu'elle soit serrée. Éliminez l'essence vidangée de manière appropriée selon les réglementations ou directives locales.
7. Tournez le sélecteur de carburant sur la position « ARRÊT ».
8. Suivez les étapes 8-12 suivant Stockage à court terme.

Retrait du stockage

REMARQUE

Si le générateur a été mal stocké pendant une période supérieure à 30 jours avec un mélange d'essence-éthanol dans le réservoir d'essence et/ou le carburateur, toute l'essence doit être vidangée et le carburateur doit être soigneusement purgé de l'éthanol accumulé. Cette procédure implique des tâches techniques avancées. Pour une assistance, appelez notre Technical Support Team au .

Si le réservoir d'essence et le carburateur ont été correctement vidés de tout le mélange d'essence-éthanol avant que le générateur ne soit stocké, suivez les étapes ci-dessous lors du retrait du stockage.

1. Veillez à ce que le sélecteur de démarrage EZ soit en position « ARRÊT ».
2. Ajoutez de l'essence au générateur selon *Ajout de carburant : essence.*
3. Placez le sélecteur de démarrage EZ en position « DÉMARRAGE ».
4. Après 5 minutes, vérifiez les zones du carburateur et du filtre à air à la recherche de fuite d'essence. Si une fuite est constatée, le carburateur devra être démonté et nettoyé ou remplacé. Si vous ne constatez pas de fuite d'essence, tournez le sélecteur de démarrage EZ en position « ARRÊT ».
5. Vérifiez le niveau d'huile du moteur et ajoutez de l'huile propre et fraîche si nécessaire. Consultez Spécifications de l'huile pour le type d'huile approprié.

FR

6. Vérifiez et nettoyez le filtre à air de toute obstruction comme des insectes ou des toiles d'araignée. Si nécessaire, nettoyez le filtre à air selon Nettoyage du filtre à air.

⚠ AVERTISSEMENT

En cas de forte odeur de GPL : fermez le robinet sur la bouteille. Vérifiez l'étanchéité de tous les raccords en les mouillant avec une solution d'eau et de savon. Des bulles qui apparaissent ou des bulles qui gonflent indiquent la présence d'une fuite. Ne fumez pas et n'allumez pas de cigarette, ou vérifiez la présence d'une fuite à l'aide d'une allumette, d'une source de flamme nue ou d'un briquet. Contactez un technicien qualifié pour inspecter et réparer un système de GPL en cas de détection d'une fuite, avant d'utiliser le générateur.

DÉPANNAGE

Problème	Cause	Solution
Le moteur ne démarre pas.	Pas de carburant.	Ajoutez du carburant.
	Bougie d'allumage défectueuse.	Nettoyez et ajustez la bougie d'allumage ou remplacez-la.
	Niveau d'huile faible.	Remplissez le carter jusqu'au niveau approprié.
		Placez le générateur sur une surface plate et de niveau.
	Fil de la bougie d'allumage desserré.	Fixez le fil à la bougie d'allumage.
	La vanne de carburant est fermée.	Ouvrez la vanne de carburant.
	Sélecteur de démarrage EZ FERMÉ.	Tournez le sélecteur de démarrage EZ en position OUVERT.
	Ancien carburant ou eau dans le carburant.	Videz le carburant et remplacez-le par du carburant frais.
	Inondé par du carburant.	Laissez l'appareil reposer pendant 10 mn.
	Le module CO Shield® a été supprimé ou modifié.	Réinstallez le module ou contactez l'assistance technique.
Le moteur démarre mais tourne difficilement.	Starter dans la mauvaise position.	Placez le sélecteur de démarrage EZ en position « MARCHE ».
	Filtre à air sale.	Nettoyez ou remplacez le filtre à air.
	Vanne de carburant sale.	Nettoyez la vanne de carburant.
	Pare-étincelles obstrué.	Nettoyez le pare-étincelles.
Le moteur se coupe pendant le fonctionnement.	Plus de carburant.	Remplissez le réservoir de carburant.
	Niveau d'huile faible.	Remplissez le carter jusqu'au niveau approprié. Placez le générateur sur une surface plate et de niveau.
	Selon l'équipement, lorsque des arrêts CO Shield® se produisent en raison de l'accumulation de monoxyde de carbone (CO) et si le voyant LED rouge clignote sur le panneau.	Placez le générateur dans un espace extérieur ouvert. Dirigez l'échappement loin des personnes et des bâtiments. Sortez à l'air frais et consultez un médecin si vous êtes malade, étourdi(e) ou faible. Assurez-vous qu'il n'y a pas d'objets créant des obstructions à moins de 5 pieds du générateur. Les obstructions à proximité du générateur peuvent piéger les émissions de monoxyde de carbone près du générateur et provoquer l'arrêt du moteur. Si l'échappement du générateur est orienté face au vent, il peut être refoulé dans la zone de fonctionnement du générateur, créant ainsi une accumulation d'émissions de CO et déclenchant l'arrêt du moteur. Pour éviter un arrêt du moteur, tournez le générateur de 45° dans l'un ou l'autre sens pour permettre aux gaz d'échappement de s'éloigner du générateur. Si les arrêts du moteur se poursuivent, réajustez et alignez l'échappement avec la direction du vent pour qu'il s'éloigne du générateur.
	Selon l'équipement, lorsque des arrêts du CO Shield® se produisent en raison d'une défaillance du système et si le voyant LED rouge clignote sur le panneau.	Commencez par confirmer que le voyant LED jaune clignote lorsque/si le générateur s'éteint. Si le CO Shield continue de détecter le défaut et s'éteint, contactez l'assistance technique.
	Pare-étincelles obstrué.	Nettoyez le pare-étincelles.

FR

Problème	Cause	Solution
Le moteur démarre et s'arrête tout de suite.	Selon l'équipement, lorsque des arrêts CO Shield® se produisent en raison de l'accumulation de monoxyde de carbone (CO) et si le voyant LED rouge clignote sur le panneau.	Placez le générateur dans un espace extérieur ouvert. Dirigez l'échappement loin des personnes et des bâtiments. Sortez à l'air frais et consultez un médecin si vous êtes malade, étourdi(e) ou faible. Assurez-vous qu'il n'y a pas d'objets créant des obstructions à moins de 5 pieds du générateur. Les obstructions à proximité du générateur peuvent piéger les émissions de monoxyde de carbone près du générateur et provoquer l'arrêt du moteur. Si l'échappement du générateur est orienté face au vent, il peut être refoulé dans la zone de fonctionnement du générateur, créant ainsi une accumulation d'émissions de CO et déclenchant l'arrêt du moteur. Pour éviter un arrêt du moteur, tournez le générateur de 45° dans l'un ou l'autre sens pour permettre aux gaz d'échappement de s'éloigner du générateur. Si les arrêts du moteur se poursuivent, réajustez et alignez l'échappement avec la direction du vent pour qu'il s'éloigne du générateur.
	Selon l'équipement, lorsque des arrêts du CO Shield® se produisent en raison d'une défaillance du système et si le voyant LED rouge clignote sur le panneau.	Commencez par confirmer que le voyant LED jaune clignote lorsque/si le générateur s'éteint. Si le CO Shield® continue de détecter le défaut et s'éteint, contactez l'assistance technique.
Aucune des deux LED du CO Shield® ne clignote 10 fois au démarrage.	Démarrage du générateur dans la minute qui suit son arrêt manuel, pas un arrêt lié au CO.	Attendez 1 minute avant d'essayer de redémarrer le générateur. Les voyants doivent alors clignoter dix (10) fois.
Le générateur ne fournit pas assez de puissance ou surchauffe.	Le générateur est en surcharge.	Vérifiez la charge et ajustez-la. Voir « Connecter des charges électriques ».
	Filtre à air sale.	Nettoyez ou remplacez le filtre à air.
	Starter dans la mauvaise position.	Placez le sélecteur de démarrage EZ en position « MARCHE ».
Le moteur fonctionne mais pas de sortie CA.	Mauvaise connexion du cordon.	Vérifiez toutes les connexions.
	Le disjoncteur est ouvert.	Réinitialisez le disjoncteur. Vérifiez tous les disjoncteurs.
	Jeu de brosses défectueux.	Remplacez le jeu de brosses (centre d'entretien).
	Câblage desserré.	Inspectez et resserrez les connexions de câblage.
	Surcharge CA : bouton allumé en rouge	Réduisez la charge CA et appuyez sur le Bouton de réinitialisation de surcharge jusqu'à ce qu'il s'allume en vert.
	Autre.	Contactez la ligne d'assistance.
Le moteur peine ou faiblit.	Régulateur du moteur défectueux.	Contactez la ligne d'assistance.
	Vanne de carburant sale.	Nettoyez la vanne de carburant.
	Le carburateur est sale et fonctionne en mélange pauvre.	Contactez la ligne d'assistance.
	Starter dans la mauvaise position.	Placez le sélecteur de démarrage EZ en position « MARCHE ».
Déclenchement répété du disjoncteur.	Surcharge.	Vérifiez la charge et ajustez-la. Voir « Connecter des charges électriques ».
	Cordons d'alimentation ou appareil défectueux.	Vérifiez que les fils ne sont pas endommagés, dénudés ou effilochés. Remplacez l'appareil défectueux.
	Le disjoncteur est encore trop chaud.	Laissez l'appareil reposer pendant 5 mn.

Pour les autres problèmes, contactez l'assistance technique

SPÉCIFICATIONS

Spécifications du générateur

Modèle du générateur	93001i-DF-EU
Type de démarrage	Manual
Watts (Max/fonctionnement)	3000/2800
Watts (Max/fonctionnement)	3000/2520
Volts CA	220
Ampères CA @ 220 V	12.7
Volts CC	12
Ampères CC	8
Fréquence	50 Hz
Altitude max du lieu d'installation	1 000 m
Niveau de pression acoustique mesuré (7 m)	60 dB (A)
Niveau de pression acoustique mesuré (4 m)	74 dB (A)
Incertitude de mesure du bruit	≤1,5 dB (A)
Niveau de puissance acoustique garanti	96 dB (A)
Temp ambiante max (°C/°F)	40°C /104°F
Phase	Monophasé
Type de mise à la terre	Neutral Floating
Poids	47.4 lb. (21.5 kg)
Longueur	17.7 in. (45 cm)
Largeur	12 in. (30.4 cm)
Hauteur	17.7 in. (45 cm)

Spécifications du moteur

Modèle	165F-B/165FS-B
Déplacement	149 cc
Type	OHV 4 temps

Bougie d'allumage

Type OEM	E6RTC
Replacement Type	NGK BPR5HS or equivalent
Écart	0.024-0.031 in. (0.6-0.8 mm)

Vanne

Dégagement de l'admission	0.004-0.006 in. (0.10-0.15 mm)
Dégagement de l'échappement	0.004-0.006 in. (0.10-0.15 mm)

REMARQUE

Un bulletin technique concernant les procédures d'ajustement de la vanne est disponible sur www.championpowerequipment.eu

Spécifications de l'huile

NE REMPLISSEZ PAS DE MANIÈRE EXCESSIVE.

Type	*Voir le tableau suivant
Capacité	16.9 fl. oz. (500 ml)

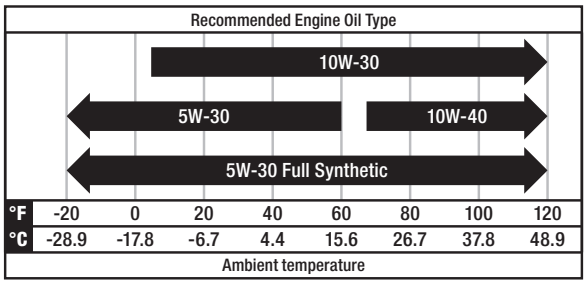

REMARQUE

La température aura un impact sur l'huile moteur et sur la performance du moteur. Changez le type d'huile moteur selon la température pour s'adapter aux besoins du moteur.

Spécifications du carburant E5 E10

Utilisez de l'essence sans plomb avec un indice d'octane minimum de 85 et une teneur en éthanol de 10 % ou moins en volume. D'UTILISEZ PAS DE E15 NI DE E85. NE REMPLISSEZ PAS DE MANIÈRE EXCESSIVE.

Capacité d'essence	1.2 gal. (4.4 L)

Propane (GPL)

– Utilisez uniquement des bouteilles de GPL approuvées équipées d'un robinet OPD (overfilling prevention device, dispositif de trop-plein).

Spécifications de la température

Plage de température de démarrage (°F/°C)	5 à 104/-15 à 40

REMARQUE

Un message important concernant la température : votre produit est conçu et évalué pour un fonctionnement continu à des températures ambiantes allant jusqu'à 104°F (40°C). Si besoin, il peut être utilisé à des températures allant de 5°F (-15°C) à 122°F (50°C) pour de courtes périodes de temps. En cas d'exposition à des températures en dehors de cette plage pendant le stockage, l'appareil doit être ramené dans cette plage avant le fonctionnement. Le produit doit toujours être utilisé en extérieur, dans une zone bien ventilée et loin des portes, des fenêtres et des aérations.

FR

GARANTIE*

CHAMPION POWER EQUIPMENT
GARANTIE LIMITÉE DE 3 ANS

Qualifications de la garantie

Pour enregistrer votre produit pour la garantie et une assistance technique du centre d'appels à vie GRATUITE, veuillez consulter : https://www.championpowerequipment.eu
Pour compléter l'enregistrement, vous devrez inclure une copie du reçu d'achat comme preuve de l'achat original. La preuve d'achat est requise pour le service de garantie. Veuillez vous enregistrer dans les dix (10) jours suivants la date d'achat.

Garantie réparation/remplacement

CPE garantit à l'acheteur original que les composants mécaniques et électriques seront exempts de défauts de matériau et de fabrication pendant une durée de trois (3) ans pour un usage domestique ou 1 000 heures, selon ce qui survient en premier, et un (1) an d'utilisation commerciale et industrielle ou 1 000 heures, selon ce qui survient en premier. Les frais de transport du produit soumis pour une réparation ou un remplacement dans le cadre de la présente garantie sont à entièrement à la charge de l'acheteur. La présente garantie ne s'applique qu'uniquement à l'acheteur original et n'est pas transférable. Pour les Conditions générales complètes, consultez www.championpowerequipment.eu

Ne retournez pas l'appareil au point d'achat

Contactez le Service technique de CPE et CPE dépannera votre problème par téléphone ou par e-mail. Si le problème n'est pas corrigé par cette méthode, CPE pourra, à sa discrétion, autoriser une évaluation, une réparation ou un remplacement de la pièce défectueuse ou du composant défectueux dans un Centre après-vente CPE. CPE vous fournira un numéro de cas pour le service de garantie. Veuillez le conserver pour toute référence future. Les réparations ou les remplacements sans autorisation préalable, ou dans un établissement de réparations non agréé, ne seront pas couverts par la présente garantie.

Exclusions de la garantie

La présente garantie ne couvre pas les réparations ni l'équipement suivants :

Usure normale

Les produits dont les composants mécaniques et électriques ont besoin de pièces et de services périodiques pour fonctionner correctement. La présente garantie ne couvre pas la réparation quand l'usure normale a abîmé une pièce ou l'équipement dans son ensemble.

Installation, utilisation et entretien

La présente garantie ne s'applique pas aux pièces et/ou à la main-d'œuvre si le produit est réputé avoir été mal utilisé, négligé, impliqué dans un accident, maltraité, chargé au-delà des limites du produit, modifié, installé d'une mauvaise manière ou connecté d'une mauvaise manière à un composant électrique. Un entretien normal n'est pas couvert par la présente garantie et ne doit pas obligatoirement avoir lieu dans un établissement ni par une personne agréé(e) par CPE.

Autres exclusions

La présente garantie exclut ce qui suit :

- Défaut esthétique comme la peinture, les autocollants, etc.
- Les éléments soumis à usure comme les éléments de filtre, les joints toriques, etc.
- Les pièces accessoires comme les batteries de démarrage, les segments de piston et les couvercles de stockage.
- Les défauts dus à des catastrophes naturelles et autres cas de force majeure échappant au contrôle du fabricant.
- Les problèmes causés par des pièces qui ne sont pas des pièces d'origine de Champion Power Equipment.

Toute pièce réputée être endommagée par l'utilisateur. Lorsqu'applicable, la présente garantie ne s'applique pas aux produits utilisés pour l'alimentation principale à la place d'un service public.

Limites de la garantie implicite et des dommages indirects

Champion Power Equipment décline toute obligation de couvrir toute perte de temps, d'utilisation de ce produit, de fret, ou toute réclamation accessoire ou consécutive par quiconque de l'utilisation de ce produit. LA PRÉSENTE GARANTIE ET LES GARANTIES ANNEXES SUR LES SYSTÈMES DE CONTRÔLE DES ÉMISSIONS DE L'EPA BRITANNIQUE ET/OU DE LA CARB (LE CAS ÉCHÉANT) REMPLISSENT TOUTES LES AUTRES GARANTIES, EXPRESSES OU IMPLICITES, Y COMPRIS LES GARANTIES DE QUALITÉ MARCHANDE OU D'ADAPTATION À UN USAGE PARTICULIER.

Un appareil fournit en échange sera soumis à la garantie de l'appareil d'origine. La durée de la garantie régissant l'appareil échangé sera calculée en faisant référence à la date d'achat de l'appareil d'origine.

La présente garantie vous donne certains droits légaux qui peuvent changer selon l'État ou la Province. Votre État ou Province peut également avoir d'autres droits auxquels vous pourriez prétendre qui ne sont pas répertoriés dans la présente garantie.

WPROWADZENIE

Gratulujemy zakupu produktu Champion Power Equipment (CPE). CPE projektuje, konstruuje wszystkie nasze produkty i oferuje dla nich wsparcie techniczne zgodnie z rygorystycznymi specyfikacjami i wytycznymi. Przy odpowiedniej wiedzy o produkcie, bezpiecznym użytkowaniu i regularnej konserwacji, produkt ten działać w satysfakcjonujący sposób przez lata.

Dołożono wszelkich starań, aby informacje zawarte w niniejszej instrukcji były precyzyjne i wyczerpujące na dzień ich publikacji; ponadto zastrzegamy sobie prawo do wprowadzania zmian, poprawek lub udoskonaleń w produkcie i niniejszym dokumencie w dowolnym czasie bez wcześniejszego powiadomienia.

CPE przykłada dużą wagę do metod projektowania, produkcji, obsługi i serwisowania swoich produktów, a także zapewniania bezpieczeństwa operatorowi i osobom znajdującym się w pobliżu agregatu. Dlatego WAŻNE jest, aby przed rozpoczęciem użytkowania produktu dokładnie zapoznać się z niniejszą instrukcją i innymi materiałami dotyczącymi produktu oraz uzyskać pełną wiedzę na temat montażu, obsługi, zagrożeń i konserwacji produktu. Należy w pełni zapoznać się, jak również zadbać o to, aby inne osoby obsługujące produktu zrobiły to samo, z procedurami bezpieczeństwa i prawidłowej obsługi przed każdym użyciem. Należy zawsze kierować się zdrowym rozsądkiem i zachowywać ostrożność podczas obsługi produktu, aby uniknąć wypadku, uszkodzenia mienia lub urazów ciała. Chcemy, aby posiadany produkt CPE pracował w sposób satysfakcjonujący przez wiele lat.

Podczas kontaktu z CPE w sprawie części lub serwisu konieczne jest podanie pełnego modelu i numerów seryjnych produktu. Należy przepisać informacje znajdujące się na tabliczce znamionowej produktu do tabeli poniżej

ZESPÓŁ DS. POMOCY TECHNICZNEJ CPE
NUMER MODELU
93001i-DF-EU
NUMER SERYJNY
DATA ZAKUPU
MIEJSCE ZAKUPU

SYMBOLE BEZPIECZEŃSTWA

Celem symboli bezpieczeństwa jest zwrócenie uwagi na możliwe zagrożenia. Należy zwracać szczególną uwagę na symbole bezpieczeństwa i dobrze zapoznać się z nimi i ich objaśnieniami. Ostrzeżenia dotyczące bezpieczeństwa same z siebie nie eliminują żadnego zagrożenia. Polecenia lub ostrzeżenia, które zawierają, nie zastępują odpowiednich środków zapobiegania wypadkom.

⚠ NIEBEZPIECZEŃSTWO

NIEBEZPIECZEŃSTWO oznacza niebezpieczną sytuację, która, jeśli nie zostanie uniknięta, spowoduje śmierć lub poważne obrażenia.

⚠ OSTRZEŻENIE

OSTRZEŻENIE oznacza niebezpieczną sytuację, która, jeśli nie zostanie uniknięta, może doprowadzić śmierci lub poważnych urazów ciała.

⚠ PRZESTROGA

PRZESTROGA oznacza niebezpieczną sytuację, która, jeśli nie zostanie uniknięta, może doprowadzić pomniejszych lub umiarkowanych urazów ciała.

UWAGA

UWAGA wskazuje informacje uznawane za istotne, ale niezwiązane z zagrożeniem (np. komunikaty dotyczące uszkodzenia mienia).

PL

WAŻNE INSTRUKCJE DOTYCZĄCE BEZPIECZEŃSTWA

⚠ NIEBEZPIECZEŃSTWO

Spaliny agregatu zawierają tlenek węgla – bezbarwny, bezwonny i trujący gaz. Wdychanie tlenku węgla powoduje nudności, zawroty głowy, omdlenia lub może doprowadzić do śmierci. Jeśli użytkownik odczuwa zawroty głowy lub osłabienie, powinien natychmiast wyjść na świeże powietrze.

Z AGREGATU NALEŻY KORZYSTAĆ WYŁĄCZNIE NA OTWARTYM POWIETRZU, W DOBRZE WENTYLOWANYCH OBSZARACH, A WYDECH NALEŻY SKIEROWAĆ Z DALEKA OD SIEBIE.

NIE WOLNO obsługiwać agregatu w żadnym budynku, w tym w garażach, piwnicach, wnękach i szopach, wewnątrz ogrodzenia lub przedziału, w tym w przedziale agregatu pojazdu rekreacyjnego lub jakichkolwiek innych pojazdów.

NIE WOLNO dopuścić, aby spaliny dostały się do zamkniętego obszaru przez okna, drzwi, otwory wentylacyjne lub inne.

NIE WOLNO instalować przedłużenia tłumika/wydechu ani układu filtrującego do agregatu, ponieważ spowoduje to unieważnienie gwarancji.

⚠ NIEBEZPIECZEŃSTWO

Korzystanie z agregatu w pomieszczeniu lub jakimkolwiek zamkniętym obszarze **MOŻE ZABIĆ W CIĄGU KILKU MINUT**. Spaliny agregatu zawierają tlenek węgla. To trucizna, której nie można zobaczyć ani wyczuć.

NIE WOLNO używać urządzenia w domu lub w pojeździe, **NAWET JEŚLI** drzwi i okna są otwarte.

URZĄDZENIA należy **UŻYWAĆ** na zewnątrz i z daleka od okien, drzwi i otworów wentylacyjnych.

Należy zainstalować alarmy tlenku węgla na baterie lub podłączane do sieci elektrycznej z podtrzymaniem bateryjnym, zgodne z instrukcjami producenta.

⚠ OSTRZEŻENIE

Mimo że agregat wyposażony jest w chwytacz iskier, należy zachować minimalną odległość 5 stóp (1,5 m) od suchej roślinności, aby zapobiec pożarom.

⚠ NIEBEZPIECZEŃSTWO

Urządzenie można użytkować wyłącznie wtedy, gdy osłony są zamocowane.

Obracające się części mogą pochwycić ręce, stopy, włosy, odzież lub akcesoria. Konsekwencją może być amputacja lub poważne zranienie.

Trzymać ręce i stopy z dala od obracających się części.

Należy związać długie włosy i zdjąć biżuterię.

NIE WOLNO nosić luźnej odzieży, zwisających sznurków ani przedmiotów, które mogą zostać pochwycone.

⚠ NIEBEZPIECZEŃSTWO

Agregat wytwarza bardzo wysokie napięcie.

NIE WOLNO dotykać odsłoniętych przewodów ani gniazd.

NIE WOLNO używać przewodów elektrycznych, które są zużyte, uszkodzone lub wytarte. Aby zapewnić prawidłową pracę, należy stosować wyłącznie przewody elektryczne firmy Champion.

NIE WOLNO obsługiwać agregatu podczas deszczowej pogody.

NIE pozwalać dzieciom ani osobom niewykwalifikowanym obsługiwać agregat lub przeprowadzać na nim prac serwisowych.

W wilgotnych obszarach i obszarach zawierających materiały przewodzące, takich jak metalowe podłoża, należy używać wyłącznika różnicowo-prądowego (GFCI).

Podłączenie do domowego systemu elektrycznego wymaga dopuszczonego przełącznika zasilania 30 A, który musi zostać zainstalowany przez licencjonowanego elektryka i zatwierdzony przez lokalne władze. Połączenie musi izolować agregat od zasilania sieciowego i musi być zgodne ze wszystkimi obowiązującymi przepisami i kodeksami elektrycznymi.

⚠ OSTRZEŻENIE

Nie używać agregatu do celów medycznych i podtrzymywania życia.

W nagłych wypadkach należy bezzwłocznie zadzwonić pod numer 911.

NIGDY nie używać tego produktu do zasilania urządzeń lub aparatów podtrzymujących życie.

NIGDY nie używać tego produktu do zasilania wyrobów lub urządzeń medycznych.

Należy natychmiast poinformować dostawcę energii elektrycznej, jeśli życie któregokolwiek z członków gospodarstwa domowego zależy od wyposażenia elektrycznego.

Należy natychmiast poinformować dostawcę energii elektrycznej, jeśli utrata zasilania może doprowadzić do tego, że jakakolwiek osoba w gospodarstwie domowym będzie wymagała pomocy medycznej.

⚠ OSTRZEŻENIE

Iskra z wyjętego przewodu świecy zapłonowej może spowodować pożar lub porażenie prądem.

Podczas serwisowania agregatu:

Należy odłączyć przewód świecy zapłonowej i umieścić go w miejscu, w którym nie może zetknąć się ze świecą ani żadnym innym metalowym przedmiotem.

NIE sprawdzać obecności zapłonu, gdy świeca jest odłączona.

Należy korzystać wyłącznie z zatwierdzonych testerów świec zapłonowych.

⚠ OSTRZEŻENIE

Pracujące silniki wytwarzają ciepło. W przypadku kontaktu mogą wystąpić poważne oparzenia. Materiał palny może zapalić się przy kontakcie.

NIE dotykać gorących powierzchni.

Unikać kontaktu z gorącymi spalinami.

Przed dotknięciem odczekać, aż sprzęt ostygnie.

Zachować co najmniej 3 stopy (91,4 cm) wolnej przestrzeni ze wszystkich stron, aby zapewnić odpowiednie chłodzenie.

Zachować co najmniej 5 stóp (1,5 m) odstępu od materiałów palnych.

⚠ OSTRZEŻENIE

Gwałtowne wciąganie linki rozrusznika pociągnie rękę i ramię w kierunku silnika szybciej, niż możesz użytkownik jest w stanie ją puścić. Niezamierzone uruchomienie może skutkować splątaniem, amputacją lub skaleczeniem. Może to doprowadzić do złamania kości, złamań, stłuczeń lub skręceń.

Podczas uruchamiania silnika należy powoli pociągnąć linkę rozrusznika do oporu, a następnie pociągnąć ją gwałtownie, aby uniknąć odrzutu.

NIE WOLNO uruchamiać ani zatrzymywać silnika, gdy urządzenia elektryczne są podłączone lub włączone.

⚠ PRZESTROGA

Aby uruchomić silnik, należy powoli ciągnąć za linę do momentu, aż wyczuwalny będzie opór, a następnie zwolnić ją i jednokrotnie mocno pociągnąć; w ten sposób można uniknąć odrzutu i uszkodzenia zespołu rozruchowego. Zbyt silne pociągnięcie spowoduje uszkodzenie zespołu rozruchowego i unieważni gwarancję,

⚠ PRZESTROGA

Przekroczenie wydajności pracy agregatu może doprowadzić do uszkodzenia jego lub podłączonych do niego urządzeń elektrycznych.

NIE przeciążać agregatu.

NIE modyfikować nastawionej prędkości.

NIE modyfikować agregatu w jakikolwiek sposób.

⚠ PRZESTROGA

Przed podłączeniem obciążeń elektrycznych należy uruchomić agregat i odczekać, aż silnik się ustabilizuje.

Podłączyć urządzenia elektryczne w pozycji wyłączonej i dopiero po podłączeniu je włączyć.

Przed zatrzymaniem agregatu należy wyłączyć i odłączyć wyposażenie elektryczne.

⚠ PRZESTROGA

Niewłaściwe obchodzenie się z agregatem lub jego nieprawidłowe użytkowanie może skrócić jego żywotność lub unieważnić gwarancję.

Należy używać agregatu wyłącznie zgodnie z przeznaczeniem.

Uruchamiać agregat wyłącznie na poziomych powierzchniach.

NIE WOLNO wystawiać agregatu na działanie nadmiernej wilgoci, pyłu lub brudu.

NIE dopuszczać, aby jakikolwiek materiał blokował szczeliny chłodzące.

W przypadku przegrzania podłączonych urządzeń należy je wyłączyć i odłączyć od agregatu.

NIE WOLNO używać agregatu:

- W przypadku utraty mocy elektrycznej.
- Wyposażenie iskrzy, dymi lub wytwarza płomienie
- W wyposażeniu występują nadmierne drgania

PL

Bezpieczeństwo paliwa

⚠ NIEBEZPIECZEŃSTWO

BENZYNA, OPARY BENZYNY I PROPAN (LPG) SĄ WYSOCE ŁATWOPALNE I WYBUCHOWE.

Pożar lub eksplozja może spowodować poważne oparzenia lub śmierć.

Benzyna i opary benzyny:

- Benzyna jest wysoce łatwopalna i wybuchowa.
- Po zapaleniu się benzyna może spowodować pożar lub wybuch.
- Benzyna jest paliwem płynnym, ale jej opary mogą się zapalić.

- Benzyna działa drażniąco na skórę i należy ją natychmiast zmyć w przypadku wylania na skórę lub ubranie.
- Benzyna ma charakterystyczny zapach, który pomoże szybko wykryć ewentualne wycieki.
- W przypadku zapalenia się gazu płynnego nie należy gasić płomieni, chyba że możliwe jest zamknięcie zaworu dopływu paliwa. Jest tak, ponieważ ugaszenie pożaru przy OTWARTYM dopływie paliwa może doprowadzić do wybuchu.
- Benzyna rozszerza się lub kurczy pod wpływem temperatury otoczenia. Nigdy nie napełniać zbiornika benzyny do pełna, ponieważ benzyna potrzebuje miejsca na rozprężenie się, jeśli temperatura wzrośnie.

LPG:

- Gaz LPG jest wysoce łatwopalny i wybuchowy.
- Gaz LPG znajduje się pod ciśnieniem i jego zapłon może spowodować pożar lub wybuch.
- Gaz LPG jest cięższy od powietrza i może osadzać się w niskich miejscach podczas rozpraszania.
- Gaz LPG ma charakterystyczny zapach, który pomoże szybko wykryć ewentualne wycieki.
- W przypadku zapalenia się gazu płynnego nie należy gasić płomieni, chyba że możliwe jest zamknięcie zaworu dopływu paliwa. Jest tak, ponieważ ugaszenie pożaru przy OTWARTYM dopływie paliwa może doprowadzić do wybuchu.
- Podczas wymiany butli LPG, należy upewnić się, że zawór nowej butli jest tego samego typu.
- Butlę LPG należy zawsze utrzymywać w pozycji pionowej.
- Gaz LPG spowoduje oparzenia w przypadku kontaktu ze skórą. Należy chronić skórę przez gazem LPG.

Podczas dolewania lub spuszczania benzyny:

NIE WOLNO zapalać ani palić papierosów w pobliżu agregatu.

Przed odkręceniem korka wlewu paliwa należy wyłączyć agregat i poczekać, aż ostygnie przez co najmniej dziesięć minut. Korek należy odkręcać powoli, aby spuścić ciśnienie ze zbiornika.

Benzynę należy wlewać lub spuszczać jedynie na zewnątrz, w dobrze wentylowanym obszarze.

NIE WOLNO pompować benzyny bezpośrednio do agregatu na stacji benzynowej. Paliwo należy przelewać do agregatu wyłącznie za pomocą zatwierdzonych kanistrów.

NIE WOLNO przepełniać zbiornika benzyny.

NIE wolno dolewać benzyny, gdy silnik jest gorący lub pracuje.

Benzynę należy zawsze trzymać z daleka od iskier, otwartych płomieni, płomyków zapalających, źródeł ciepła i innych źródeł zapłonu.

Podczas uruchamiania agregatu:

NIE podejmować prób uruchamiania agregatu, jeśli jest uszkodzony.

Upewnić się, że korek wlewu paliwa, filtr powietrza, świeca zapłonowa, przewody paliwa i układ wydechowy są prawidłowo zamocowane.

Przed uruchomieniem silnika należy odczekać aż rozlana benzyna w pełni odparuje.

Upewnić się, że agregat stoi stabilnie na równym podłożu.

Podczas obsługi agregatu:

NIE przesuwać ani NIE przechylać agregatu, gdy ten pracuje.

NIE przechylać agregatu ani NIE dopuszczać do rozlania się paliwa lub oleju.

NIE wolno dolewać benzyny, gdy silnik jest gorący lub pracuje.

Podczas transportowania lub serwisowania agregatu:

Upewnić się, że zawór paliwa jest ustawiony na pozycji zamkniętej i że zbiornik paliwa jest pusty.

W przypadku modeli kompatybilnych z LPG upewnić się, że butla LPG jest odłączona i bezpiecznie przechowywana z dala od agregatu.

Odłączyć przewód świecy zapłonowej.

Podczas przechowywania agregatu:

Benzynę należy trzymać z daleka od iskier, otwartych płomieni, płomyków zapalających, źródeł ciepła i innych źródeł zapłonu.

Nie należy przechowywać agregatu, benzyny ani butli LPG w pobliżu pieców, ogrzewaczy wody lub innych urządzeń, które generują ciepło lub mają automatyczny zapłon.

⚠ OSTRZEŻENIE

Nigdy nie używać kanistrów benzyny, zbiorników benzyny, węży łączących butli LPG, butli LPG lub innych pojemników z paliwem, które są uszkodzone, rozcięte, rozdarte lub zniszczone.

⚠ NIEBEZPIECZEŃSTWO

POD ŻADNYM POZOREM NIE zostawiać kanistrów i zbiorników z benzyną, butli LPG ani jakichkolwiek materiałów palnych na drodze strumienia spalin pracującego silnika.

Etykiety bezpieczeństwa i tabliczki znamionowe

Etykiety te ostrzegają przed potencjalnymi zagrożeniami, które mogą spowodować poważne urazy ciała. Należy uważnie zapoznać się z ich treścią.

Jeśli etykieta odkleja się lub staje się trudna do odczytania, należy skontaktować się z Technical Support Team w celu ewentualnej wymiany.

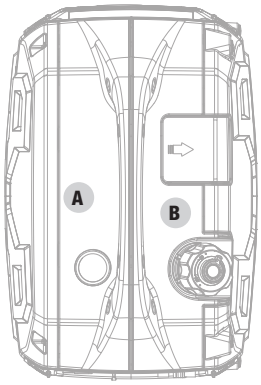

Góra

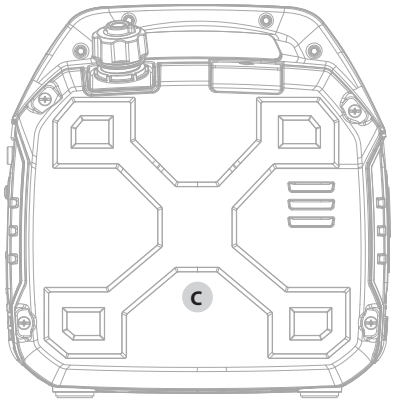

Bok

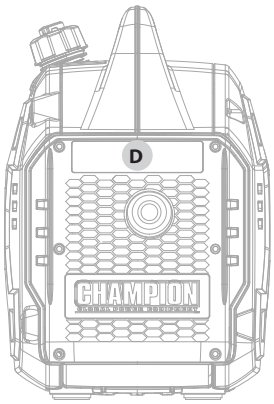

Tłumik

	ETYKIETA	OPIS
A	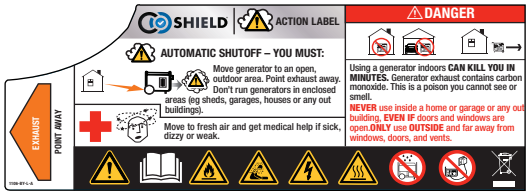	Symbole bezpieczeństwa / Niebezpieczeństwo związane z CO Działanie CO Shield® – automatyczne wyłączenie *Patrz sekcja CO Shield®
B	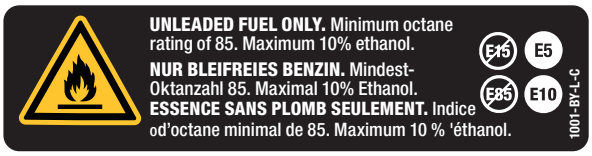	Paliwo
C	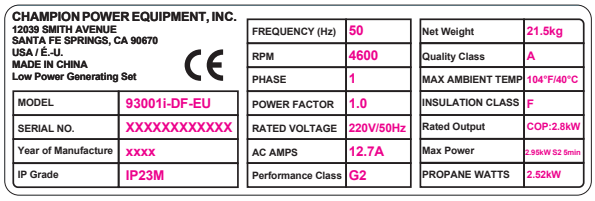 CHAMPION POWER EQUIPMENT, INC. 12039 SMITH AVENUE SANTA FE SPRINGS, CA 90670 USA / É.-U. MADE IN CHINA Low Power Generating Set MODEL: 93001i-DF-EU SERIAL NO.: XXXXXXXXXXXX Year of Manufacture: XXXX IP Grade: IP23M FREQUENCY (Hz): 50 RPM: 4600 PHASE: 1 POWER FACTOR: 1.0 RATED VOLTAGE: 220V/50Hz AC AMPS: 12.7A Performance Class: G2 Net Weight: 21.5kg Quality Class: A MAX AMBIENT TEMP: 104°F/40°C INSULATION CLASS: F Rated Output: COP:2.8kW Max Power: 2.95kW S2 5min PROPANE WATTS: 2.52kW	Tabliczka znamionowa
D	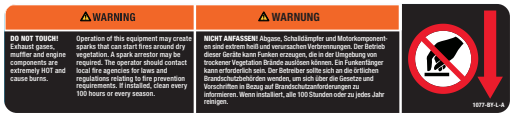	Gorąca powierzchnia

PL

Symbole bezpieczeństwa

Na tym produkcie znajdować się mogą niektóre z poniższych znaków. Należy się z nimi zapoznać i poznać ich znaczenie. Właściwa interpretacja tych znaków pozwoli na bezpieczniejszą obsługę produktu.

ZNAK	ZNACZENIE
	Przestroga.
	Przed użyciem należy zapoznać się z instrukcją obsługi. Aby zmniejszyć ryzyko obrażeń, użytkownik musi przeczytać i zrozumieć instrukcję obsługi przed użyciem tego produktu.
	Nie należy utylizować wraz z odpadami komunalnymi.
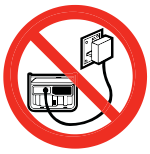	Agregat prądotwórczy nie może być podłączany do innych źródeł zasilania, takich jak sieć energetyczna zakładu energetycznego.
	Zagrożenie elektryczne. Użytkowanie w wilgotnych warunkach i nieprzestrzeganie bezpiecznych praktyk może doprowadzić do porażenia prądem. Niewłaściwe połączenia z budynkiem mogą powodować cofanie się prądu do linii energetycznych, stwarzając zagrożenie porażenia prądem. Podczas wykonywania przyłączenia do budynku należy użyć przełącznika zasilania.
	Zagrożenie pożarowe. Paliwo i jego opary są wyjątkowo łatwopalne i wybuchowe. Pożar lub wybuch może spowodować poważne oparzenia lub doprowadzić do śmierci. Należy utrzymywać agregat w odległości co najmniej 5 stóp (1,5 m) od wszelkich obiektów, aby zapobiec zapaleniu się.
	Ryzyko poparzenia. Aby zmniejszyć ryzyko obrażeń lub uszkodzeń, należy unikać kontaktu z gorącymi powierzchniami.
	Niebezpieczeństwo związane z tlenkiem węgla (CO).
	Ostrzeżenie o mokrych warunkach. Nie wystawiać urządzenia na deszcz ani nie użytkować go w wilgotnych miejscach, z wyjątkiem następujących sytuacji: W przypadku gdy urządzenie musi zostać uruchomione na deszczu lub w wilgotnym miejscu, NIE WOLNO go obsługiwać, jeśli elementy elektryczne nie są odpowiednio zabezpieczone. Należy użyć ognioodpornego daszka, zapewniającego odpowiednią wentylację strumienia oparów z silnika. Nie należy ustawiać żadnych obiektów w odległości minimum 5 stóp (1,5 m) od agregatu. Ciepło z powierzchni tłumika i strumienia spalin może spowodować zapłon materiałów palnych.

Znaki dotyczące obsługi

Na tym produkcie znajdować się mogą niektóre z poniższych znaków. Należy się z nimi zapoznać i poznać ich znaczenie. Właściwa interpretacja tych znaków pozwoli na bezpieczniejszą obsługę produktu.

ZNAK	ZNACZENIE
	Wlot węża propanu
	Praca silnika: Propan
	Praca silnika: Benzyna
	Ssanie
	Zatrzymać lub wyłączyć
ECO	Przycisk trybu ekonomicznego
	Niski poziom oleju
	Przycisk resetowania przeciążenia

ZNAK	ZNACZENIE
	Reset wyłącznika: Wcisnąć
	Zacisk uziemienia
N	**Punkt zerowy chwiejny.** Obwód neutralny **NIE JEST** elektrycznie podłączony do ramy/ uziemienia agregatu.
	Połączenie/-a równoległe
12 V	Prąd stały 12 V
	Ostrzeżenie o wysokim stężeniu dwutkenku węgla. Przenieś generator na zewnątrz, aby znalazł się na otwartej przestrzeni. Wyjdź na świeże powietrze, zaś w przypadku wystąpienia symptomów choroby, zawrotów głowy lub osłabienia, wezwij pomoc lekarską.
	Awaria systemu osłony dwutlenku węgla. Problem z elektryką, koniec okresu używalności.

PL

Skrócona instrukcja dotycząca symboli na etykietach

Na tym produkcie znajdować się mogą niektóre z poniższych znaków. Należy się z nimi zapoznać i poznać ich znaczenie. Właściwa interpretacja tych znaków pozwoli na bezpieczniejszą obsługę produktu.

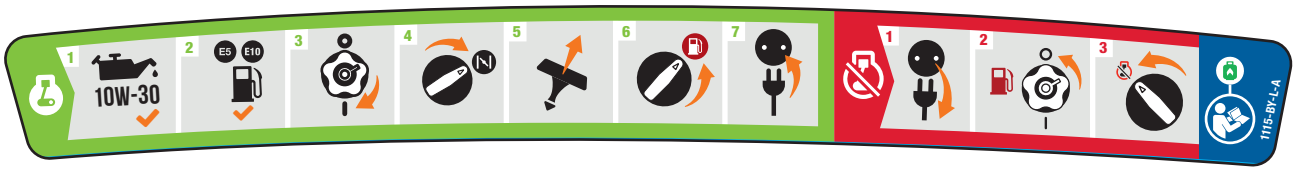

Uruchamianie silnika

⚠ NIEBEZPIECZEŃSTWO

Przenieść agregat na zewnątrz i ustawić z dala od okien, drzwi i osłon wentylacyjnych wlotowych.

1. **Sprawdzić poziom oleju.**
   Zalecanym olejem jest 10W-30.
2. **Sprawdzić poziom benzyny.**
   Do dolewania należy stosować benzynę o minimalnej liczbie oktanowej 85 i zawartości etanolu 10% objętości lub mniejszej. E5 E10
3. Przestawić **dźwignię nasady odpowietrzania paliwa** na pozycję „ON" (włączona).
4. Obrócić **pokrętło EZ Start** do pełnej pozycji „CHOKE" (ssanie).
5. Pociągnąć linkę rozrusznika.
6. Przestawić **pokrętło EZ Start** na pozycję „RUN" (praca).
7. Podłączyć żądane urządzenie.

Zatrzymywanie silnika

1. Wyłączyć i odłączyć wszystkie podłączone odbiorniki elektryczne.
2. Przestawić **dźwignię nasady odpowietrzania paliwa** na pozycję „OFF" (wyłączona).
3. Obrócić **pokrętło EZ Start** na pozycję „STOP".

Aby uzupełnić paliwo i uruchomić silnik na LPG, patrz Dolewanie paliwa: Propan (LPG) w sekcji Montaż i Uruchamianie silnika: Propan (LPG) w sekcji Obsługa.

STEROWANIE I FUNKCJE

Przed rozpoczęciem użytkowania agregatu należy przeczytać niniejszą instrukcję obsługi. Należy zapoznać się z lokalizacją i działaniem elementów sterujących oraz ich charakterystyką. Należy zachować tę instrukcję do wykorzystania w przyszłości.

Agregat prądotwórczy

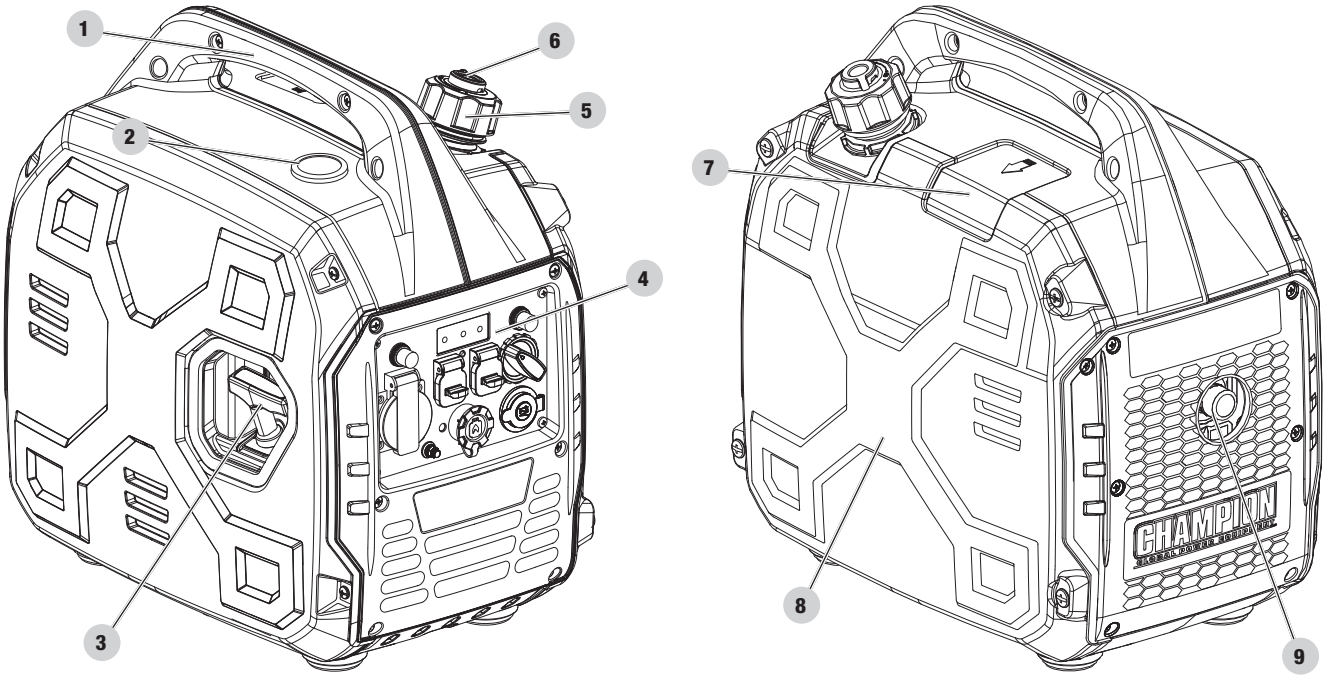

1. **Uchwyt do przenoszenia** – służy do podnoszenia lub przenoszenia urządzenia.
2. Wskaźnik poziomu paliwa
3. **Rozrusznik mechaniczny** – służy do ręcznego uruchamiania silnika
4. **Panel sterowania** – patrz sekcja Panel sterowania.
5. **Korek wlewu** – odkręcić, aby dolać paliwo.
6. **Dźwignia odpowietrznika paliwa** – Przekręcić ten zawór do pozycji „ON" (włączonej), aby dostarczyć powietrze do zbiornika.
7. **Pokrywa świecy zapłonowej**
8. **Pokrywa serwisowa**
9. **Tłumik**

PL

Panel sterowania

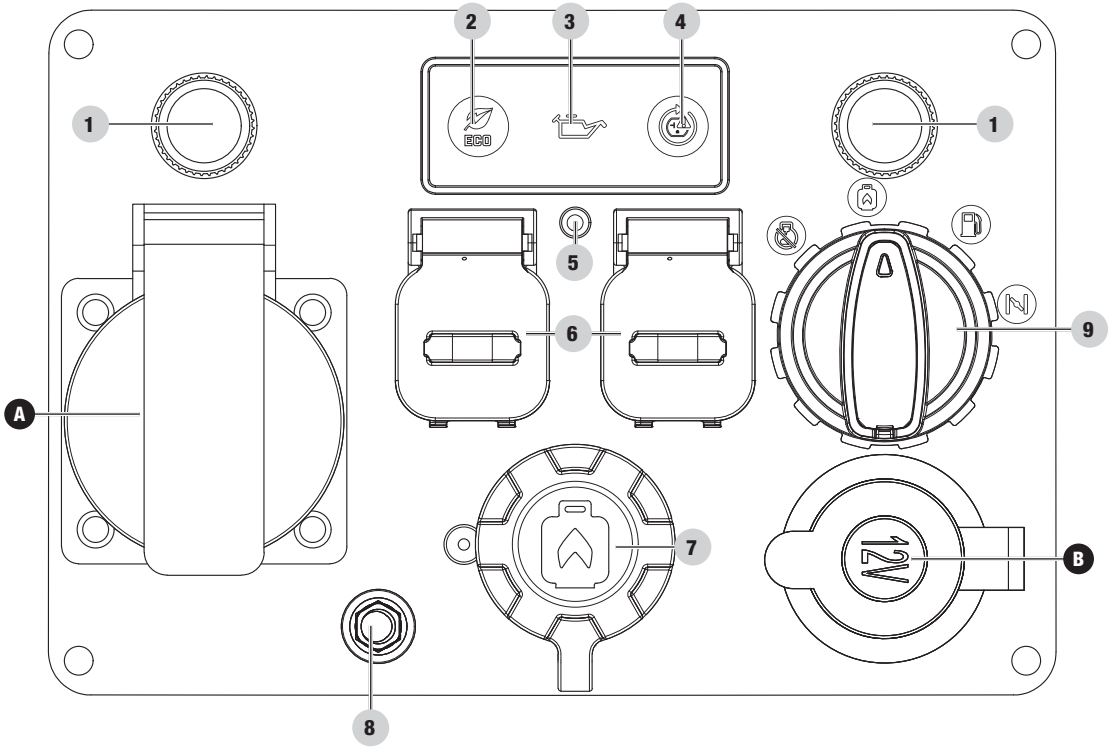

1. **Wyłączniki (Push Reset)**– Chronią agregat przed przeciążeniami elektrycznymi.
2. **Przycisk trybu ekonomicznego** – Włącza/wyłącza automatyczną kontrolę biegu jałowego.
3. **Lampka ostrzegawcza niskiego poziomu oleju** – Gdy jest zapalona, silnik wyłączy się i nie będzie pracował. Sprawdzić poziom oleju.
4. **Przycisk resetowania przeciążenia AC** – Służy do przywracania zasilania gniazdek po przeciążeniu.
5. **Dioda LED CO Shield®** – Technologia CO Shield® monitoruje gromadzenie się trującego tlenku węgla (CO), produkowanego przez spaliny silnika podczas pracy agregatu. Gdy CO Shield® wykryje zwiększony poziom gazu CO, automatycznie wyłączy silnik.
6. **Gniazda równoległe** – Używane do równoległego łączenia dwóch falowników w celu zwiększenia mocy wyjściowej (zestaw równoległy sprzedawany jest osobno).
7. **Wlot LPG** – Służy do podłączania źródła paliwa LPG do agregatu.
8. **Zacisk uziemienia** – Należy skonsultować się z elektrykiem w sprawie lokalnych przepisów dotyczących uziemienia.
9. **Pokrętło wyboru paliwa** – Służy do włączania źródła paliwa (benzyny lub propanu (LPG)), obsługi przepustnicy ssania i zatrzymywania silnika

GNIAZDKA		
A		**220 V AC, 16 A** Może być używane do zasilania energią elektryczną do obsługi obciążeń elektrycznych 220 V AC, 16 A, jednofazowych, 50 Hz.
B	DC	**12 V DC, 8 A (regulowane, motoryzacyjne)** Może być używane do zasilania energią elektryczną do obsługi obciążeń elektrycznych 12 V DC, 8 amperów.

⚠ OSTRZEŻENIE

Podczas ładowania urządzenia nie należy umieszczać żadnych obiektów w pobliżu strony wylotowej agregatu. Bardzo wysoka temperatura generowana przez spaliny może doprowadzić do uszkodzenia urządzenia, a potencjalnie również wywołać pożar. Długotrwałe narażenie na spaliny z silnika może wywołać poważne obrażenia lub doprowadzić do śmierci.

Części w zestawie

Akcesoria

Wąż LPG z regulatorem 1
Kabel do ładowania akumulatora 12 V DC 1
Adapter USB 12 V DC 1
16 A Schuko-16 A 230 V żeńska 1
Gniazdo świecy zapłonowej 1
Lejek do oleju 1

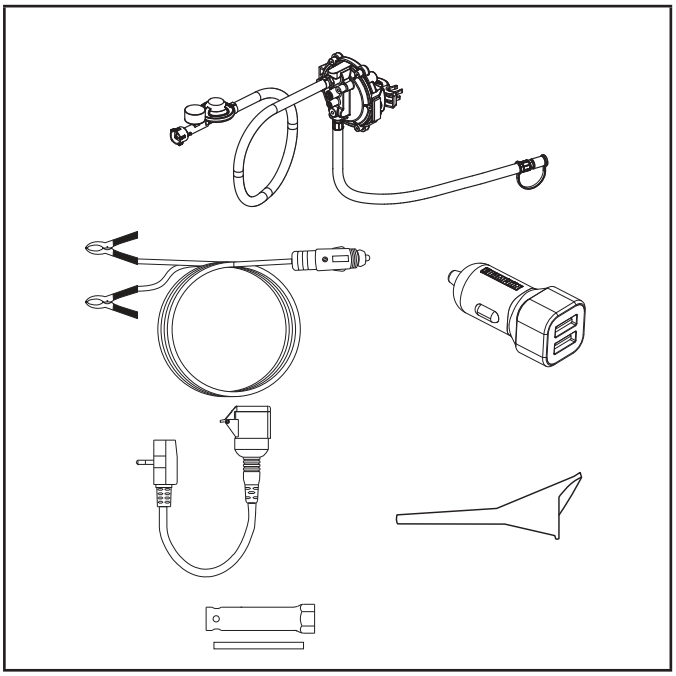

PL

MONTAŻ

Agregat wymaga montażu. To urządzenie dostarczane jest z fabryki bez oleju. Przed uruchomieniem należy wlać paliwo i olej.

W razie jakichkolwiek pytań dotyczących montażu agregatu należy skontaktować się z Technical Support Team. Należy przygotować numer seryjny i numer modelu.

Rozpakowywanie

1. Ustawić karton na twardej, płaskiej powierzchni.
2. Wyjąć całą zawartość kartonu z wyjątkiem agregatu.
3. Używając uchwytów do przenoszenia urządzenia, ostrożnie wyjąć agregat z pudełka (zalecane jest podnoszenie przez dwie osoby).

Wlać olej silnikowy

OIL NO OIL SUPPLIED IN UNIT Add 10w30 Oil Before Use

⚠ PRZESTROGA

NIE WOLNO uruchamiać silnika za pomocą korby ani w inny sposób, zanim nie zostanie odpowiednio napełniony zalecanym olejem w odpowiedniej ilości. Uszkodzenie agregatu w wyniku nieprzestrzegania tych instrukcji spowoduje utratę gwarancji.

UWAGA

Wirnik agregatu ma uszczelnione, wstępnie nasmarowane łożysko kulkowe, które nie wymaga dodatkowego smarowania przez cały okres eksploatacji łożyska.

UWAGA

Zalecanym typem oleju do typowego zastosowania jest **olej samochodowy 10W-30**. Jednakże oleje konwencjonalne wymienione w tabeli „Zalecany rodzaj oleju silnikowego" mogą być użyte w typowych zastosowaniach, łącznie z pierwszymi 5 godzinami przeznaczonymi na docieranie silnika.

Jeśli agregat ma pracować w skrajnych temperaturach, należy odnieść się do tabeli „Zalecany rodzaj oleju silnikowego".

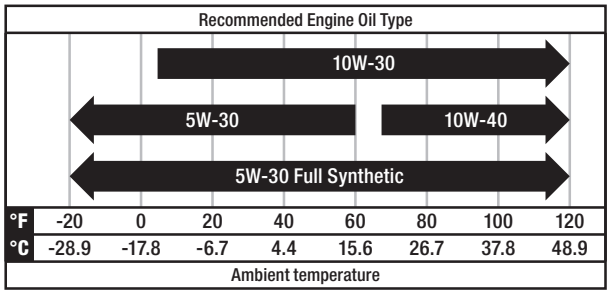

1. Ustawić agregat na równym podłożu. Nie wolno przechylać agregatu podczas dolewania oleju.
2. Odkręcić cztery śruby pokrywy i zdjąć pokrywę serwisową.

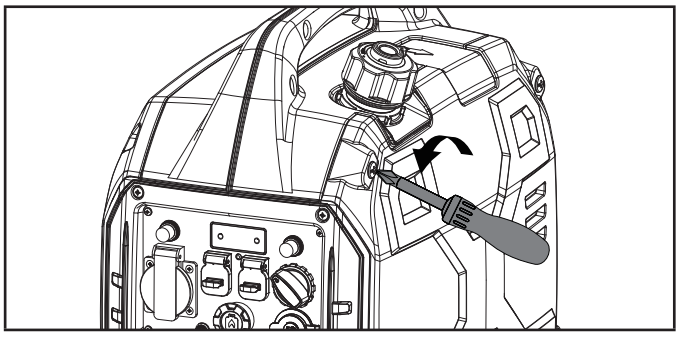

3. Wyjąć korek wlewu oleju / bagnet, aby wlać olej.
4. Przy pomocy lejka wlać do 16.9 fl. oz. (500 ml) oleju i nałożyć korek wlewu / bagnet z powrotem, po czym zamocować pokrywę serwisową. NIE PRZEPEŁNIAĆ.

UWAGA

Gdy używany jest bagnet do sprawdzania poziomu oleju, NIE należy go wkręcać, a jedynie oprzeć go o górną stronę wlewu.

Z reguły olej jest nalany do pełna, gdy można go zobaczyć na środkowych lub górnych gwintach wlewu. Nie wolno przechylać agregatu podczas dolewania oleju.

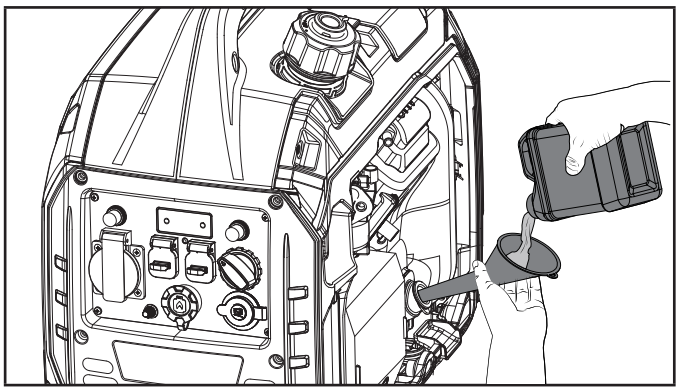

5. Poziom oleju silnikowego należy sprawdzać przed każdym użyciem i w miarę potrzeby.

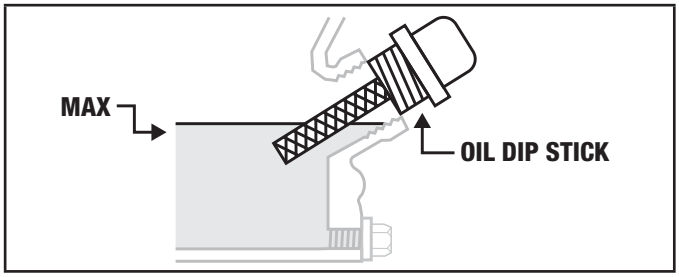

UWAGA

Gdy używany jest bagnet do sprawdzania poziomu oleju, NIE należy go wkręcać, a jedynie oprzeć go o górną stronę wlewu.

Z reguły olej jest nalany do pełna, gdy jest widoczny na środkowych lub górnych gwintach wlewu. Nie wolno przechylać agregatu podczas dolewania oleju.

UWAGA

W okresie docierania należy często sprawdzać poziom oleju. Zalecane częstotliwości prac serwisowych podano w sekcji Konserwacja.

PRZESTROGA

Silnik ten jest wyposażony w wyłącznik niskiego poziomu oleju i zatrzyma się, gdy poziom oleju w skrzyni korbowej spadnie poniżej poziomu progowego.

UWAGA

Pierwsze 5 godzin czasu pracy to okres docierania się urządzenia. W okresie docierania urządzenie powinno pracować z 50% mocy znamionowej lub poniżej tego poziomu; moc należy zwiększać i zmniejszać od czasu do czasu, aby zwiększać i zmniejszać temperaturę uzwojenia stojana. Regulacja obciążenia przełoży się również na nieznaczną zmianę prędkości obrotowej silnika i pomoże osadzić pierścienie tłokowe. Po 5 godzinach docierania należy wymienić olej.

UWAGA

Olej syntetyczny można stosować po początkowym okresie docierania, wynoszącym 5 godzin. Stosowanie oleju syntetycznego nie zmniejsza zalecanych okresów wymiany oleju. W pełni syntetyczny olej 5W30 ułatwi rozruch w niskich temperaturach otoczenia < 41ºF (5ºC).

Dolewanie paliwa E5 E10

NIEBEZPIECZEŃSTWO

Opary benzyny są wysoce łatwopalne i wybuchowe.

NIE WOLNO zapalać ani palić papierosów. Pożar lub wybuch może spowodować poważne oparzenia lub doprowadzić do śmierci.

Benzynę należy wlewać lub spuszczać jedynie na zewnątrz, w dobrze wentylowanym obszarze. NIE WOLNO pompować benzyny bezpośrednio do agregatu. Paliwo należy przelewać do agregatu wyłącznie za pomocą zatwierdzonych kanistrów.

Nigdy nie używać kanistrów ani zbiorników na benzynę lub innych artykułów do użycia z paliwem, które są pęknięte, rozcięte, rozerwane lub uszkodzone.

NIE przepełniać zbiornika paliwa. Paliwo należy trzymać z dala od iskier, otwartych płomieni, świeczek urządzeń grzewczych, źródeł ciepła i innych źródeł zapłonu.

Stosować czystą, świeżą, zwykłą benzynę bezołowiową o minimalnej liczbie oktanowej 85 i zawartości etanolu mniejszej niż 10% objętości. E5 E10 E15 E85

NIE WOLNO mieszać oleju z benzyną.

1. Wyjąć korek wlewu paliwa.
2. Powoli wlać benzynę do zbiornika. NIE PRZEPEŁNIAĆ. Po wlaniu benzyna może się rozszerzać. Należy pozostawić minimum ¼ cala (6,4 mm) wolnej przestrzeni w zbiorniku, aby uwzględnić możliwość rozszerzenia się benzyny, ale zaleca się pozostawienie więcej niż ¼ cala (6,4 mm) przestrzeni. Wskutek rozszerzania benzyna może zostać wypchnięte ze zbiornika w przypadku przepełnienia i może uniemożliwić stabilną pracę agregatu.

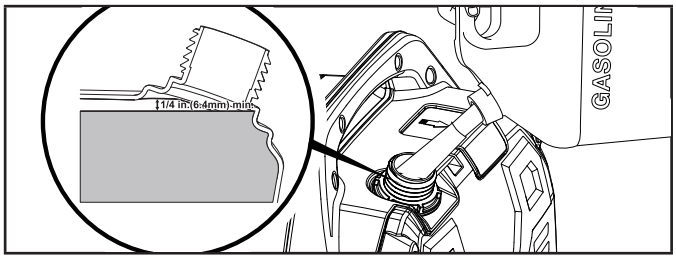

3. Przybliżony poziom paliwa jest pokazany na wskaźniku położonym na górze zbiornika paliwa.

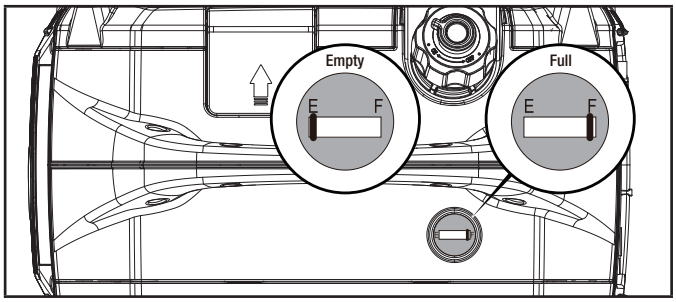

4. Wkręcić korek wlewu paliwa i zetrzeć ewentualne rozlane paliwo.

PRZESTROGA

Należy stosować benzynę bezołowiową o minimalnej liczbie oktanowej 85 i zawartości etanolu 10% w objętości lub mniejszej.

NIE zapalać papierosów ani palić podczas napełniania zbiornika.

NIE mieszać ropy z benzyną, jest to silnik czterosuwowy, do którego olej i benzynę wlewa się oddzielnie.

NIE przepełniać zbiornika. Napełnić zbiornik do poziomu około ¼ cala (6,4 mm) poniżej górnej części zbiornika, aby uwzględnić rozszerzanie się benzyny.

NIE WOLNO pompować benzyny bezpośrednio do agregatu przy pompie. Paliwo należy przelewać do agregatu wyłącznie za pomocą zatwierdzonych kanistrów.

NIE uzupełniać zbiornika oleju w pomieszczeniach, garażach, pod wiatami lub w jakichkolwiek budynkach gospodarczych.

NIE uzupełniać zbiornika oleju, gdy silnik pracuje lub jest gorący; przed wlaniem paliwa należy zawsze odczekać co najmniej 30 minut, aż silnik ostygnie.

PL

⚠ OSTRZEŻENIE

Zbyt szybkie wlewanie benzyny przez sitko paliwowe może spowodować rozpryskiwanie się benzyny na agregat i operatora podczas napełniania.

UWAGA

Silnik agregatu pracuje wydajnie na benzynie z domieszką 10% etanolu lub mniejszą. Przy stosowaniu mieszanek etanolu z benzyną należy zwrócić uwagę na kilka kwestii:

- Mieszaniny etanolu i benzyny mogą zaabsorbować większą ilość wody niż sama benzyna.
- Takie mieszaniny etanolu mogą się z czasem rozdzielić, pozostawiając wodę lub wodnistą maź w zbiorniku, zaworze paliwa lub gaźniku. Zanieczyszczona benzyna może zostać wciągnięta do gaźnika i spowodować uszkodzenie silnika i/lub stworzyć potencjalne zagrożenia.
- Jeśli używany jest stabilizator paliwa, należy potwierdzić, że jest przystosowany do pracy z mieszaninami etanolu i benzyny.
- Gwarancja producenta nie obejmuje żadnych uszkodzeń ani zagrożeń wynikających ze stosowania benzyny z domieszką etanolu o zawartości większej niż 10% objętości, nieprawidłowego magazynowania benzyny lub stabilizatorów o niewłaściwej formule.

Zaleca się, aby po każdym użyciu odciąć dopływ benzyny i uruchomić silnik aż do jej wyczerpania. W przypadku dłuższych okresów nieużywania należy zapoznać się z instrukcjami przechowywania.

Dolewanie paliwa: Propan (LPG)

⚠ NIEBEZPIECZEŃSTWO

POD ŻADNYM POZOREM NIE zostawiać kanistrów i zbiorników z benzyną, butli LPG ani jakichkolwiek materiałów palnych na drodze strumienia spalin pracującego silnika.

1. Upewnić się, że pokrętło jest na pozycji OFF (wył.).
2. Jeśli używana jest nowa butla propanu, należy zdjąć plastikową nasadkę z zaworu butli.
3. Podłączyć zespół węża LPG (zawartego w zestawie) do zaworu butli z propanem i dokręcić ręcznie.
4. Zdjąć gumową osłonę, zakrywającą gniazdo przyłączeniowe propanu na falowniku.
5. Wyrównać plastikowy palec na męskiej złączce węża na zespole węża LPG z gniazdem obok żeńskiej szybkozłączki na falowniku.
6. Włożyć złącze węża do szybkozłączki, wpychając ją do momentu usłyszenia „kliknięcia" i przesunięcia się zewnętrznego kołnierza szybkozłączki do przodu.

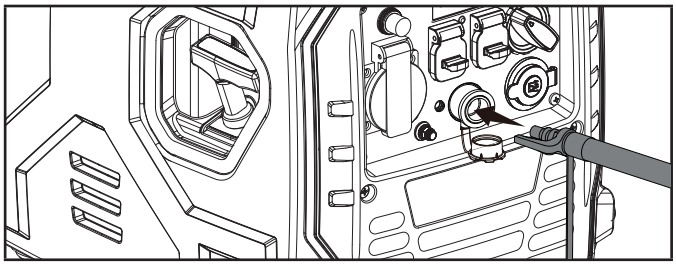

7. Sprawdzić wszystkie połączenia pod kątem nieszczelności poprzez zamoczenie złączek roztworem wody z mydłem. Pojawiające się lub rosnące pęcherzyki wskazują na istnienie nieszczelności. Jeśli złączka jest nieszczelna, należy zamknąć zawór na butli i dokręcić złączkę. Ponownie otworzyć zawór i sprawdzić złączkę roztworem wody z mydłem. Jeśli nieszczelność nadal istnieje lub jeśli nie znajduje się ona na złączce, nie należy korzystać z agregatu i należy skontaktować się z działem obsługi klienta.

UWAGA

- Wąż LPG zawarty w zestawie z urządzeniem działa ze standardowymi zbiornikami LPG o wadze 20 lub 30 funtów.
- Należy upewnić się, że data ponownej kwalifikacji butli nie minęła.
- Wszystkie nowe butle muszą zostać odpowietrzone i wysuszone przed napełnieniem. Używane butle, które nie były zatkane lub przechowywane w stanie zamkniętym, również muszą zostać oczyszczone.
- Proces oczyszczania powinien zostać wykonany przez dostawcę LPG. (butle od dostawcy butli na wymianę powinny być już oczyszczone i prawidłowo napełnione).
- Butlę należy zawsze ustawiać w taki sposób, aby połączenie pomiędzy zaworem butli i wlotem agregatu nie powodowało ostrych zagięć lub załamań w wężu LPG.

⚠ PRZESTROGA

Nie wolno pozwalać dzieciom manipulować przy butli LPG lub połączeniach węża ani bawić się nimi.

⚠ PRZESTROGA

Należy używać dopuszczonych butli LPG, wyposażonych w zawór OPD (urządzenie zapobiegające przepełnieniu). Butlę należy zawsze ustawiać w pozycji pionowej z zaworem na górze i na płaskiej powierzchni na poziomie gruntu. Butli nie należy instalować w pobliżu jakiegokolwiek źródła ciepła i nie wolno jej wystawiać na działanie słońca, deszczu lub pyłu. Na czas transportu i przechowywania należy zamknąć zawór butli i zawór LPG agregatu oraz odłączyć butlę. Należy zaślepić wylot – najlepiej za pomocą plastikowej nasady ochronnej, jeśli taka jest dostępna. Należy utrzymywać butle z daleka od źródeł gorąca w pojeździe i zapewnić im dobrą wentylację.

⚠ OSTRZEŻENIE

Jeśli wyczuwalny jest silny zapach LPG: Należy zamknąć zawór butli. Sprawdzić wszystkie połączenia pod kątem nieszczelności poprzez zamoczenie złączek roztworem wody z mydłem. Pojawiające się lub rosnące pęcherzyki wskazują na istnienie nieszczelności. Nie palić ani nie zapalać papierosa, ani nie sprawdzać nieszczelności za pomocą zapałki, źródła otwartego płomienia lub zapalniczki. Przed użyciem agregatu należy skontaktować się z wykwalifikowanym technikiem, aby sprawdzić i naprawić układ LPG w razie stwierdzenia nieszczelności.

Uziemienie

Zaleca się, aby podłączyć agregat do odpowiedniego uziemienia, aby zapobiec porażeniu prądem.

⚠ OSTRZEŻENIE

Nieprawidłowe uziemienie agregatu może spowodować porażenie prądem.

W zestawie znajduje się zacisk uziemiający, podłączany do panelu agregatu (lokalizację zacisku wskazano w sekcji Elementy sterujące i funkcje). Aby zapewnić zdalne uziemienie, należy połączyć zacisk uziemiający agregatu i miedziany pręt wbity w ziemię za pomocą grubego przewodu miedzianego (minimum 12 AWG). Zdecydowanie zalecamy skonsultowanie się z wykwalifikowanym elektrykiem w celu zapewnienia zgodności z lokalnymi przepisami elektrycznymi.

Punkt zerowy chwiejny*(ten agregat)

- Obwód neutralny **NIE JEST** elektrycznie podłączony do ramy / uziemienia agregatu.
- Agregat (uzwojenie stojana) jest odizolowany od ramy i bolca uziemiającego gniazda AC.
- Urządzenia elektryczne, które wymagają połączenia z uziemionym bolcem w gniazdku, nie będą działać, jeśli bolec uziemiający gniazdka jest niesprawny.

Obwód neutralny przymocowany do ramy*

- Obwód neutralny **JEST** elektrycznie podłączony do ramy / uziemienia agregatu.
- Uziemienie układu agregatu łączy dolną belkę poprzeczną ramy pod alternatorem. Uziemienie układu jest podłączone do przewodu neutralnego AC.

* Określony typ uziemienia wskazano w sekcji Dane techniczne.

OBSŁUGA

CO Shield® – system do wykrywania tlenku węgla (CO) i automatycznego wyłączania silnika

Technologia CO Shield® monitoruje gromadzenie się trującego gazu CO, produkowanego przez spaliny silnika podczas pracy agregatu. Gdy system CO Shield wykryje zwiększony poziom gazu CO, automatycznie wyłączy silnik.

Agregaty przeznaczone są do użytkowania na zewnątrz, z daleka od budynków, w których przebywają ludzie, a ich układy wydechowe należy kierować z daleka od ludzi i budynków.

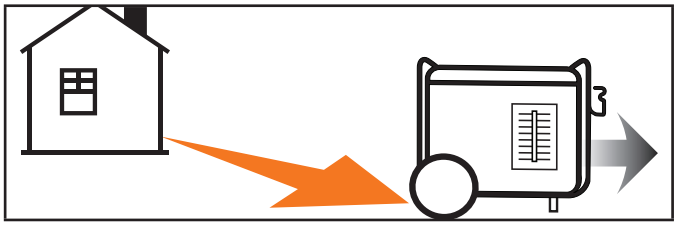

Jeśli agregat będzie użytkowany w sposób nieprawidłowy, w całkowicie lub częściowo zamkniętej przestrzeni, w której może gromadzić się CO, na przykład w domu, garażu lub garażu z częściowo otwartymi drzwiami, system CO Shield automatycznie wyłączy agregat, co będzie sygnalizowane zapaleniem się czerwonej diody LED. Należy zapoznać się z informacjami na etykiecie, które wskazują kroki, jakie należy podjąć. **CO Shield nie zastępuje wewnętrznego alarmowego systemu ostrzegającego przed tlenkiem węgla.**

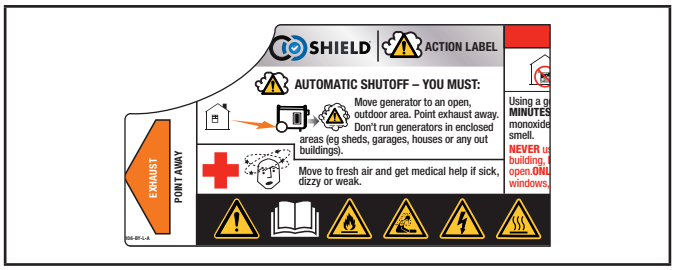

Podczas sprawdzania przyczyny wyłączenia agregatu należy zwrócić uwagę na migającą **czerwoną** diodę LED w obszarze CO Shield, która informuje, że agregat został wyłączony z powodu gromadzącego się CO. Czerwona dioda LED będzie migała przez co najmniej pięć (5) minut po wyłączeniu.

Należy wynieść agregat na otwartą przestrzeń i skierować układ wydechowy z daleka od ludzi i budynków. Po przeniesieniu do bezpiecznego obszaru agregat można ponownie uruchomić i wykonać stosowne połączenia elektryczne. Należy przewietrzyć miejsce, w którym agregat został wyłączony.

Podczas uruchamiania czerwona i żółta dioda LED zamigają jednocześnie dziesięć (10) razy, aby wskazać, że diody LED działają.

PL

UWAGA

To miganie nie wskazuje, że system CO Shield® pracuje, ponieważ system CO Shield jest włączony przez cały czas, gdy agregat pracuje. Ponadto dioda LED nie mignie dziesięć (10) razy, jeśli agregat został ponownie uruchomiony w ciągu 1 minuty po jego ręcznym wyłączeniu. Taka sytuacja nie ma miejsca, jeśli agregat został wyłączony z powodu wysokiego poziomu CO.

Jeśli system CO Shield ulegnie awarii i nie będzie już zapewniał ochrony, agregat zostanie automatycznie wyłączony, co będzie sygnalizowane miganiem **żółtej** diody LED przez co najmniej pięć (5) minut.

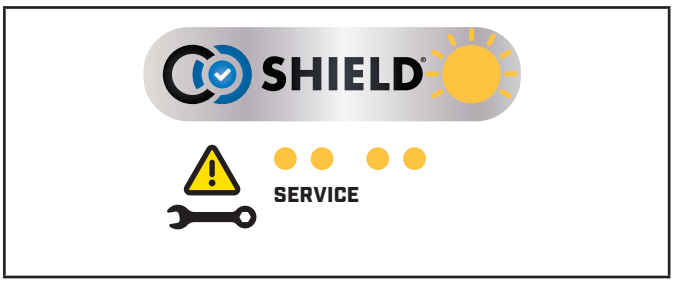

Należy skontaktować się z naszym zespołem pomocy technicznej pod numerem , aby zaplanować naprawę. Ponowne włączenie agregatu będzie możliwe, ale będzie się dalej wyłączał.

UWAGA

System CO Shield® wykrywa gromadzenie się tlenku węgla pochodzącego z innych źródeł spalania paliwa, takich jak narzędzia silnikowe lub ogrzewacze propanowe, używane w obszarze pracy agregatu. Jeśli używany jest inny agregat, którego wydech skierowany jest w stronę agregatu wyposażonego w system CO Shield, system ten może zainicjować wyłączenie agregatu z powodu rosnącego poziomu tlenku węgla. To nie jest przejaw awarii. Oznacza to, że system wykrył niebezpieczny tlenek węgla. Należy podjąć działanie i przesunąć sprzęt i skierować go w takim kierunku, aby zapewnić lepsze rozpraszanie tlenku węgla i odprowadzanie go daleko od ludzi i budynków.

NIEBEZPIECZEŃSTWO

Wprowadzanie modyfikacji w systemie CO Shield® może stworzyć niebezpieczną sytuację i unieważnić gwarancję.

Zdemontowanie modułu CO Shield uniemożliwi uruchomienie agregatu.

Miejsce pracy agregatu

OSTRZEŻENIE

NIE WOLNO uruchamiać agregatu wewnątrz żadnego budynku, w garażu, piwnicy, niskim korytarzu umożliwiającym dostęp do węzłów sanitarnych i innych urządzeń, w szopach, wewnątrz ogrodzeń lub przedziałów, w tym w przedziale agregatu pojazdów rekreacyjnych.

NIE WOLNO obsługiwać ani uruchamiać agregatu z tyłu samochodów typu SUV, w przyczepach kempingowych, na naczepach, na tylnej części samochodu typu pick-up (o regularnych bokach, płaskich lub o innej konfiguracji), pod klatkami schodowymi, na klatkach schodowych, obok ścian lub budynków lub we wszelkich innych miejscach, które nie zapewniają odpowiedniego chłodzenia agregatu lub odpowiedniego wylotu dla spalin z układu tłumika.

NIE WOLNO obsługiwać ani przechowywać agregatu w mokrych warunkach pogodowych, tzn. w deszczu lub śniegu. Użytkowanie agregatu w mokrych warunkach może doprowadzić do poważnych urazów ciała lub śmierci w wyniku porażenia elektrycznego.

W niektórych krajach agregaty musza zostać zarejestrowane w lokalnym przedsiębiorstwie użyteczności publicznej, gdy są użytkowane na placach budowy, i mogą podlegać dodatkowym zasadom i przepisom; należy skonsultować się z lokalnymi władzami miejskimi.

Agregaty należy zawsze obsługiwać na płaskiej, równej powierzchni (nawet wtedy, gdy nie pracują).

Agregaty muszą znajdować się w odległości minimum 5 stóp (1,5 m) od wszelkich łatwopalnych materiałów.

Ponadto wokół agregatu musi znajdować się przestrzeń o wielkości 3 stóp (91,4 cm), tak aby umożliwić przepływ powietrza po wszystkich stronach i zapewnić odpowiednie chłodzenie oraz miejsce na przeprowadzanie czynności konserwacyjnych i serwisowych.

Agregat należy zawsze ustawiać w dobrze wentylowanych obszarach. NIE WOLNO ustawiać agregatu w pobliżu otworów wlotowych powietrza lub w miejscach, w których spaliny mogłyby zostać wciągnięte do pomieszczenia, w którym przebywają ludzie, lub zamkniętych przestrzeni.

Ustawiając agregat, należy zawsze rozważyć kierunek wiatru i prądy powietrzne.

Przed transportem lub magazynowaniem należy zawsze odczekać aż agregat dostatecznie ostygnie.

Nieprzestrzeganie odpowiednich środków bezpieczeństwa może doprowadzić do urazów ciała, uszkodzenia agregatu i unieważnić gwarancję producenta.

OSTRZEŻENIE

Podczas pracy tłumik i spaliny mogą być gorące. Jeśli nie zostanie zapewnione odpowiednie chłodzenie i przestrzeń zapewniająca odpowiednią wentylację, lub jeśli agregat jest zastawiony lub zabudowany, jego temperatura może znacznie wzrosnąć, co może doprowadzić do pożaru.

⚠ OSTRZEŻENIE

Nie wolno modyfikować ani instalować żadnych przedłużeń lub rozszerzeń na wylocie / tłumiku, ponieważ unieważni to gwarancję.

Ostrzeżenie o mokrych warunkach: Nie wystawiać urządzenia na deszcz ani nie użytkować go w wilgotnych miejscach, z wyjątkiem następujących sytuacji:

W przypadku gdy urządzenie musi zostać uruchomione na deszczu lub w wilgotnym miejscu, NIE WOLNO go obsługiwać, jeśli elementy elektryczne nie są odpowiednio zabezpieczone.

Należy użyć ognioodpornego daszka, zapewniającego odpowiednią wentylację strumienia oparów z silnika. Nie należy ustawiać żadnych obiektów w odległości minimum 5 stóp (1,5 m) od agregatu. Ciepło z powierzchni tłumika i strumienia spalin może spowodować zapłon materiałów palnych.

Ochrona przed przepięciami

Urządzenia elektroniczne, w tym komputery i różne urządzenia programowalne, zawierają komponenty zaprojektowane do pracy w wąskim zakresie napięcia, więc chwilowe wahania napięcia mogą wpływać na ich pracę. Mimo że zapobieganie chwilowym wahaniom napięcia jest niemożliwe, można podjąć stosowne czynności, aby chronić wrażliwy sprzęt elektroniczny.

– Należy zainstalować zgodne z normą UL1449, wymienione na liście CSA urządzenia przeciwprzepięciowe na gniazdach, zasilających wrażliwy sprzęt.
  Urządzenia przeciwprzepięciowe dostępne są w wersjach dla pojedynczych lub wielu gniazdek. Ich konstrukcja chroni przed praktycznie wszystkimi chwilowymi wahaniami napięcia.

Uruchamianie silnika

1. Ustawić agregat na płaskiej, równej powierzchni.
2. Odłączyć wszelkie obciążenia elektryczne od agregatu. Nie wolno uruchamiać ani zatrzymywać agregatu, gdy podłączone są do niego lub włączone są urządzenia elektryczne.
3. Przestawić dźwignię nasady odpowietrzania paliwa na pozycję „ON" (włączona).

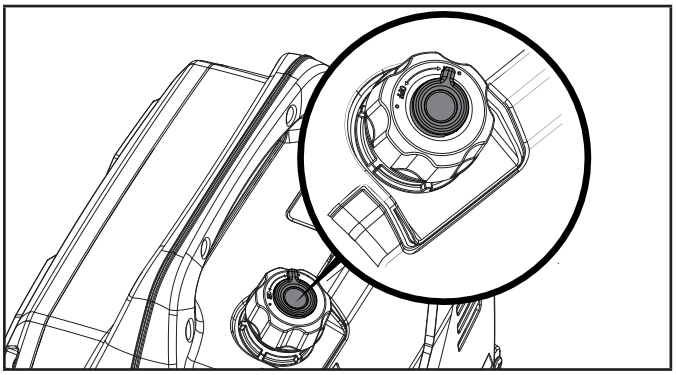

4. Obrócić pokrętło EZ Start zgodnie z ruchem wskazówek zegara do pełnej pozycji „CHOKE" (ssanie).

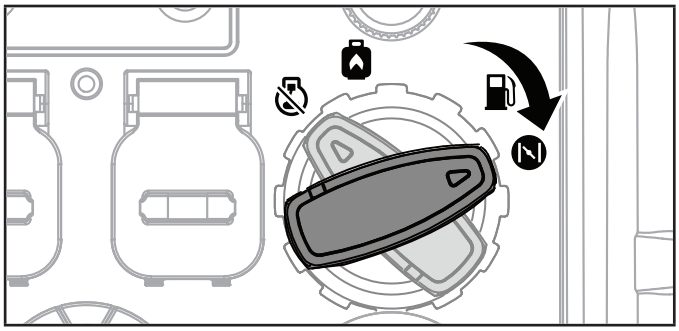

5. Aby uruchomić silnik, należy powoli ciągnąć za linę do momentu, aż wyczuwalny będzie opór, a następnie zwolnić ją i jednokrotnie mocno pociągnąć; w ten sposób można uniknąć odrzutu i uszkodzenia zespołu rozruchowego. Jeśli silnik się nie uruchomi, należy ten proces powtórzyć.

⚠ OSTRZEŻENIE

Zbyt silne lub agresywne pociągnięcie za linkę rozrusznika spowoduje uszkodzenie zespołu odrzutowego i unieważni gwarancję,

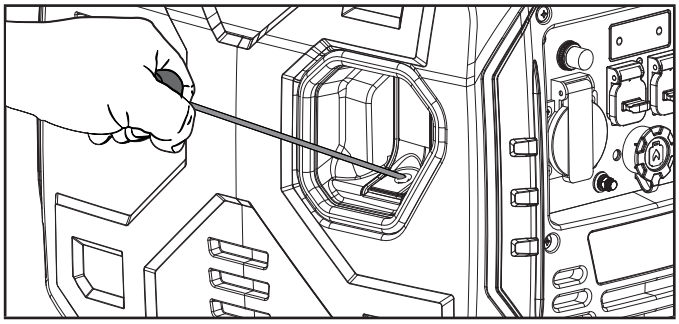

6. Gdy silnik się rozgrzeje, należy przestawić pokrętło EZ Start na pozycję „RUN" (praca).

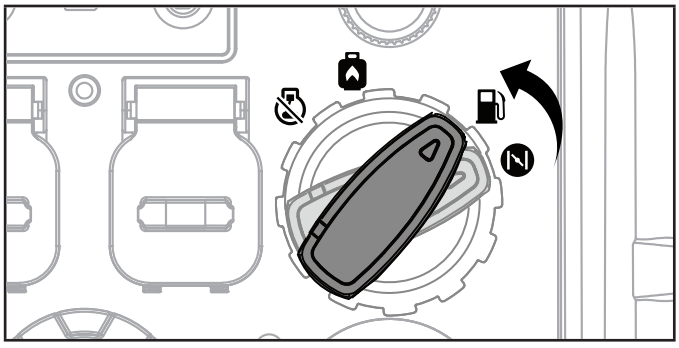

UWAGA

W przypadku ponownego uruchomienia z użyciem benzyny, gdy silnik jest gorący i(lub) agregat znajduje się w gorącym otoczeniu o temperaturze >86°F (30°C): Pokrętło EZ Start należy obrócić na pozycję „CHOKE" (ssanie) tylko na czas jednego pociągnięcia rozrusznika. Jeśli agregat nie uruchomi się po pierwszym pociągnięciu, należy obrócić pokrętło na pozycję „RUN" (praca) na czas trzech kolejnych pociągnięć. Zbyt silne ssanie doprowadzi do zanieczyszczenia świecy zapłonowej i zalania silnika. W wyniku tego silnik nie uruchomi się.

PL

UWAGA

W przypadku uruchamiania z benzyną i w standardowej temperaturze otoczenia >59°F (15°C): Pokrętło EZ Start powinno znajdować się na pozycji „CHOKE" (ssanie) przez trzy pociągnięcia rozrusznika. Jeśli agregat nie uruchomi się po trzech pociągnięciach, należy obrócić pokrętło EZ Start na pozycję „RUN" (praca) na czas trzech kolejnych pociągnięć. Zbyt silne ssanie doprowadzi do zanieczyszczenia świecy zapłonowej i zalania silnika. W wyniku tego silnik nie uruchomi się.

UWAGA

W przypadku uruchamiania z benzyną i w niskiej temperaturze otoczenia <59°F (15°C): Pokrętło EZ Start powinno znajdować się na pozycji „CHOKE" (ssanie) do momentu uruchomienia się silnika. Gdy silnik się uruchomi i będzie pracował płynnie, należy przestawić pokrętło EZ Start na pozycję „RUN" (praca). W bardzo niskich temperaturach to może zająć kilka sekund.

UWAGA

Jeśli silnik uruchamia się, ale po chwili przestaje pracować, należy upewnić się, że agregat ustawiony jest na płaskiej, równej powierzchni. Silnik jest wyposażony w czujnik niskiego poziomu oleju, który uniemożliwi pracę silnika, gdy poziom oleju spadnie poniżej krytycznego progu.

Uruchamianie silnika: Propan (LPG)

1. stawić agregat na płaskiej, równej powierzchni.
2. Odłączyć wszelkie obciążenia elektryczne od agregatu. Nie wolno uruchamiać ani zatrzymywać agregatu, gdy podłączone są do niego lub włączone są urządzenia elektryczne.
3. Całkowicie otworzyć zawór na butli LPG.

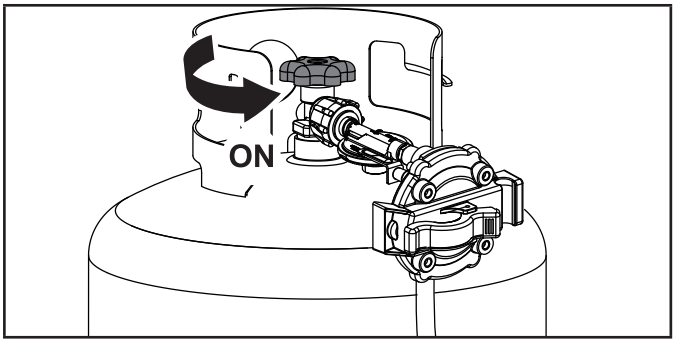

Rozruch zimnego silnika

4. Obrócić pokrętło do pozycji „CHOKE" (ssanie).

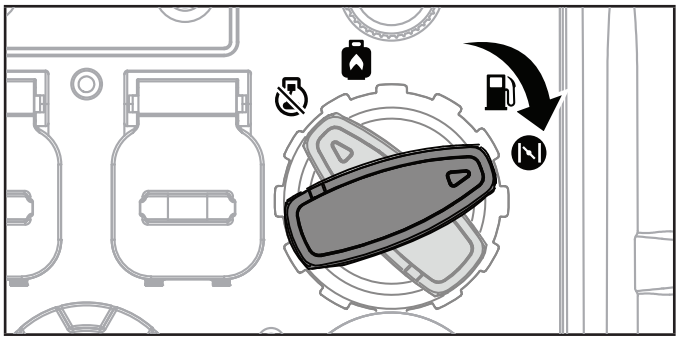

5. Pociągnąć linkę rozrusznika 2 lub 3 razy.

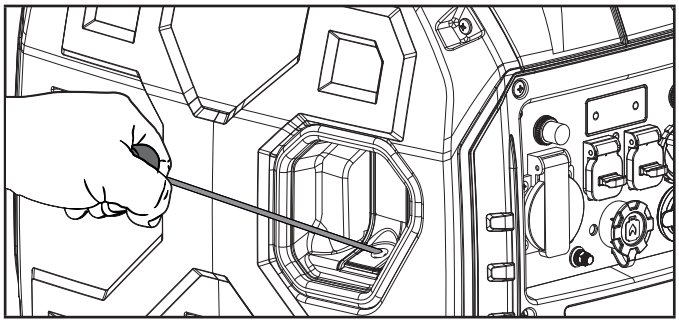

6. Przestawić pokrętło na pozycję pracy z propanem „RUN"

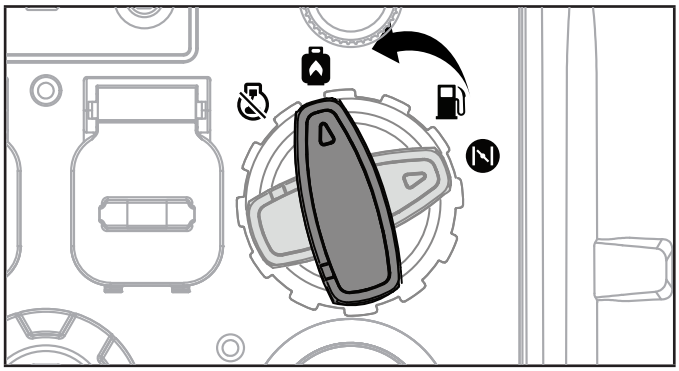

7. Aby uruchomić silnik, należy powoli ciągnąć za linę do momentu, aż wyczuwalny będzie opór, a następnie zwolnić ją i jednokrotnie mocno pociągnąć; w ten sposób można uniknąć odrzutu i uszkodzenia zespołu rozruchowego. Jeśli silnik się nie uruchomi, należy ten proces powtórzyć.

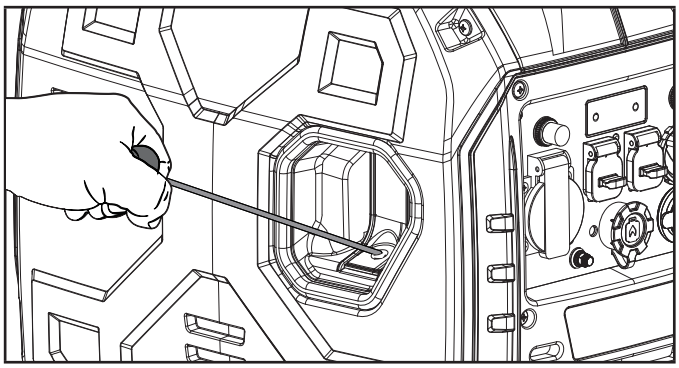

Ciepły rozruch silnika

8. Przestawić pokrętło na pozycję pracy z propanem „RUN"

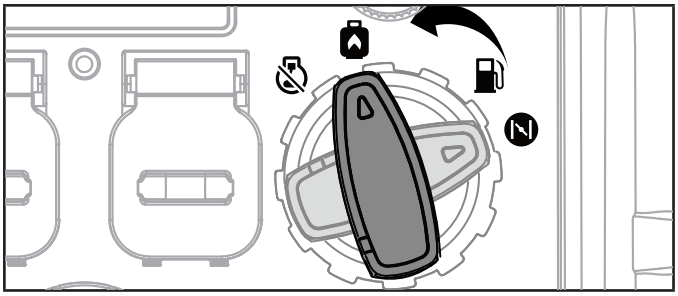

9. Aby uruchomić silnik, należy powoli ciągnąć za linę do momentu, aż wyczuwalny będzie opór, a następnie zwolnić ją i jednokrotnie mocno pociągnąć; w ten sposób można uniknąć odrzutu i uszkodzenia zespołu rozruchowego. Jeśli silnik się nie uruchomi, należy ten proces powtórzyć.

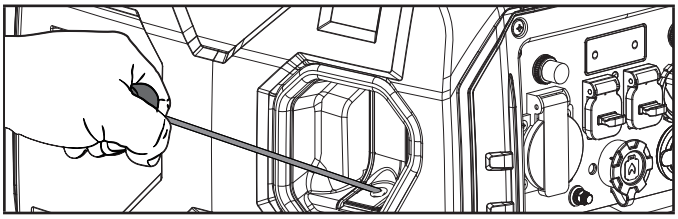

⚠ OSTRZEŻENIE

Zbyt silne lub agresywne pociągnięcie za linkę rozrusznika spowoduje uszkodzenie zespołu odrzutowego i unieważni gwarancję,

UWAGA

Jeśli silnik uruchamia się, ale po chwili przestaje pracować, należy upewnić się, że agregat ustawiony jest na płaskiej, równej powierzchni. Silnik jest wyposażony w czujnik niskiego poziomu oleju, który uniemożliwi pracę silnika, gdy poziom oleju spadnie poniżej krytycznego progu.

UWAGA

Nagromadzenie szronu na butli LPG i regulatorach jest powszechne podczas pracy i zwykle nie jest oznaką problemu. Gdy LPG odparowuje i przemieszcza się z cylindra do silnika agregatu, rozszerza się. Ilość szronu może zależeć od wielkości butli, ilości używanego LPG, wilgotności powietrza i innych warunków pracy.

W nietypowych sytuacjach ten szron może ostatecznie ograniczyć przepływ LPG do agregatu, powodując pogorszenie wydajności. Na przykład, jeśli temperatura w butli zostanie obniżona do bardzo niskiego poziomu, to szybkość parowania LPG również ulegnie zmniejszeniu i może nie zapewniać wystarczającego przepływu do silnika. Nie świadczy to o problemie z agregatem, a jedynie o problemie z przepływem LPG z butli. Jeśli wraz z nagromadzaniem się lodu na zaworze zbiornika, wężu lub regulatorze wydajność agregatu zdaje się spadać, należy podjąć działania w celu wyeliminowania tych objawów.

W takich rzadkich sytuacjach skuteczne może być zredukowanie lub wyeliminowanie wpływu zimnego układu paliwowego poprzez wykonanie jednej z poniższych czynności:

– Wymienić butle z paliwem, aby umożliwić ogrzanie się pierwszej butli; tę czynność należy powtarzać w razie potrzeby.
– Ustawienie butli na końcu agregatu, w pobliżu uchwytu, w miejscu, w którym powietrze z wentylatora silnika wylatuje z agregatu. Powietrze jest nieco podgrzewane w miarę jak przelatuje przez silnik. Nie wolno ustawiać butli na ścieżce wylotu tłumika.
– Butlę można chwilowo podgrzać poprzez oblanie jej gorącą wodą od góry.

Podłączanie obciążeń elektrycznych

Po uruchomieniu należy odczekać kilka minut aż silnik się ustabilizuje i rozgrzeje.

Podłączyć i włączyć żądane obciążenia elektryczne (220 V AC, jednofazowe, 50 Hz).

– NIE WOLNO podłączać obciążeń 3-fazowych do agregatu.
– NIE przeciążać agregatu.

PL

⚠ OSTRZEŻENIE

Należy pamiętać, aby zawsze podłączać urządzenia bezpośrednio do agregatu; nie wolno podłączać przewodu zasilającego agregat do żadnych gniazdek elektrycznych ani do rozdzielnicy domowej. Podłączenie agregatu do linii energetycznych dostawcy elektryczności w domu lub do innego źródła zasilania może prowadzić do tzw. „przepięcia zwrotnego", co jest niebezpieczną, a nawet nielegalną praktyką w wielu okręgach administracyjnych.

Takie działanie, jeśli zostanie wykonane nieprawidłowo, może uszkodzić agregat, urządzenia i doprowadzić do urazów ciała lub śmierci użytkownika lub pracownika zakładu energetycznego przy próbie przywrócenia zasilania po jego zaniku w sąsiedztwie, ponieważ w takiej sytuacji nagły wysoki skok napięcia w linii energetycznej może doprowadzić do śmiertelnego porażenia elektrycznego.

Pomijając urazy ciała, w konsekwencji instalacji nieprawidłowej lub niezgodnej z lokalnymi przepisami prawa i kodeksami, mogą zostać nałożone kary, a zakład energetyczny może odłączyć dom od zasilania, jeśli stwierdzi, że takie praktyki były stosowane.

Jeśli agregat zostanie podłączony do instalacji elektrycznej budynku, połączenia te muszą izolować zasilanie agregatu od zasilania sieciowego. Użytkownik ponosi odpowiedzialność za zapewnienie, że prąd wytwarzany przez agregat nie spowoduje przepięcia w sieci elektrycznej. Takie połączenia muszą być zgodne ze wszelkimi obowiązującymi przepisami prawa i kodeksami – należy skontaktować się z lokalnym zakładem energetycznym lub wykwalifikowanym elektrykiem, aby połączenie zostało wykonane prawidłowo.

Nie wolno przeciążać agregatu.

Wydajność

Następujące proste kroki służą do obliczenia mocy pracy i rozruchu, niezbędnej względem potrzeb:

1. Wybrać urządzenia elektryczne, które mają pracować jednocześnie.
2. Zsumować moc pracy tych urządzeń. Jest to ilość energii niezbędna do utrzymania pracy tych urządzeń.
3. Spośród urządzeń zidentyfikowanych w kroku 1 określić to o najwyższym zapotrzebowaniu na moc rozruchową. Dodać tę liczbę do liczby obliczonej w kroku 2. Moc rozruchowa to moc szczytowa wymagana do uruchomienia niektórych urządzeń elektrycznych. Wykonanie kroków opisanych w sekcji „Zarządzanie energią" zagwarantuje, że urządzenia będą uruchamiane po kolei.
4. Jeśli moc wyjściowa agregatu zostanie odcięta z powodu przeciążenia, wskazanego przez migającą kontrolkę przeciążenia obwodu AC, należy zmniejszyć obciążenie, odłączając jeden lub więcej artykułów, a następnie nacisnąć przycisk resetu przeciążenia obwodu AC przed ponownym rozruchem agregatu w celu wznowienia normalnej pracy.

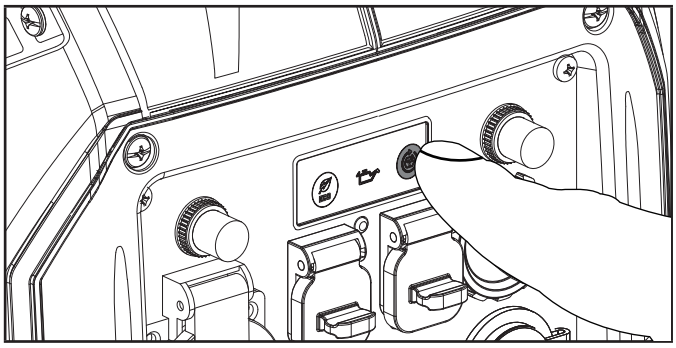

Zarządzanie energią

Do przeliczenia napięcia i natężenia prądu na waty należy skorzystać z następującego wzoru:

Wolty × Ampery = Waty

Aby przedłużyć żywotność agregatu i podłączonych urządzeń, dodając odbiornik elektryczny należy wykonać następujące kroki:

1. Uruchomić agregat bez podłączonego odbiornika elektrycznego.
2. Pozwolić silnikowi pracować przez kilka minut, aby się rozgrzał.
3. Podłączyć i uruchomić pierwsze urządzenie. W pierwszej kolejności najlepiej jest podłączyć urządzenie o największym obciążeniu.
4. Odczekać aż silnik się ustabilizuje.
5. Podłączyć i uruchomić kolejne urządzenie.
6. Odczekać aż silnik się ustabilizuje.
7. Powtórzyć kroki 5-6 dla każdego dodatkowego urządzenia.

UWAGA

Dodając odbiorniki do agregatu, nie wolno przekraczać określonej wydajności.

Tryb ekonomiczny (Eco)

Aby zminimalizować zużycie paliwa i hałas podczas pracy w czasie niższego zapotrzebowania na energię elektryczną, można włączyć tryb ekonomiczny za pomocą przycisku trybu Eco. Tryb Eco umożliwia pracę silnika na biegu jałowym, gdy nie jest on używany.

Prędkość silnika wróci do normy po podłączeniu odbiornika elektrycznego. Gdy przełącznik trybu ekonomicznego jest wyłączony, silnik stale pracuje na normalnych obrotach.

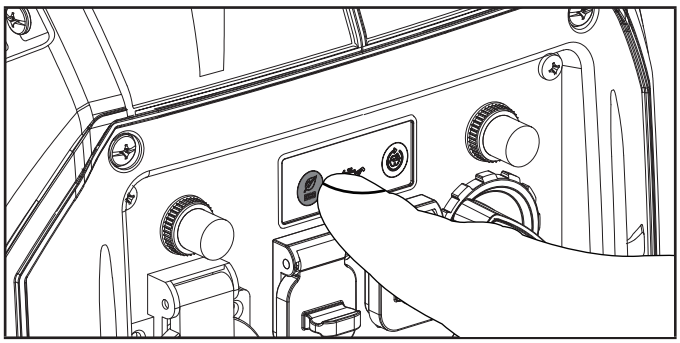

⚠ PRZESTROGA

Tryb Eco powinien być włączony w okresach wysokiego obciążenia elektrycznego lub chwilowych wahań.

Regulowane gniazdko typu motoryzacyjnego 12 V DC

Gniazdka 12 V DC mogą być używane z dostarczonymi akcesoriami i innymi dostępnymi na rynku wtyczkami samochodowymi 12 V DC. Należy upewnić się, że zakres napięcia wejściowego urządzenia wynosi co najmniej 12-24 V DC.

⚠ OSTRZEŻENIE

Podczas ładowania urządzenia nie należy umieszczać żadnych obiektów w pobliżu układu wydechowego lub po jego stronie. Bardzo wysoka temperatura generowana przez spaliny może doprowadzić do uszkodzenia urządzenia, a potencjalnie również wywołać pożar. Długotrwałe narażenie na spaliny z silnika może wywołać poważne obrażenia lub doprowadzić do śmierci.

Ładowanie akumulatora

1. Przed podłączeniem kabla ładowania do akumulatora zamontowanego w pojeździe należy odłączyć przewód uziemiający akumulatora pojazdu od ujemnego (-) zacisku akumulatora.
2. Podłączyć przewód do ładowania akumulatora do gniazdka 12 V DC agregatora.
3. Podłączyć czerwony (+) przewód ładowarki akumulatora do czerwonego (+) zacisku akumulatora.
4. Podłączyć czarny (-) przewód ładowarki akumulatora do czarnego (-) zacisku akumulatora.
5. Uruchomić agregat.

Ważne: Gniazdka 12 V DC mogą być używane JEDYNIE z dostarczonymi akcesoriami i innymi dostępnymi na rynku wtyczkami samochodowymi 12 V DC. Przed podłączeniem do agregatu należy upewnić się, że wszystkie urządzenia elektryczne, w tym linie i połączenia wtykowe, są w dobrym stanie.

⚠ PRZESTROGA

Nie wolno używać jednocześnie obu gniazdek, tzn. 230 V AC i 12 V DC, ponieważ może to doprowadzić do uszkodzenia agregatu lub sprzętu i unieważnienia gwarancji.

⚠ OSTRZEŻENIE

Nie wolno uruchamiać pojazdu, gdy przewód do ładowania akumulatora jest podłączony i agregat pracuje. W ten sposób akumulator nie będzie ładowany. Pojazd lub agregat mogą ulec uszkodzeniu. Ładować tylko wentylowane mokre akumulatory kwasowo-ołowiowe. Inne rodzaje baterii mogą wybuchnąć, powodując obrażenia ciała lub uszkodzenia.

UWAGA

Przed podłączeniem do agregatu należy upewnić się, że wszystkie urządzenia elektryczne, w tym linie i połączenia wtykowe, są w dobrym stanie.

Praca równoległa

Model Champion 93001i-DF-EU jest gotowy do pracy równoległej i może być obsługiwany równolegle z innym urządzeniem Champion, aby zwiększyć całkowitą dostępną moc elektryczną. Do pracy równoległej wymagany jest zestaw do pracy równoległej Champion (wyposażenie opcjonalne). Model 500740-WL-EU jest zalecanym modelem dla tego urządzenia. Aby uzyskać listę kompatybilnych modeli lub zamówić zestaw równoległy, prosimy o telefon do działu obsługi klienta pod numerem . Ewentualnie można wejść na stronę www.championpowerequipment.eu

Szczegółowe instrukcje dotyczące instalacji zestawu równoległego i obsługi podłączonych agregatów znajdują się w instrukcji obsługi zestawu równoległego.

Zatrzymywanie silnika

1. Wyłączyć i odłączyć wszystkie obciążenia elektryczne. Nie wolno uruchamiać ani zatrzymywać agregatu, gdy podłączone są do niego lub włączone są urządzenia elektryczne.
2. Pozwolić agregatowi pracować bez obciążenia przez kilka minut, aby ustabilizować temperaturę wewnętrzną silnika i agregatu.
3. Przestawić dźwignię nasady odpowietrzania paliwa na pozycję „OFF" (wyłączona).

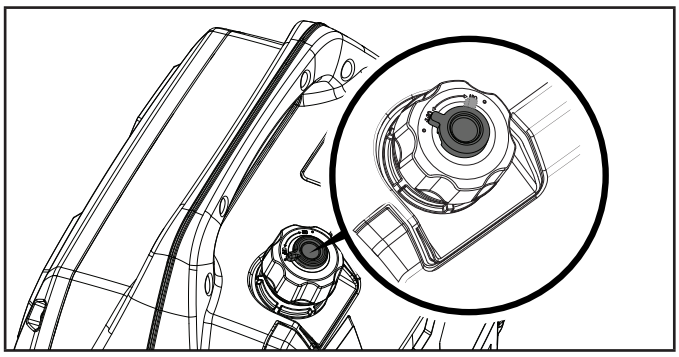

4. Obrócić pokrętło EZ Start w kierunku przeciwnym do ruchu wskazówek zegara na pozycję „STOP".

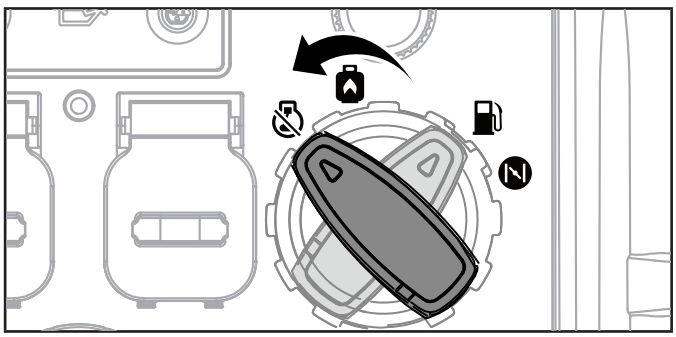

PL

Ważne: Należy pamiętać, aby pokrętło EZ Start i dźwignia odpowietrznika paliwa zawsze znajdowały się, odpowiednio, na pozycji „STOP" i „OFF" (wyłączona), gdy agregat nie jest używany.

UWAGA

Jeśli agregat ma nie być używany przez dwa (2) tygodnie lub dłużej, należy zapoznać się z sekcją Przechowywanie, która zawiera informacje o prawidłowym przechowywaniu silnika i paliwa.

Propan

1. Wyłączyć i odłączyć wszystkie obciążenia elektryczne. Nie wolno uruchamiać ani zatrzymywać agregatu, gdy podłączone są do niego lub włączone są urządzenia elektryczne.
2. Pozwolić agregatowi pracować bez obciążenia przez kilka minut, aby ustabilizować temperaturę wewnętrzną silnika i agregatu.
3. Zamknąć zawór paliwa na butli z propanem.

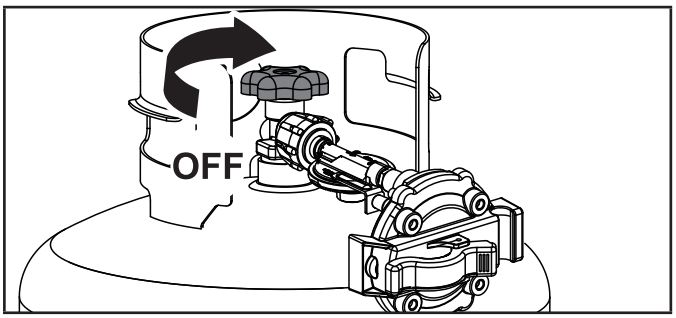

4. Obrócić pokrętło w kierunku przeciwnym do ruchu wskazówek zegara na pozycję „STOP".

PRZESTROGA

W czasie pracy na propanie pokrętło EZ pozostaje nieaktywne ze względów bezpieczeństwa i jedynym sposobem zatrzymania pracy generatora jest zakręcenie kurka butli.

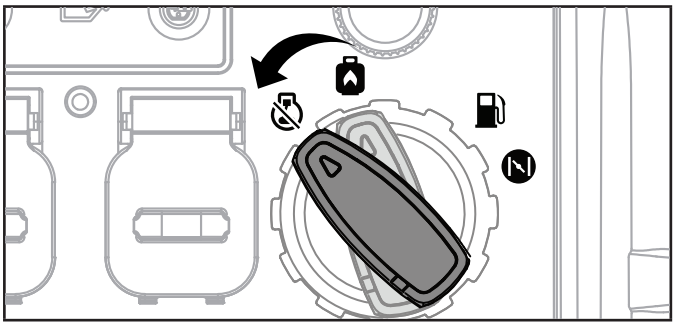

UWAGA

Jeśli agregat ma nie być używany przez dwa (2) tygodnie lub dłużej, należy zapoznać się z sekcją Przechowywanie, która zawiera informacje o prawidłowym przechowywaniu silnika i paliwa.

Przenoszenie agregatu

PRZESTROGA

- ZAWSZE wyłączać agregat i upewniać się, że zawór paliwa jest zamknięty.
- Silnik i tłumik MUSZĄ ostygnąć, aby możliwe było bezpieczne przeniesienie agregatu (zazwyczaj zajmuje to 15-30 minut).
- Nie upuszczać ani nie uderzać w urządzenie, ani nie ustawiać na nim ciężkich przedmiotów.

OSTRZEŻENIE

Niezastosowanie się do tych instrukcji może spowodować obrażenia ciała lub uszkodzenie agregatu, a także unieważnić gwarancję.

Podnieść urządzenie za uchwyt do przenoszenia i przenieść je w żądane miejsce.

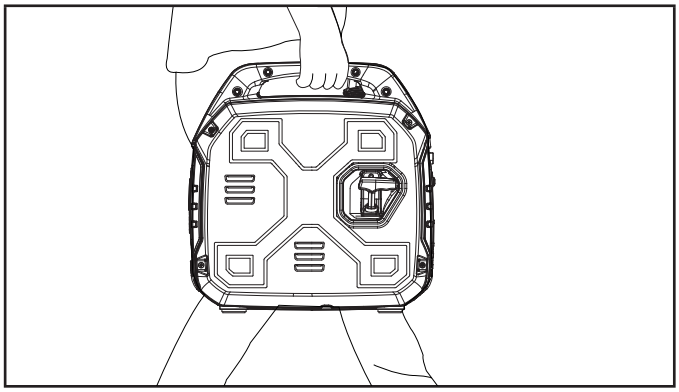

Praca na dużej wysokości

Gęstość powietrza na dużych wysokościach jest mniejsza niż na poziomie morza. Moc silnika zmniejsza się wraz ze spadkiem masy powietrza i stosunku powietrza do paliwa. Moc silnika i wydajność agregatu silnika będzie zmniejszać się o około 3½% na każde 1000 stóp wysokości nad poziomem morza. Na dużych wysokościach może również wystąpić zwiększona emisja spalin z powodu zwiększonej zawartości paliwa w mieszance z powietrzem. Inne problemy na dużych wysokościach mogą obejmować utrudniony rozruch, zwiększone zużycie paliwa i zanieczyszczenie świecy zapłonowej.

Aby złagodzić problemy występujące na dużych wysokościach inne niż naturalna utrata mocy, firma CPE może dostarczyć główną dyszę gaźnika do pracy na dużych wysokościach. Alternatywną dyszę główną i instrukcje jej instalacji można uzyskać poprzez kontakt z naszym Technical Support Team. Instrukcje instalacji są również dostępne w obszarze Technical Bulletin (Biuletyn techniczny) na stronie internetowej CPE.

Numer części i zalecana minimalna wysokość dla zastosowania głównej dyszy gaźnika do pracy na dużej wysokości wskazane są w poniższej tabeli.

Aby wybrać odpowiednią dyszę główną do pracy na dużej wysokości, konieczne jest zidentyfikowanie modelu gaźnika. Można to zrobić na podstawie kodu wytłoczonego na bocznej stronie gaźnika. Należy wybrać numer części odpowiedniej dyszy do pracy na wysokości, odpowiadający kodowi gaźnika, znajdującemu się na właściwym gaźniku.

Kod gaźnika	Numer części dyszy do pracy na wysokości	Min. Wysokość
100733457	100005759	3281-6562ft. (1000-2000m)
	100005736	6562-9843ft. (2000-3000m)

⚠ OSTRZEŻENIE

Praca z użyciem alternatywnej głównej dyszy na wysokościach niższych niż zalecana minimalna wysokość może doprowadzić do uszkodzenia silnika. Do pracy na niższych wysokościach należy zastosować oryginalnie dostarczoną, standardową dyszę główną. Praca silnika przy złej konfiguracji na danej wysokości może zwiększyć jego emisje i zużycie paliwa oraz pogorszyć wydajność pracy.

KONSERWACJA

Należy upewnić się, że agregat jest utrzymywany w czystości i przechowywany prawidłowo. Urządzenie należy uruchamiać wyłącznie na płaskiej, równej powierzchni, w czystym i suchym środowisku pracy. NIE wystawiać urządzenia na działanie skrajnych warunków, nadmiernego kurzu, brudu, wilgoci lub korozyjnych oparów.

⚠ OSTRZEŻENIE

Nie wolno uruchamiać uszkodzonego lub wadliwego agregatu.

⚠ OSTRZEŻENIE

Agregat wymaga regularnego serwisowania i regularnej konserwacji; nieregularne i nieprawidłowe serwisowanie i konserwowanie agregatu unieważni gwarancję. Niniejsza sekcja zawiera jasne wytyczne.

UWAGA

W przypadku urządzeń i systemów kontroli emisji należy przeczytać i zrozumieć swoje obowiązki w zakresie serwisowania, wskazane w Oświadczeniu gwarancyjnym dotyczącym kontroli emisji, zawartym w niniejszej instrukcji.

Za wszystkie okresowe prace serwisowe i czynności konserwacyjne odpowiada właściciel / operator.

Wszystkie zaplanowane czynności konserwacyjne należy wykonywać terminowo.

Przed uruchomieniem agregatu należy wyeliminować wszystkie problemy.

Aby uzyskać pomoc w zakresie serwisu lub części, należy skontaktować się z naszym Technical Support Team pod numerem .

Czyszczenie agregatu

⚠ PRZESTROGA

NIE WOLNO spryskiwać agregatu bezpośrednio wodą, strumieniem wody lub za pomocą myjki ciśnieniowej.

Woda może dostać się do agregatu przez szczeliny chłodzące i uszkodzić uzwojenia agregatu. Może również zanieczyścić układ paliwowy.

1. Należy użyć wilgotnej szmatki do czyszczenia zewnętrznych powierzchni agregatu.
2. Brud i olej należy usunąć za pomocą szczotki z miękkiego włosia.
3. Brud i odłamki należy usunąć z agregatu za pomocą sprężarki powietrza (25 PSI).
4. Należy sprawdzić wszystkie otwory wentylacyjne i szczeliny chłodzące pod kątem czystości i drożności.

Aby zapobiec przypadkowemu uruchomieniu, przed wykonaniem jakichkolwiek czynności serwisowych należy wyjąć i uziemić przewód świecy zapłonowej.

Wymiana oleju silnikowego

OIL NO OIL SUPPLIED IN UNIT Add 10w30 Oil Before Use

Zalecane co 100 godzin lub raz w roku. Olej należy wymieniać, gdy silnik jest ciepły. Należy zapoznać się z danymi technicznymi oleju, aby dobrać klasę odpowiednią dla środowiska pracy.

1. Ustawić agregat na stole warsztatowym lub innym.
2. Odkręcić cztery śruby pokrywy i zdjąć pokrywę serwisową.
3. Wyjąć korek wlewu oleju / bagnet.

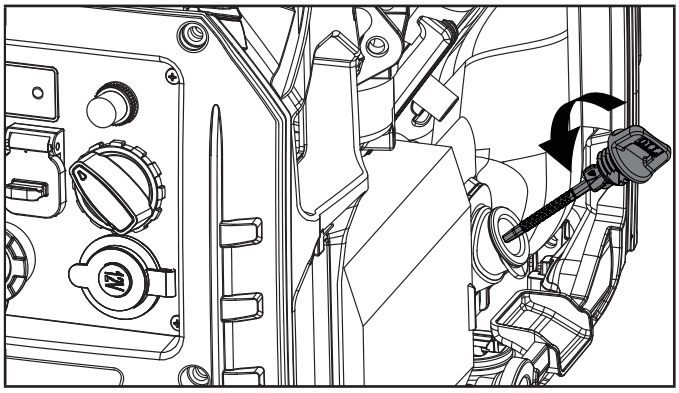

4. Przechylić agregat, aby wylać cały olej.

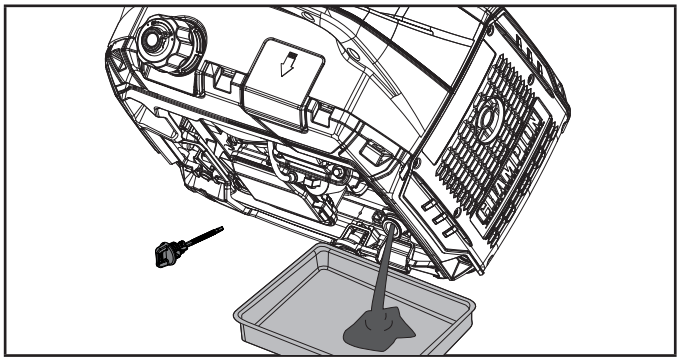

PL

5. Dolać olej zgodnie z punktem Dolewanie oleju silnikowego w sekcji Montaż.
   Zalecany olej 10W30. NIE PRZEPEŁNIAĆ. Zestaw nie zawiera oleju dla celów rutynowej konserwacji.
6. Ponownie włożyć korek wlewu oleju / bagnet i zamocować pokrywę serwisową.
7. Zużyty olej należy oddać do certyfikowanego zakładu utylizacji odpadów.

UWAGA

Po dolaniu oleju, gdy urządzenie stoi na płaskiej powierzchni, co do zasady olej powinien być widoczny na poziomie 1-2 gwintów od górnej części wlewu oleju. Jeśli olej sprawdzany

jest za pomocą bagnetu, NIE wolno wkręcać go podczas kontroli, a jedynie oprzeć go o górną stronę wlewu i odczytać na nim poziom oleju.

Czyszczenie i regulacja świecy zapłonowej

1. Zaleca się przeprowadzanie czyszczenia co 50 godzin użytkowania lub raz na rok.

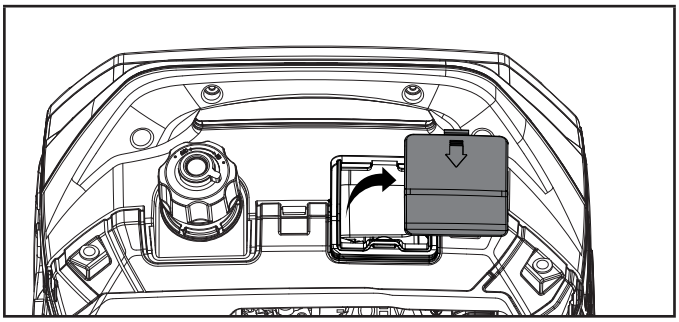

2. Odłączyć kabel od świecy zapłonowej.
3. Do wyjęcia świecy należy użyć klucza nasadowego do świec zapłonowych lub nasadki 13/16 in. (21 mm).

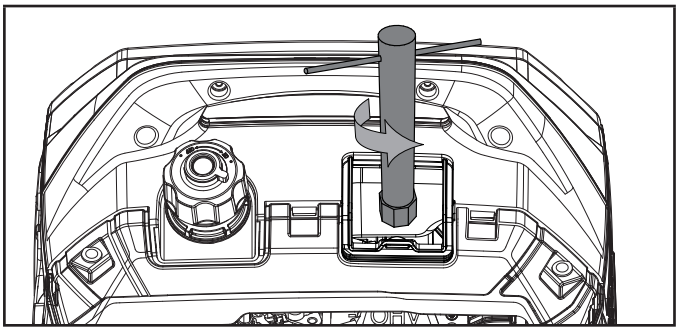

4. Skontrolować elektrodę świecy. Musi być czysta i niezużyta, aby była zdolna do wytwarzania iskry niezbędnej do zapłonu.
5. Upewnić się, że szczelina świecy zapłonowej wynosi 0.024-0.031 in. (0.6-0.8 mm).

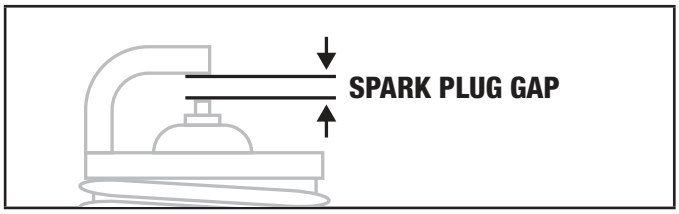

6. Podczas wymiany świecy należy postępować uwzględniać informacje o typach świec zapłonowych, wskazanych w Specyfikacjach.
7. Ponownie mocno zamocować świecę.
8. Podłączyć przewód do świecy zapłonowej.
9. Ponownie zamocować pokrywę świecy zapłonowej.

Czyszczenie filtra powietrza

1. Zaleca się przeprowadzanie czyszczenia co 100 godzin użytkowania lub co miesiąc.
2. Zlokalizować plastikową pokrywę filtra powietrza i zdjąć ją poprzez ściśnięcie zacisków i ściągnięcie pokrywy.

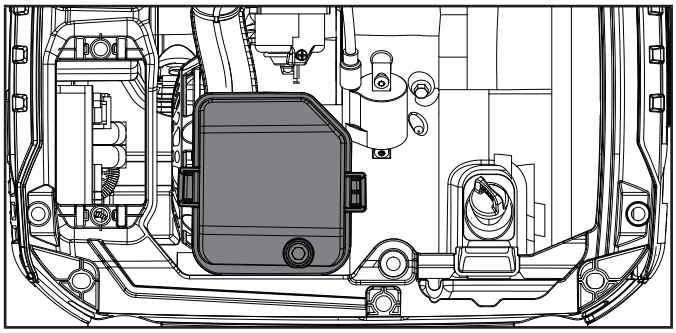

3. Usunąć element piankowy.
4. Umyć go wodą z detergentem w płynie. Owinąć czystą szmatką i dokładnie wycisnąć do sucha.
5. Nasączyć czystym olejem silnikowym.
6. Owinąć czystą, chłonną szmatką i ścisnąć, aby usunąć nadmiar oleju.
7. Umieścić filtr w zespole.
8. Ponownie zamocować pokrywę filtra powietrza.
9. Ponownie zainstalować pokrywę serwisową i mocno dokręcić śruby pokrywy.

Czyszczenie chwytacza iskier

1. Zaleca się przeprowadzanie czyszczenia co 100 godzin użytkowania lub co miesiąc. Przed przystąpieniem do serwisowania chwytacza iskier należy odczekać, aż silnik całkowicie ostygnie.
2. Wykręcić 6 śrub utrzymujących płytę pokrywy po stronie tłumika agregatu.
3. Wykręcić śrubę, która mocuje chwytacz iskier do tłumika.
4. Odłączyć chwytacz iskier.
5. Ostrożnie usunąć nagar z chwytacza iskier za pomocą szczotki drucianej.

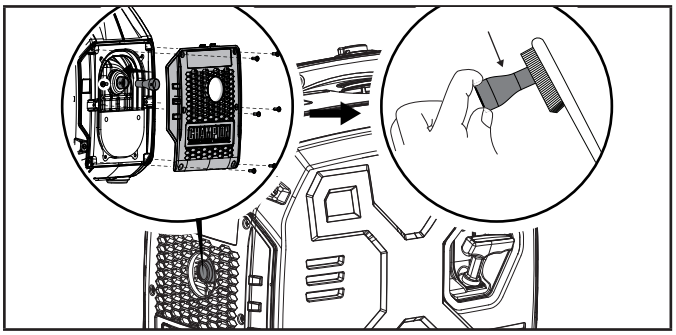

6. Wymienić chwytacz iskier, jeśli jest uszkodzony.
7. Umieścić chwytacz iskier na tłumiku i zamocować pokrywę chwytacza iskier i tłumika, wykonując powyższe kroki w odwrotnej kolejności.

⚠ PRZESTROGA

Jeśli chwytacz iskier nie będzie czyszczony regularnie, wydajność silnika ulegnie obniżeniu i może dojść do uszkodzenia silnika, a w konsekwencji do unieważnienia gwarancji.

UWAGA

Prawa federalne i lokalne oraz wymagania administracyjne wskazują, kiedy zastosowanie chwytacza iskier jest konieczne. Korzystanie z chwytaczy iskier dostępnych na zamówienie jest niezbędne, jeśli ten agregat ma pracować na terenie lasów państwowych. W Kalifornii agregatu tego nie wolno używać na terenach porośniętych lasami, zaroślami lub trawą, chyba że silnik jest wyposażony w chwytacz iskier.

Dostosowywanie regulatora

⚠ OSTRZEŻENIE

Manipulowanie przy ustawieniach fabrycznych regulatora spowoduje unieważnienie gwarancji.

Mieszanka paliwowo-powietrzna nie jest regulowana. Manipulowanie regulatorem może spowodować uszkodzenie agregatu i urządzeń elektrycznych i unieważni gwarancję. Należy skontaktować się z naszym Technical Support Team pod numerem we wszystkich innych sprawach związanych z serwisowaniem lub regulacją.

Harmonogram przeglądów

Należy przestrzegać częstotliwości serwisowania, wskazanych w poniższym harmonogramie konserwacji.

Należy serwisować agregat częściej, gdy pracuje w niesprzyjających warunkach.

Należy skontaktować się z naszym Technical Support Team pod numerem , aby zlokalizować najbliższy certyfikowany serwis firmy CPE, którym można przeprowadzić serwis agregatu lub silnika.

CO 8 GODZIN LUB PRZED KAŻDYM UŻYCIEM

- ☐ Kontrola poziomu oleju
- ☐ Oczyścić okolice wlotu powietrza i tłumika
- ☐ Sprawdzić szczelność węża propanu (LPG)

PIERWSZE 5 GODZIN (DOCIERANIE)

- ☐ Wymiana oleju

CO 50 GODZIN LUB RAZ NA ROK

- ☐ Wyczyścić filtr powietrza
- ☐ Wymienić olej, jeśli urządzenie pracuje pod dużym obciążeniem lub w gorących środowiskach

CO 100 GODZIN LUB RAZ NA ROK

- ☐ Wymiana oleju
- ☐ Oczyścić/wyregulować świecę zapłonową
- ☐ Wyczyścić chwytacz iskier
- ☐ Wyczyścić filtr zaworu paliwa*

CO 250 GODZIN

- ☐ Wyczyścić komorę spalania*
- ☐ Sprawdzić/dostosować luz zaworu*

CO 3 LATA

- ☐ Wymienić przewód paliwowy*
- ☐ Wymienić wąż LPG

* Czynność musi zostać wykonana przez wykwalifikowanych, doświadczonych właścicieli lub certyfikowane centrum serwisowe firmy CPE.

PRZECHOWYWANIE

UWAGA

Poniższe instrukcje dotyczące przechowywania dotyczą jedynie stosowania benzyny. Dopóki w zbiorniku paliwa, przewodach układu lub gaźniku nie ma benzyny, nie zachodzi niebezpieczeństwo zatkania nią gaźnika. Należy jednak upewnić się, że wąż odłączony jest od generatora, zaś zbiornik wyłączony i prawidłowo przechowywany. W przypadku długotrwałego przechowywania, po jego wyjęciu należy sprawdzić układ paliwowy i przewody giętkie oraz złącza pod kątem możliwych wycieków.

PL

⚠ NIEBEZPIECZEŃSTWO

Opary benzyny są wysoce łatwopalne i wybuchowe.

NIE WOLNO zapalać ani palić papierosów. Pożar lub eksplozja może spowodować poważne oparzenia lub śmierć.

Benzynę należy wlewać lub spuszczać jedynie na zewnątrz, w dobrze wentylowanym obszarze. NIE WOLNO pompować benzyny bezpośrednio do agregatu. Paliwo należy przelewać do agregatu wyłącznie za pomocą zatwierdzonych kanistrów.

Nigdy nie używać kanistrów benzyny, zbiorników benzyny lub innych pojemników z paliwem, które są pęknięte, rozcięte, rozerwane lub uszkodzone.

NIE WOLNO przepełniać zbiornika benzyny. Paliwo należy trzymać z daleka od iskier, otwartych płomieni, płomyków zapalających, źródeł ciepła i innych źródeł zapłonu.

Przechowywanie krótkoterminowe (do 30 dni)

Benzyna w zbiorniku ma maksymalny okres przydatności do 1 roku, jeśli dodano do niej odpowiednio przygotowane stabilizatory i jeśli jest przechowywana w chłodnym, suchym miejscu. Benzyna w gaźniku może jednak zagęszczać się i zatykać gaźnik, jeśli gaźnik nie będzie używany lub benzyna nie zostanie spuszczona w ciągu 2-4 tygodni. Zalecamy, aby zawsze spuszczać paliwo, gdy urządzenie ma nie być używane przez 30 dni.

Jeśli agregat ma nie być używany przez 2 tygodnie, należy wykonać czynności wskazane w sekcji Zatrzymywanie silnika.

1. Jeśli agregat ma nie być używany przez 2-4 tygodnie, należy rozpocząć od upewnienia się, że wszystkie urządzenia zostały odłączone od agregatu.
2. Uruchomić agregat w sposób opisany w sekcji Uruchamianie silnika.
3. Pozwolić silnikowi pracować, dopóki brak paliwa nie zatrzyma silnika.
4. Po zatrzymaniu się silnika obrócić pokrętło w kierunku przeciwnym do ruchu wskazówek zegara na pozycję „STOP”.

Przechowywanie średnioterminowe (30 dni – 1 rok)

Benzyna w zbiorniku ma maksymalny okres przydatności do 1 roku, jeśli dodano do niej odpowiednio przygotowane stabilizatory i jeśli jest przechowywana w chłodnym, suchym miejscu.

1. Należy upewnić się, że odłączono wszystkie urządzenia od agregatu.
2. Dodać odpowiednio przygotowany stabilizator paliwa do zbiornika benzyny.
3. Uruchomić silnik, postępując zgodnie z instrukcjami w sekcji Uruchamianie silnika.
4. Uruchomić agregat na 10 minut, tak aby uzdatniona benzyna przepłynęła przez układ paliwowy i gaźnik.
5. Pozwolić silnikowi pracować, dopóki brak paliwa nie zatrzyma silnika.
6. Po zatrzymaniu się silnika obrócić pokrętło w kierunku przeciwnym do ruchu wskazówek zegara na pozycję „STOP”.
7. Po wyczerpaniu się paliwa i zatrzymaniu silnika odczekać, aż silnik ostygnie.
8. Zdjąć pokrywę serwisową.
9. Wyjąć świecę zapłonową i wlać około łyżki oleju do cylindra.
10. POWOLI pociągnąć za rozrusznik, aby obrócić silnik w celu rozprowadzenia oleju i nasmarowania cylindra.
11. Ponownie zainstalować świecę zapłonową i przewód świecy zapłonowej.
12. Zamocować pokrywę serwisową.
13. Wyczyścić agregat zgodnie z rozdziałem Czyszczenie agregatu.
14. Przechowywać agregat w chłodnym, suchym miejscu, z daleka od bezpośrednich promieni słonecznych.

Przechowywanie długoterminowe (ponad 1 rok)

W przypadku przechowywania powyżej 1 roku zbiornik paliwa i gaźnik muszą być całkowicie opróżnione z benzyny.

1. Należy upewnić się, że odłączono wszystkie urządzenia od agregatu.
2. Ustawić falownik na blokach, aby umożliwić wsunięcie odpowiedniego pojemnika lub tacy na benzynę pod falownik.
3. Zdjąć pokrywę serwisową.
4. Należy przestawić pokrętło na pozycję benzyny „RUN” (praca).
5. Za pomocą wkrętaka krzyżowego obrócić śrubę o 3 pełne obroty w stronę przeciwną do kierunku wskazówek zegara. Benzyna spłynie przez czyste przewody pod falownikiem. Należy zlać benzynę do odpowiedniego pojemnika.

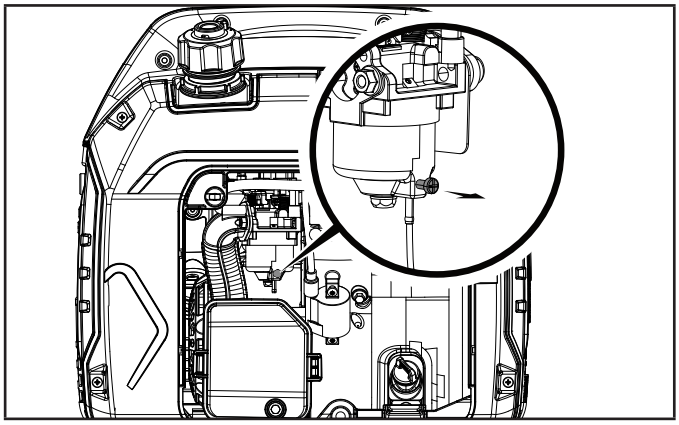

6. Gdy benzyna przestanie wypływać z przezroczystej rurki, należy dokręcić śrubę spustową zgodnie z ruchem wskazówek zegara. Odpowiednio zutylizować spuszczoną benzynę, zgodnie z lokalnymi przepisami lub wytycznymi.
7. Ustawić pokrętło w pozycji „STOP”.
8. Wykonać kroki 8-12 zgodnie z sekcją Przechowywanie krótkoterminowe.

Przywracanie do użytkowania

UWAGA

Jeśli agregat był niewłaściwie przechowywany z benzyną z domieszką etanolu w zbiorniku benzyny i/lub gaźniku przez okres dłuższy niż 30 dni, należy spuścić całe paliwo i dokładnie oczyścić gaźnik z osadów etanolu. Proces ten obejmuje zaawansowane technicznie zadania. Aby uzyskać pomoc, należy skontaktować się z naszym Technical Support Team pod numerem .

Jeśli przed rozpoczęciem przechowywania agregatu zbiornik paliwa i gaźnik zostały prawidłowo opróżnione z całej benzyny z domieszką etanolu, podczas przywracania go do eksploatacji należy wykonać poniższe czynności.

1. Upewnić się, że pokrętło EZ Start jest ustawione w pozycji „STOP".
2. Dolać benzynę do agregatu zgodnie z sekcją Dolewanie paliwa: Benzyna.
3. Przestawić pokrętło EZ Start na pozycję „START".
4. Po 5 minutach sprawdzić, czy z gaźnika i filtra powietrza nie wycieka benzyna. W przypadku stwierdzenia jakichkolwiek wycieków gaźnik należy zdemontować oraz wyczyścić bądź wymienić. Jeśli nie ma wycieków benzyny, należy przekręcić pokrętło EZ Start do pozycji „STOP".
5. Sprawdzić poziom oleju silnikowego i w razie potrzeby dolać czysty, świeży olej. Właściwy rodzaj oleju można znaleźć w sekcji Dane techniczne oleju.
6. Sprawdzić i usunąć z filtra powietrza wszelkie owady, pajęczyny lub inne przedmioty powodujące zatory. W razie potrzeby wyczyść filtr powietrza zgodnie z sekcją Czyszczenie filtra powietrza.

OSTRZEŻENIE

Jeśli wyczuwalny jest silny zapach LPG: Należy zamknąć zawór butli. Sprawdzić wszystkie połączenia pod kątem nieszczelności poprzez zamoczenie złączek roztworem wody z mydłem. Pojawiające się lub rosnące pęcherzyki wskazują na istnienie nieszczelności. Nie palić ani nie zapalać papierosa, ani nie sprawdzać nieszczelności za pomocą zapałki, źródła otwartego płomienia lub zapalniczki. Przed użyciem agregatu należy skontaktować się z wykwalifikowanym technikiem, aby sprawdzić i naprawić układ LPG w razie stwierdzenia nieszczelności.

ROZWIĄZYWANIE PROBLEMÓW

Problem	Przyczyna	Rozwiązanie
Silnik nie chce się uruchomić	Brak paliwa	Dolać paliwa
	Wadliwa świeca zapłonowa.	Oczyścić i wyregulować świecę zapłonową lub wymienić ją.
	Niski poziomu oleju.	Napełnić skrzynię korbową do odpowiedniego poziomu.
		Ustawić agregat na płaskim, równym podłożu.
	Luźny przewód świecy zapłonowej.	Podłączyć przewód do świecy zapłonowej.
	Zamknięty zawór paliwa.	Otworzyć zawór paliwa.
	Pokrętło EZ Start na pozycji „OFF" (wyłączonej).	Obrócić pokrętło EZ Start na pozycję „ON" (włączoną).
	Stare paliwo lub woda w paliwie.	Spuścić paliwo i wymienić na świeże.
	Zalanie paliwem.	Odstawić urządzenie na 10 minut.
	Moduł CO Shield® został odłączony lub wprowadzono w nim zmiany.	Ponownie zainstalować moduł lub skontaktować się z działem pomocy technicznej.
Silnik uruchamia się, ale pracuje nierówno.	Ssanie w złej pozycji.	Przestawić pokrętło EZ Start na pozycję „RUN" (praca).
	Zabrudzony filtr powietrza.	Wyczyścić lub wymienić filtr powietrza.
	Zabrudzony zawór paliwa.	Wyczyścić zawór paliwa.
	Zatkany chwytacz iskier.	Wyczyścić chwytacz iskier.
Silnik wyłącza się podczas pracy.	Brak paliwa.	Napełnić zbiornik paliwa.
	Niski poziomu oleju.	Napełnić skrzynię korbową do odpowiedniego poziomu. Ustawić agregat na płaskim, równym podłożu.
	Moduł CO Shield®, jeśli jest podłączony, wyłączył się z powodu nagromadzenia tlenku węgla (CO) i jeśli czerwona dioda LED miga na panelu.	Przenieść agregat na otwartą przestrzeń. Skierować wydech z daleka od ludzi i budynków. Przenieść na świeże powietrze i skontaktować się z lekarzem w przypadku mdłości, zawrotów głowy lub osłabienia. Upewnić się, że w odległości 5 stóp od agregatu nie ma żadnych obiektów, które stanowiłyby przeszkodę. Przeszkody w pobliżu agregatu mogą uniemożliwiać odprowadzanie emitowanego tlenku węgla w pobliżu agregatu i spowodować wyłączenie silnika. Jeśli opary wydechowe agregatu odprowadzane są na powietrze, mogą zostać wdmuchnięte z powrotem do obszaru pracy agregatu, tworząc nagromadzenie emisji CO i powodując wyłączenie silnika. Aby uniknąć wyłączenia silnika, należy obrócić agregat o 45° w dowolnym kierunku, tak aby opary wydechowe wydmuchiwane były z daleka od agregatu. Jeśli silnik nadal się wyłącza, należy ponownie wyregulować i ustawić wydech z wiatrem, tak aby opary były odprowadzane daleko od agregatu.
	Moduł CO Shield®, jeśli jest podłączony, wyłączył się z powodu awarii systemu i na panelu miga żółta dioda LED.	Rozpocząć od potwierdzenia, że żółta dioda LED miga, jeśli agregat się wyłączył. Jeśli CO Shield nadal wykrywa awarię i wyłącza się, należy skontaktować się z działem pomocy technicznej.
	Zatkany chwytacz iskier.	Wyczyścić chwytacz iskier.

Problem	Przyczyna	Rozwiązanie
Silnik uruchamia się i natychmiast gaśnie.	Moduł CO Shield®, jeśli jest podłączony, wyłączył się z powodu nagromadzenia tlenku węgla (CO) i jeśli czerwona dioda LED miga na panelu.	Przenieść agregat na otwartą przestrzeń. Skierować wydech z daleka od ludzi i budynków. Przenieść na świeże powietrze i skontaktować się z lekarzem w przypadku mdłości, zawrotów głowy lub osłabienia. Upewnić się, że w odległości 5 stóp od agregatu nie ma żadnych obiektów, które stanowiłyby przeszkodę. Przeszkody w pobliżu agregatu mogą uniemożliwiać odprowadzanie emitowanego tlenku węgla w pobliżu agregatu i spowodować wyłączenie silnika. Jeśli opary wydechowe agregatu odprowadzane są na powietrze, mogą zostać wdmuchnięte z powrotem do obszaru pracy agregatu, tworząc nagromadzenie emisji CO i powodując wyłączenie silnika. Aby uniknąć wyłączenia silnika, należy obrócić agregat o 45° w dowolnym kierunku, tak aby opary wydechowe wydmuchiwane były z daleka od agregatu. Jeśli silnik nadal się wyłącza, należy ponownie wyregulować i ustawić wydech z wiatrem, tak aby opary były odprowadzane daleko od agregatu.
	Moduł CO Shield®, jeśli jest podłączony, wyłączył się z powodu awarii systemu i na panelu miga żółta dioda LED.	Rozpocząć od potwierdzenia, że żółta dioda LED miga, jeśli agregat się wyłączył. Jeśli CO Shield® nadal wykrywa awarię i wyłącza się, należy skontaktować się z działem pomocy technicznej.
Żadna z diod LED systemu CO Shield® nie mignęła 10 razy po uruchomieniu urządzenia.	Agregat jest uruchamiany w ciągu 1 minuty po ręcznym wyłączeniu, nie z powodu wykrycia CO.	Odczekać 1 minutę przed ponownym uruchomieniem agregatu. Wówczas diody LED powinny mignąć dziesięć (10) razy.
Agregat nie dostarcza wystarczającej mocy lub przegrzewa się.	Agregat jest przeciążony.	Sprawdzić obciążenie i dostosować je. Patrz „Podłączanie odbiorników elektrycznych”.
	Zabrudzony filtr powietrza.	Wyczyścić lub wymienić filtr powietrza.
	Ssanie w złej pozycji.	Przestawić pokrętło EZ Start na pozycję „RUN” (praca).
Silnik pracuje, ale w obwodzie AC nie ma mocy.	Źle podłączony przewód.	Sprawdzić wszystkie połączenia.
	Aktywowany wyłącznik automatyczny.	Zresetować wyłącznik. Sprawdzić wszystkie wyłączniki.
	Wadliwy zespół szczotek.	Wymienić zespół szczotek (Centrum serwisowe).
	Luźne okablowanie.	Sprawdzić i poprawić połączenia przewodów.
	Przeciążenie obwodu AC: Przycisk podświetlony na czerwono.	Zredukować obciążenie obwodu AC i wcisnąć przycisk resetu przeciążenia, aż podświetli się na zielono.
	Inne	Skontaktować się z infolinią.
Silnik pracuje nierównomiernie lub krztusi się.	Wadliwy regulator silnika.	Skontaktować się z infolinią.
	Zabrudzony zawór paliwa.	Wyczyścić zawór paliwa.
	Gaźnik jest brudny i nie dostaje wystarczającej ilości paliwa.	Skontaktować się z infolinią.
	Ssanie w złej pozycji.	Przestawić pokrętło EZ Start na pozycję „RUN” (praca).
Wielokrotne uruchamianie się wyłącznika automatycznego.	Przeciążenie.	Sprawdzić obciążenie i dostosować je. Patrz „Podłączanie odbiorników elektrycznych”.
	Wadliwe przewody zasilające lub urządzenie.	Sprawdzić przewody pod kątem uszkodzeń, przerw w izolacji lub strzępienia. Wymienić wadliwe urządzenie.
	Wyłącznik automatyczny wciąż zbyt gorący.	Odstawić urządzenie na 5 minut.

W przypadku innych problemów należy skontaktować się z działem pomocy technicznej

PL

SPECYFIKACJE

Specyfikacje agregatu

Model agregatu	93001i-DF-EU
Typ rozruchu	Manual
Moc (maks./praca)	3000/2800
Wolty AC	220
Ampery AC przy 220 V	12.7
Wolty DC	12
Ampery DC	8
Częstotliwość	50 Hz
Maksymalna wysokość miejsca instalacji	1000 m
Zmierzony poziom ciśnienia akustycznego (7 m)	60 dB(A)
Zmierzony poziom ciśnienia akustycznego (4 m)	74 dB(A)
Niepewność pomiaru hałasu	≤1,5 dB(A)
Gwarantowany poziom mocy akustycznej	96 dB(A)
Maks. temperatura otoczenia (°C / °F)	40°C /104°F
Fazy	Jedna
Typ uziemienia	Neutral Floating
Waga	47.4 lb. (21.5 kg)
Długość	17.7 in. (45 cm)
Szerokość	12 in. (30.4 cm)
Wysokość	17.7 in. (45 cm)

Specyfikacje silnika

Model	165F-B/165FS-B
Przemieszczenie	149 cc
Typ	4-suwowy OHV

Świeca zapłonowa

Typ OEM	E6RTC
Replacement Type	NGK BPR5HS or equivalent
Luka	0.024-0.031 in. (0.6-0.8 mm)

Zawór

Prześwit wlotu	0.004-0.006 in. (0.10-0.15 mm)
Prześwit wydechu	0.004-0.006 in. (0.10-0.15 mm)

UWAGA

Biuletyn techniczny dotyczący procedur regulacji zaworów jest dostępny na stronie www.championpowerequipment.eu

Specyfikacje oleju

NIE PRZEPEŁNIAĆ.

Typ	*Patrz poniższa tabela
Wydajność	16.9 fl. oz. (500 ml)

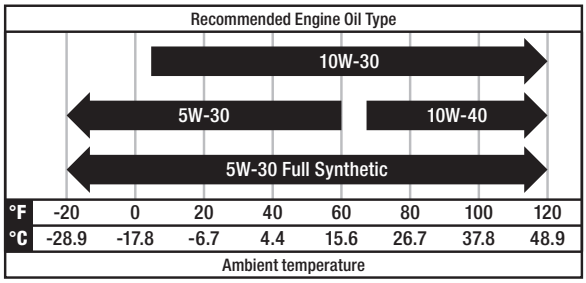

UWAGA

Temperatura wpływa na olej silnikowy i osiągi silnika. Należy zmienić typ oleju silnikowego w zależności od temperatury, aby dostosować go do potrzeb silnika.

Specyfikacje paliwa

Należy stosować benzynę bezołowiową o minimalnej liczbie oktanowej 85 i zawartości etanolu 10% w objętości lub mniejszej. NIE UŻYWAĆ E15 lub E85. NIE PRZEPEŁNIAĆ.

Pojemność benzyny	1.2 gal. (4.4 L)

Propan (LPG)

– Należy używać wyłącznie dopuszczonych butli LPG, wyposażonych w zawór OPD (urządzenie zapobiegające przepełnieniu).

Specyfikacje temperaturowe

Zakres temperatur uruchamiania (°F/°C)	5 do 104/-15 do 40

UWAGA

Ważny komunikat dotyczący temperatury: Ten produkt został zaprojektowany i jest przystosowany do ciągłej pracy w temperaturze otoczenia do 104°F (40°C). W razie potrzeby może pracować w temperaturach od 5°F (-15°C) do 122°F (50°C) przez krótki czas. W przypadku narażenia na działanie temperatur poza tym zakresem podczas przechowywania należy je przywrócić do tego zakresu przed rozpoczęciem pracy. W każdym przypadku produkt musi być używany na zewnątrz, w dobrze wentylowanym miejscu, z dala od drzwi, okien i otworów wentylacyjnych.

GWARANCJA*

CHAMPION POWER EQUIPMENT
3-LETNIA OGRANICZONA GWARANCJA

Kwalifikacje gwarancyjne

Aby zarejestrować produkt w celu uzyskania gwarancji i BEZPŁATNEJ telefonicznej pomocy technicznej przez cały okres użytkowania, należy wejść na stronę:
https://www.championpowerequipment.eu
Aby przeprowadzić rejestrację, należy dołączyć kopię dowodu zakupu jako dowód oryginalnego zakupu. Aby otrzymać serwis gwarancyjny, niezbędny jest dowód zakupu. Należy zarejestrować urządzenie w ciągu dziesięciu (10) dni od daty zakupu.

Gwarancja naprawy/wymiany

Firma CPE gwarantuje pierwotnemu nabywcy, że elementy mechaniczne i elektryczne będą wolne od wad materiałowych i wykonawczych przez okres trzech (3) lat w przypadku użytku domowego lub przez 1000 godzin, w zależności od tego, które nastąpi jako pierwsze, oraz jednego (1) roku w przypadku użytku komercyjnego i przemysłowego lub 1000 godzin, w zależności od tego, które nastąpi wcześniej. Koszty transportu produktu przekazanego do naprawy lub wymiany w ramach niniejszej gwarancji są wyłączną odpowiedzialność nabywcy. Niniejsza gwarancja dotyczy tylko pierwotnego nabywcy i nie może zostać przeniesiona. Pełne warunki gwarancji znajdują się na stronie: www.championpowerequipment.eu

Nie zwracać urządzenia do miejsca zakupu

Należy skontaktować się z serwisem technicznym firmy CPE, a firma CPE rozwiąże każdy problem poprzez telefon lub e-mail. Jeśli problem nie zostanie rozwiązany tą metodą, firma CPE, według własnego uznania, zezwoli na ocenę, naprawę lub wymianę wadliwej części lub komponentu w centrum serwisowym firmy CPE. Firma CPE poda numer sprawy do serwisu gwarancyjnego. Należy go zachować. Naprawy lub wymiany bez uprzedniej autoryzacji lub w nieautoryzowanym punkcie naprawczym nie będą objęte niniejszą gwarancją.

Wyłączenia gwarancji

Niniejsza gwarancja nie obejmuje następujących napraw i sprzętu:

Normalne zużycie

Produkty z elementami mechanicznymi i elektrycznymi wymagają okresowych części i serwisowania, aby działały prawidłowo. Niniejsza gwarancja nie obejmuje napraw, gdy normalne użytkowanie wyczerpało żywotność części lub całego sprzętu.

Instalacja, użytkowanie i konserwacja

Niniejsza gwarancja nie dotyczy części ani prac, jeśli produkt uznany zostanie za użytkowany w sposób nieprawidłowy, zaniedbany, brał udział w wypadku, był nadużywany, przeciążany poza jego granice, modyfikowany, nieprawidłowo instalowany lub podłączany do dowolnego elementu elektrycznego. Niniejsza gwarancja nie obejmuje zwykłej konserwacji; normalna konserwacja nie musi być przeprowadzana w zakładzie lub przez osobę upoważnioną przez firmę CPE.

Inne wykluczenia

Niniejsza gwarancja nie obejmuje:

- Wad kosmetycznych takich jak farba, naklejki itp.
- Przedmiotów zużywalnych, takich jak wkłady filtrów, o-ringi itp.
- Akcesoriów, takich jak akumulatory rozruchowe, pierścienie tłokowe i pokrywy używane w trakcie magazynowania.
- Awarii spowodowanych działaniem siły wyższej, będących poza kontrolą producenta.
- Problemów wynikających z użycia części innych niż oryginalne części firmy Champion Power Equipment.

Wszelkich części uznanych przez użytkownika za uszkodzone.W stosownych przypadkach niniejsza gwarancja nie obejmuje produktów używanych do zasilania głównego w miejsce zasilania sieciowego.

Granice dorozumianej gwarancji i szkód następczych

Firma Champion Power Equipment zrzeka się wszelkich zobowiązań do pokrycia kosztów związanych z utratą czasu, możliwości użytkowania tego produktu, transportu lub jakichkolwiek przypadkowych lub wynikowych roszczeń wniesionych przez jakąkolwiek osobę w związku z użytkowaniem tego produktu. NINIEJSZA GWARANCJA I ZAŁĄCZONA USTAWA O OCHRONIE ŚRODOWISKA (EPA) WIELKIEJ BRYTANII i/lub SYSTEM KONTROLI JAKOŚCI CARB (W STOSOWNYCH PRZYPADKACH) ZASTĘPUJĄ WSZELKIE INNE GWARANCJE, WYRAŹNE LUB DOROZUMIANE, W TYM GWARANCJE WARTOŚCI HANDLOWEJ LUB PRZYDATNOŚCI DO OKREŚLONEGO CELU.

Urządzenie dostarczone na zamianę będzie objęte gwarancją oryginalnego urządzenia. Czas trwania gwarancji na wymieniony egzemplarz będzie obliczany w odniesieniu do daty zakupu egzemplarza pierwotnego.

Niniejsza gwarancja nadaje użytkownikowi pewne prawa, które mogą się różnić w zależności od kraju lub regionu. Ponadto w niektórych krajach lub regionach użytkownikowi mogą przysługiwać prawa niewymienione w niniejszej gwarancji.

PREMESSA

Congratulazioni per l'acquisto di un prodotto Champion Power Equipment (CPE). CPE progetta, realizza e supporta tutti i prodotti secondo specifiche e linee guida rigorose. Con una conoscenza adeguata del prodotto, un uso sicuro e una manutenzione regolare, questo prodotto può garantire anni di servizio senza problemi.

È stato fatto ogni sforzo per assicurare l'accuratezza e la completezza delle informazioni presenti in questo manuale al momento della pubblicazione, e ci riserviamo il diritto di cambiare, alterare e/o migliorare il prodotto e questo documento in qualsiasi momento senza preavviso.

CPE attribuisce grande importanza al modo in cui i suoi prodotti sono progettati, fabbricati, utilizzati e sottoposti a manutenzione, nonchè a come garantiscono la sicurezza dell'operatore e di coloro che si trovano nei pressi del generatore. Pertanto, è IMPORTANTE leggere in modo approfondito questo manuale del prodotto e gli altri materiali relativi al prodotto ed essere pienamente consapevoli del montaggio, del funzionamento, dei pericoli e della manutenzione del prodotto prima dell'uso. Prima di ogni utilizzo dovete familiarizzare completamente con le procedure di sicurezza e di funzionamento e assicurarvi che anche le altre persone che intendono utilizzare il prodotto facciano la stessa cosa. Quando utilizzate il prodotto, vi preghiamo di esercitare sempre il buon senso e la massima cautela, al fine di essere certi che non si verifichino incidenti, danni o lesioni. Vogliamo che continuiate a usare ed essere soddisfatti del vostro prodotto CPE per gli anni a venire.

Quando contattate CPE per ricambi e/o l'assistenza, dovete fornire il modello completo e i numeri di serie del prodotto. Trascrivete le informazioni che si trovano sull'etichetta della targa del vostro prodotto nella tabella sottostante

IL TEAM DI ASSISTENZA TECNICA CPE
NUMERO DI MODELLO
93001i-DF-EU
NUMERO DI SERIE
DATA DI ACQUISTO
LUOGO DELL'ACQUISTO

DEFINIZIONI DI SICUREZZA

Lo scopo dei simboli di sicurezza è di attirare la vostra attenzione su possibili pericoli. I simboli di sicurezza e le loro spiegazioni meritano la vostra attenzione e comprensione. Le avvertenze di sicurezza non eliminano da sole qualsiasi pericolo. Le istruzioni o le avvertenze che forniscono non sostituiscono le misure adeguate di prevenzione degli incidenti.

⚠ PERICOLI

PERICOLO Indica una situazione pericolosa che, se non evitata, potrebbe provocare la morte o gravi lesioni.

⚠ PERICOLO

PERICOLO Indica una situazione di pericolo che, se non evitata, potrebbe provocare la morte o gravi lesioni.

⚠ ATTENZIONE

AVVERTENZA Indica una situazione pericolosa che, se non evitata, potrebbe causare lesioni minori o moderate.

AVVISO

AVVISO Indica informazioni considerate importanti, ma non relative al pericolo (per esempio, messaggi relativi a danni alla proprietà).

IMPORTANTI ISTRUZIONI DI SICUREZZA

⚠ PERICOLI

Lo scarico del generatore contiene monossido di carbonio, un gas incolore, inodore e velenoso. L'inalazione di monossido di carbonio causa nausea, vertigini, svenimento o morte. Se iniziate a sentirvi storditi o deboli, uscite immediatamente all'aria aperta.

AZIONARE IL GENERATORE ALL'APERTO SOLO IN UN'AREA BEN VENTILATA E ORIENTANDO LO SCARICO LONTANO.

NON azionare il generatore all'interno di qualsiasi edificio, compresi i garage, locali sotterranei, cunicoli di servizio e capannoni, locali tecnici o compartimenti, compreso il vano del generatore di un camper.

NON permettere che i fumi di scarico entrino in un'area confinata attraverso finestre, porte, sfiati o altre aperture.

NON aggiungere o installare questo generatore con un silenziatore/estensione dello scarico o un sistema di filtraggio, così facendo si annulla qualsiasi garanzia in vigore.

⚠ PERICOLI

Usare un generatore al chiuso o in qualsiasi spazio confinato **PUÒ PROVOCARE LA MORTE IN POCHI MINUTI**. Lo scarico del generatore contiene monossido di carbonio. Questo è un veleno che non si può vedere o annusare.

NON UTILIZZARE MAI all'interno di edifici o veicoli, **ANCHE SE** porte e finestre sono aperte.

USARE esclusivamente **ALL'APERTO** e lontano da finestre, porte e sfiati.

Installare allarmi per il monossido di carbonio a batteria o allarmi per il monossido di carbonio a spina con batteria di riserva secondo le istruzioni fornite dal produttore.

⚠ PERICOLO

Anche se il generatore contiene un parascintille, mantenere una distanza minima di 5 piedi. (1,5 m) da vegetazione secca per prevenire gli incendi.

⚠ PERICOLI

Utilizzare l'attrezzatura con le protezioni in posizione.

Le parti in rotazione possono provocare l'impigliamento di mani, piedi, capelli, vestiti e/o accessori. Ne può derivare un'amputazione traumatica o una grave lacerazione.

Tenere mani e piedi lontani dalle parti rotanti.

Tenere legati i capelli lunghi e non indossare gioielli.

NON indossare abiti larghi, con frange o oggetti che potrebbero impigliarsi.

⚠ PERICOLI

Il generatore produce tensione elevata.

NON toccare i fili scoperti né le prese.

NON utilizzare cavi elettrici usurati, danneggiati o sfilacciati. Usare solo cavi elettrici Champion per una corretta applicazione.

NON far funzionare il generatore quando è bagnato.

NON permettere a minori o a persone non qualificate di operare o effettuare la manutenzione al generatore.

Usare un interruttore differenziale ("salvavita") nelle aree umide e nelle aree che contengono materiale conduttivo come pavimentazioni metalliche.

La connessione al sistema elettrico di un'abitazione richiede un interruttore di trasferimento omologato da 30A installato da un elettricista autorizzato e approvato dalle autorità locali competenti. La connessione deve isolare il generatore dall'alimentazione di rete ed essere conforme a tutte le leggi e alle normative applicabili in materia di elettricità.

⚠ PERICOLO

Non utilizzare il generatore per usi medici e di supporto vitale.

In caso di emergenza, chiamare immediatamente il 118.

Non utilizzare MAI questo prodotto per alimentare dispositivi o apparecchiature per il supporto vitale.

Non utilizzare MAI il dispositivo per alimentare dispositivi o apparecchiature medicali.

Informate immediatamente il vostro fornitore di energia elettrica se voi o qualcuno della vostra famiglia dipende dalle apparecchiature elettriche per vivere.

Informate immediatamente il vostro fornitore di energia elettrica se una perdita di corrente potrebbe causare a voi o a qualcuno della vostra famiglia un'emergenza medica.

⚠ PERICOLO

La scintilla dal cavo della candela rimosso può provocare un incendio o una scossa elettrica.

Quando si effettua la manutenzione del generatore:

Scollegare il cavo della candela e collocare in una posizione in cui non entri in contatto con la candela o con qualsiasi altro oggetto metallico.

NON controllare la presenza della scintilla con la candela rimossa.

Usare solo tester per candele approvati.

⚠ PERICOLO

I motori in funzione producono calore. Al contatto possono verificarsi gravi ustioni. Il materiale combustibile può prendere fuoco al contatto.

NON toccare le superfici calde.

Evitare il contatto con i gas di scarico caldi.

Lasciare raffreddare il dispositivo prima di toccarlo.

Mantenere almeno 3 piedi (3 piedi) di spazio libero su tutti i lati per assicurare un adeguato raffreddamento.

Mantenere almeno 5 piedi (1,5 m) di distanza dai materiali combustibili.

⚠ PERICOLO

La rapida retrazione della corda di avviamento a strappo potrebbe trascinare la mano e il braccio verso il motore più velocemente di quanto si riesca a lasciarla. L'avvio involontario può provocare impigliamento, amputazione traumatica o lacerazioni. Potrebbe provocare fratture ossee, lesioni, contusioni o distorsioni.

Quando si avvia il motore, tirare la corda di avviamento a strappo lentamente fino a quando si sente la resistenza e poi tirare rapidamente per evitare il contraccolpo.

NON avviare né arrestare il motore con dispositivi elettrici collegati e accesi.

⚠ ATTENZIONE

Quando si avvia il motore, tirare lentamente la corda di avviamento a strappo fino a quando non si avverte una certa resistenza, rilasciare la corda e tirare rapidamente per avviare il motore, in modo da evitare contraccolpi o danni al gruppo di riavvolgimento. Tirando con forza si danneggia il gruppo di avviamento a strappo e si annulla la garanzia.

⚠ ATTENZIONE

Il superamento della capacità di funzionamento del generatore può danneggiare il generatore e/o i dispositivi elettrici ad esso collegati.

NON sovraccaricare il generatore.

NON manomettere la velocità regolata.

NON modificare il generatore in alcun modo.

⚠ ATTENZIONE

Prima di collegare i carichi elettrici avviare il generatore e lasciare che il motore si stabilizzi.

Mettere le apparecchiature elettriche in posizione di spegnimento (OFF), e poi avviarle (ON) per il funzionamento.

Spegnere e scollegare le apparecchiature elettriche prima di fermare il generatore.

⚠ ATTENZIONE

Il trattamento o l'uso improprio del generatore può danneggiarlo, accorciarne la vita o annullare la garanzia.

Utilizzare il generatore solo per gli usi previsti.

Operare solo su superfici piane.

NON esporre il generatore a eccessiva umidità, polvere o sporcizia.

NON lasciare che qualsiasi materiale otturi le bocchette di raffreddamento.

In caso di surriscaldamento dei dispositivi collegati, spegnerli e scollegarli dal generatore.

NON usare il generatore se:

- Non c'è produzione di energia elettrica
- L'attrezzatura fa scintille, fuma o emette fiamme
- L'attrezzatura vibra eccessivamente

Sicurezza del carburante

⚠ PERICOLI

LA BENZINA, I VAPORI DI BENZINA E IL PROPANO (GPL) SONO ALTAMENTE INFIAMMABILI ED ESPLOSIVI.

Il fuoco o l'esplosione possono causare gravi ustioni o la morte.

Benzina e vapori di benzina:

- La benzina è altamente infiammabile ed esplosiva.
- La benzina può causare un incendio o un'esplosione se incendiata.

- La benzina è un combustibile liquido ma i suoi vapori possono infiammarsi.
- La benzina è irritante per la pelle e deve essere rimossa immediatamente se versata sulla pelle o sui vestiti.
- La benzina ha un odore caratteristico, questo aiuterà a rilevare rapidamente le potenziali perdite.
- In qualsiasi incendio di gas di petrolio, le fiamme non devono essere estinte ad eccezione del caso in cui possano essere estinte tramite la valvola di alimentazione del combustibile, perché se l'incendio viene spento e l'erogazione del carburante non viene interrotta, potrebbe verificarsi un pericolo di esplosione.
- La benzina si espande o si contrae con le temperature ambientali. Non riempire mai il serbatoio della benzina al massimo, perché la benzina ha bisogno di spazio per espandersi se le temperature aumentano.

GPL:

- Il GPL è altamente infiammabile ed esplosivo.
- Il GPL è sotto pressione e può provocare un incendio o un'esplosione se viene a contatto con una fiamma.
- Il GPL è più pesante dell'aria e può depositarsi a terra mentre si dissipa.
- Il GPL ha un odore caratteristico e ciò aiuterà a rilevare rapidamente la presenza di eventuali perdite.
- In qualsiasi incendio di gas di petrolio, le fiamme non devono essere estinte ad eccezione del caso in cui possano essere estinte ruotando la valvola di alimentazione del combustibile su OFF, perché se l'incendio viene spento e l'erogazione del carburante non viene interrotta, potrebbe verificarsi un pericolo di esplosione.
- Quando si sostituiscono le bombole di GPL, assicurarsi che la valvola della bombola sia dello stesso tipo.
- Tenere sempre la bombola di GPL in posizione verticale.
- Il GPL brucia la pelle se viene a contatto con essa. Tenere sempre il GPL lontano dalla pelle.

Quando si aggiunge o si toglie benzina:

NON accendere o fumare sigarette vicino al generatore.

Spegnere il generatore e lasciarlo raffreddare per almeno dieci minuti prima di togliere il tappo della benzina. Allentare lentamente il tappo per ridurre la pressione nel serbatoio.

Riempire o scaricare la benzina solo all'aperto in una zona ben ventilata.

NON pompare la benzina direttamente nel generatore alla stazione di servizio. Per il trasferimento del carburante al generatore usare un contenitore approvato.

NON riempire troppo il serbatoio della benzina.

NON cercare di aggiungere carburante mentre il motore è caldo o in funzione.

Tenere sempre la benzina lontana da scintille, fiamme libere, fiamme pilota, calore e altre fonti di accensione.

Quando si avvia il generatore:

NON tentare di avviare un generatore danneggiato.

Assicuratevi che il tappo della benzina, il filtro dell'aria, la candela, i tubi del carburante e il sistema di scarico siano correttamente al loro posto.

Lasciare evaporare completamente la benzina versata prima di tentare di avviare il motore.

Assicuratevi che il generatore sia appoggiato saldamente su un terreno piano.

Quando si aziona il generatore:

NON spostare o inclinare il generatore durante il funzionamento.

NON rovesciare il generatore o permettere la fuoriuscita di carburante o olio.

NON cercare di aggiungere carburante mentre il motore è caldo o in funzione.

Durante il trasporto o la manutenzione del generatore:

Assicuratevi che la valvola del carburante sia in posizione chiusa (OFF) e che il serbatoio della benzina sia vuoto.

Per i modelli compatibili con il GPL, assicurarsi che la bombola del GPL sia scollegata e conservata in modo sicuro lontano dal generatore.

Scollegare il cavo della candela.

Quando si pone in magazzino il generatore:

Conservarlo lontano da scintille, fiamme libere, fiamme pilota, calore e altre fonti di accensione.

Non conservare le bombole di generatore, benzina o GPL vicino a forni, scaldabagni o altri apparecchi che producono calore o hanno accensioni automatiche.

IT

⚠ PERICOLO

Non usare mai un contenitore di benzina, un serbatoio di benzina, un tubo di raccordo per GPL, una bombola di GPL o qualsiasi altro elemento relativo al carburante che sia rotto, tagliato, strappato o danneggiato.

⚠ PERICOLO

Non collocare MAI un contenitore di benzina, un serbatoio di carburante, una bombola di GPL o qualsiasi altro materiale combustibile all'interno del flusso dei gas di scarico del motore durante il funzionamento del generatore.

Etichette di sicurezza e targhetta dati

Queste etichette avvertono di potenziali pericoli che possono causare gravi lesioni. Leggerle attentamente.

Se un'etichetta si stacca o diventa difficile da leggere, contattare Technical Support Team per una possibile sostituzione.

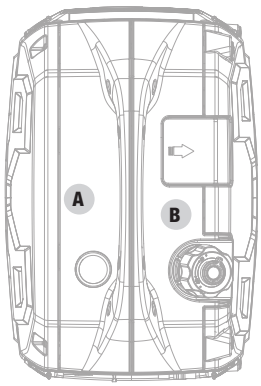

Superiore

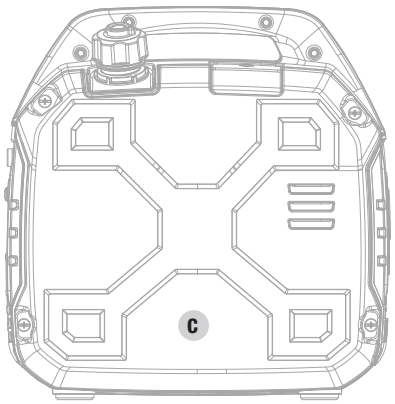

Lato

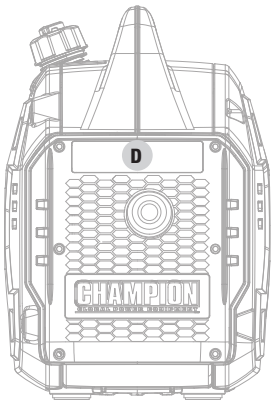

Silenziatore

	ETICHETTA	DESCRIZIONE
A	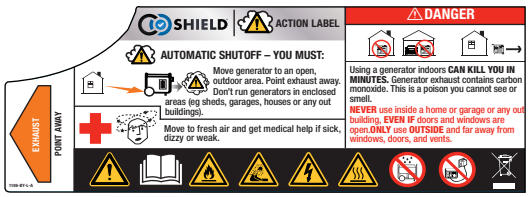	Simboli di sicurezza Pericolo CO Azione CO Shield® – spegnimento automatico *Vedere sezione CO Shield®
B		Carburante
C	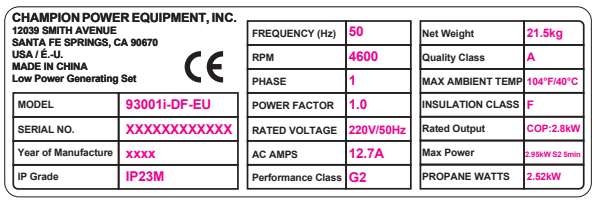 CHAMPION POWER EQUIPMENT, INC. 12039 SMITH AVENUE SANTA FE SPRINGS, CA 90670 USA / É.-U. MADE IN CHINA Low Power Generating Set CE MODEL: 93001i-DF-EU SERIAL NO.: XXXXXXXXXXXX Year of Manufacture: xxxx IP Grade: IP23M FREQUENCY (Hz): 50 RPM: 4600 PHASE: 1 POWER FACTOR: 1.0 RATED VOLTAGE: 220V/50Hz AC AMPS: 12.7A Performance Class: G2 Net Weight: 21.5kg Quality Class: A MAX AMBIENT TEMP: 104°F/40°C INSULATION CLASS: F Rated Output: COP:2.8kW Max Power: 2.95kW S2 5min PROPANE WATTS: 2.52kW	Targhetta dati
D	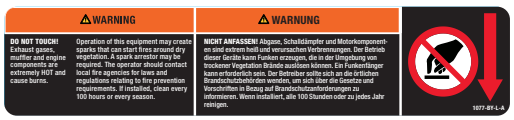	Superfici calde

Simboli di sicurezza

Alcuni dei seguenti simboli possono essere utilizzati su questo prodotto. È importante studiarli e impararne il significato. La corretta interpretazione di questi simboli vi permetterà di utilizzare il prodotto in modo più sicuro.

SIMBOLO	SIGNIFICATO
	Avvertenza.
	Leggere il manuale di istruzioni dell'operatore prima dell'uso. Per ridurre il rischio di lesioni, l'utente deve leggere e comprendere il manuale dell'operatore prima di usare questo prodotto.
	Non adatto allo smaltimento generale dei rifiuti.
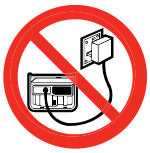	Il gruppo elettrogeno non deve essere collegato ad altre fonti di energia, come la rete di alimentazione della società elettrica.
	Pericolo elettrico. Il mancato utilizzo in condizioni asciutte e l'osservanza delle pratiche di sicurezza possono provocare scosse elettriche. Collegamenti impropri a un edificio possono permettere alla corrente di rifluire nella rete elettrica domestica, creando un pericolo di elettrocuzione. Quando ci si collega a un edificio deve essere usato un interruttore di trasferimento.
	Pericolo di incendio. Il carburante e i suoi vapori sono estremamente infiammabili ed esplosivi. Il fuoco o l'esplosione possono causare gravi ustioni o la morte. Tenere il generatore ad almeno 5 piedi (1,5 m) da tutti gli oggetti al fine di prevenire la combustione.
	Rischio di ustioni. Per ridurre il rischio di lesioni o danni, evitare il contatto con qualsiasi superficie calda.
	Pericolo di monossido di carbonio (CO).
	Allarme per condizioni di umidità. Non esporre alla pioggia e non usare in luoghi umidi, eccetto come segue: Se si deve operare sotto la pioggia o in luoghi umidi, NON operare senza un'adeguata protezione dei componenti elettrici. Si può usare una copertura di sicurezza che sia ignifuga e che fornisca un'adeguata ventilazione per il flusso di scarico dei motori. in ogni momento tenere tutti gli oggetti ad un minimo di 5 piedi (1,5 m) di distanza dal generatore. Il calore della superficie del silenziatore e del flusso di scarico può incendiare materiali combustibili.

IT

Simboli di funzionamento

Alcuni dei seguenti simboli possono essere utilizzati su questo prodotto. È importante studiarli e impararne il significato. La corretta interpretazione di questi simboli vi permetterà di utilizzare il prodotto in modo più sicuro.

SIMBOLO	SIGNIFICATO
	Ingresso del tubo del propano
	Funzionamento del motore: Propano
	Funzionamento del motore: Benzina
	Starter
	Stop o Off
ECO	**Pulsante della modalità Eco**
	Livello olio basso
	Pulsante di ripristino da sovraccarico

SIMBOLO	SIGNIFICATO
	Ripristino dell'interruttore automatico: premere
	Terminale di terra
N	**Neutro flottante.** Il circuito neutro **NON È** collegato elettricamente al telaio/terra del generatore.
	Collegamento/i in parallelo
12 V	**12V corrente continua**
	Avviso CO elevato.. Spostare il generatore in un'area esterna aperta. Passare all'aria aperta e richiedere assistenza medica in caso di malattia, vertigini o debolezza.
	Guasto al sistema CO Shield. Problema elettrico, fine vita..

Simboli delle etichette per l'avvio rapido

Alcuni dei seguenti simboli possono essere utilizzati su questo prodotto. È importante studiarli e impararne il significato. La corretta interpretazione di questi simboli vi permetterà di utilizzare il prodotto in modo più sicuro.

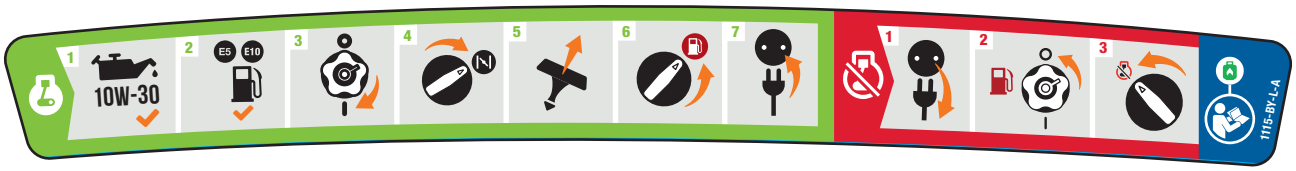

Avvio del motore

⚠ PERICOLO

Spostare il generatore all'esterno e lontano da finestre, porte e coperture di ventilazione di aspirazione.

1. **Controllare il livello dell'olio.**
   L'olio raccomandato è 10W-30.
2. **Controllare il livello della benzina.**
   Quando si aggiunge benzina, usare un numero di ottani minimo di 85 e un contenuto di etanolo del 10% o meno in volume. E5 E10
3. Girare la **leva di sfiato del tappo del carburante** in posizione "ON".
4. Ruotare il **selettore EZ Start** fino alla posizione CHOKE completamente aperta.
5. Tirare la corda di avviamento a strappo.
6. Portare il **selettore EZ Start** in posizione RUN.
7. Collegare del spina del dispositivo desiderato.

Arresto del motore

1. Spegnere e scollegare tutti i carichi elettrici collegati.
2. Girare la **leva di sfiato del tappo del carburante** in posizione "ON".
3. Ruotare il **selettore EZ Start** in posizione STOP.

Per l'aggiunta di carburante e l'avviamento del motore con il GPL vedere *Aggiunta di carburante: Propano (GPL)* nella sezione *Montaggio* e *Avvio del motore: Propano (GPL)* nella sezione *Funzionamento*.

IT

CONTROLLI E CARATTERISTICHE

Leggete questo manuale dell'operatore prima di usare il vostro generatore. Familiarizzate con la posizione e la funzione dei comandi e delle caratteristiche. Conservare questo manuale per riferimento futuro.

Generatore

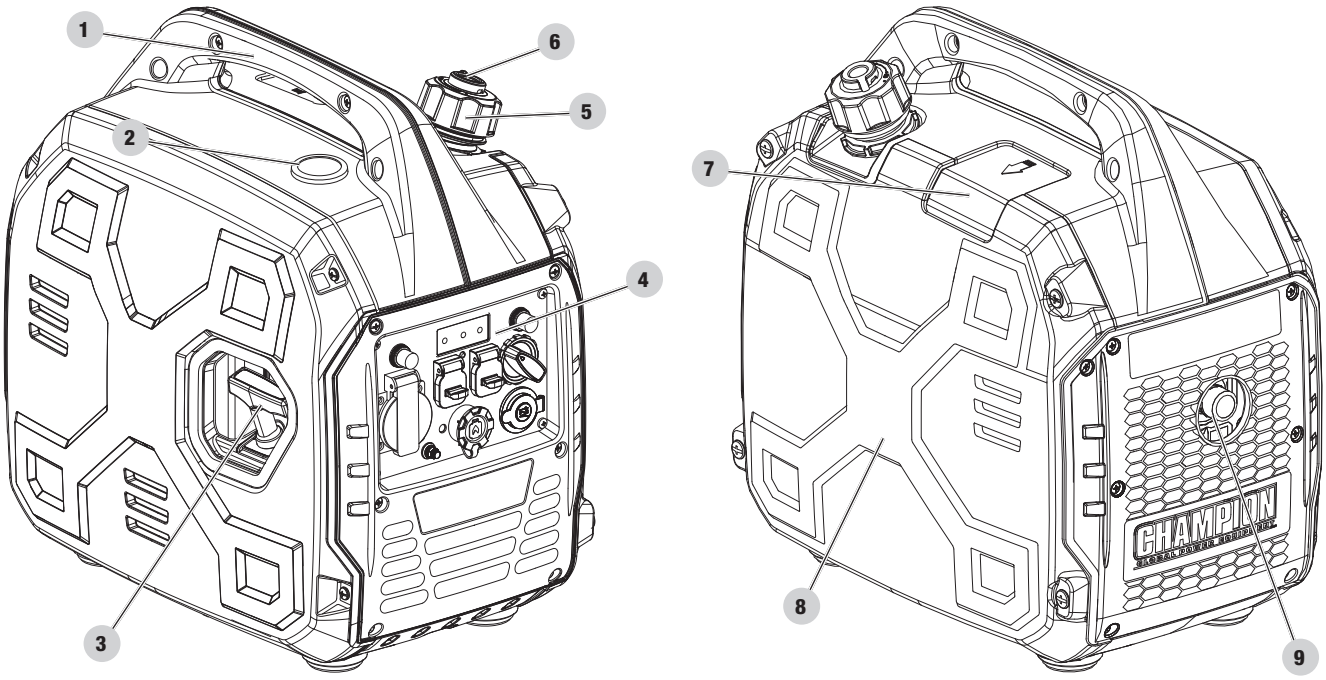

1. **Maniglia di trasporto** - Utilizzata per sollevare o trasportare l'unità.
2. Indicatore del carburante
3. **Corda di avviamento a strappo** - Utilizzata per avviare manualmente il motore
4. **Pannello di controllo** - Vedere la sezione *Pannello di controllo* .
5. **Tappo del carburante** - Rimuovere per aggiungere carburante.
6. **Sfiato della leva del carburante** - Girare questa valvola in posizione "ON" per fornire aria al serbatoio.
7. **Coperchio di accesso alle candele**
8. **Coperchio per interventi di manutenzione**
9. **Silenziatore**

Pannello di controllo

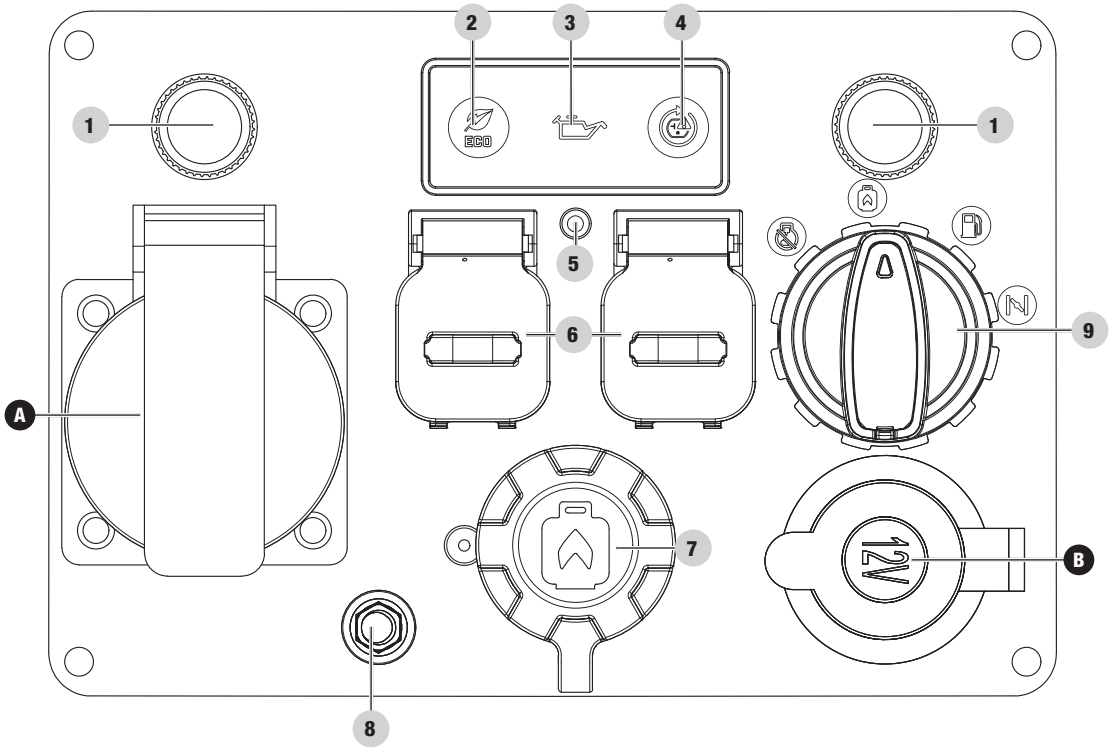

1. **Interruttori automatici (con pulsante di ripristino)** - Proteggono il generatore da sovraccarichi elettrici.
2. **Pulsante Modalità Eco** - Attiva/disattiva il controllo automatico del minimo.
3. **Spia di allarme per livello olio basso** - Quando è accesa, il motore si spegne e non riparte. Controllare il livello dell'olio.
4. **Pulsante di ripristino da sovraccarico CA** - Utilizzato per rialimentare le prese dopo un guasto da sovraccarico.
5. **CO Shield® LED** – La tecnologia CO Shield® monitora l'accumulo del gas velenoso monossido di carbonio (CO) prodotto dallo scarico del motore quando il generatore è in funzione. Se CO Shield® rileva livelli elevati di gas CO, spegne automaticamente il motore.
6. **Uscite parallele** - Utilizzate per mettere in parallelo due inverter insieme per aumentare la potenza in uscita. (kit di collegamento in parallelo venduto separatamente).
7. **Ingresso GPL** - Utilizzato per collegare la fonte di carburante GPL al generatore.
8. **Terminale di terra** - Consultare un elettricista per le norme locali di messa a terra.
9. **Selettore del carburante** - Utilizzata per attivare la fonte di carburante benzina o propano (GPL), azionare la piastra dello starter e arrestare il motore

PRESE		
A		**220V CA, 16A** Può essere usata per fornire energia elettrica per il funzionamento di carichi elettrici da 220 Volt CA, 16 Amp, monofase, 50 Hz.
B	DC	**12V CC, 8A (autoveicoli regolamentati)** Può essere usata per fornire energia elettrica per il funzionamento di carichi elettrici da 12 Volt CC, 8 Amp.

⚠ ATTENZIONE

Durante la ricarica di un dispositivo non posizionare vicino sul lato di scarico del generatore. Il calore estremo causato dallo scarico può danneggiare il dispositivo e causare un potenziale pericolo di incendio. L'esposizione prolungata ai gas di scarico del motore può causare lesioni gravi o la morte.

IT

Componenti inclusi

Accessori

Tubo GPL con regolatore 1
Cavo di ricarica della batteria da 12VDC CC 1
Adattatore USB 12VDC CC 1
16A Schuko-16A 230V Female 1
Presa della candela 1
Imbuto dell'olio 1

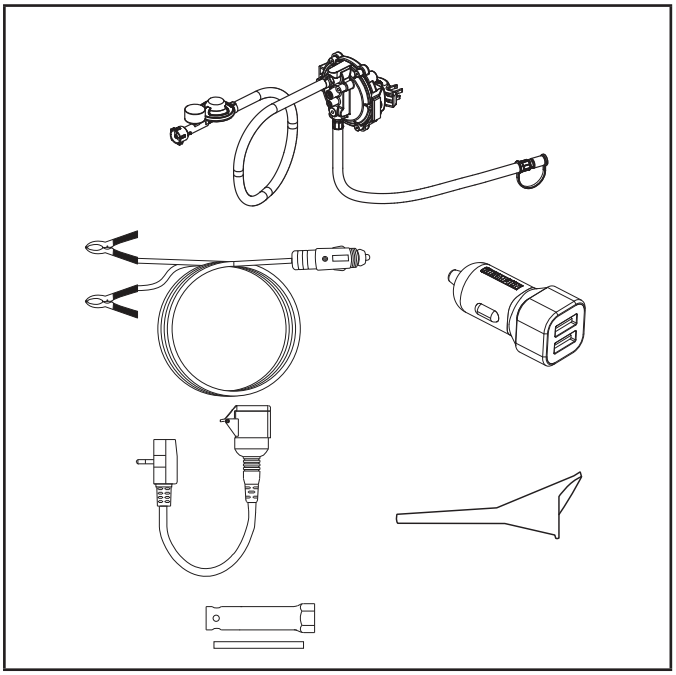

MONTAGGIO

Il generatore richiede un parziale montaggio. Questa unità viene spedita dalla nostra fabbrica priva di olio. Deve essere adeguatamente revisionato con carburante e olio prima del funzionamento.

Se avete domande sul montaggio del generatore, contattate Technical Support Team. Si deve avere a disposizione il numero di serie e il numero di modello.

Disimballaggio

1. Posizionare il cartone di spedizione su una superficie solida e piana.
2. Rimuovere tutto dal cartone, lasciandovi solo il generatore.
3. Usando le maniglie per il trasporto dell'unità, rimuovere attentamente il generatore dall'imballaggio (si raccomanda il sollevamento da parte di due persone).

Aggiungere olio motore

OIL NO OIL SUPPLIED IN UNIT! Add 10w30 Oil Before Use

⚠ ATTENZIONE

NON tentare di mettere in moto o avviare il motore prima che sia stato adeguatamente riempito con il tipo e la quantità di olio raccomandati. I danni al generatore causati dal mancato rispetto di queste istruzioni invalideranno la garanzia.

AVVISO

Il rotore del generatore ha un cuscinetto a sfera sigillato e pre-lubrificato che non richiede ulteriore lubrificazione per la durata del cuscinetto.

AVVISO

Il tipo di olio raccomandato per un uso tipico è olio per automobili **10W-30** . Tuttavia, è possibile utilizzare gli oli convenzionali elencati nella tabella "Tipo di olio motore consigliato" per un uso tipico, comprese le prime 5 ore di rodaggio del motore.

Se il generatore funziona a temperature estreme, consultare la tabella "Tipo di olio motore consigliato".

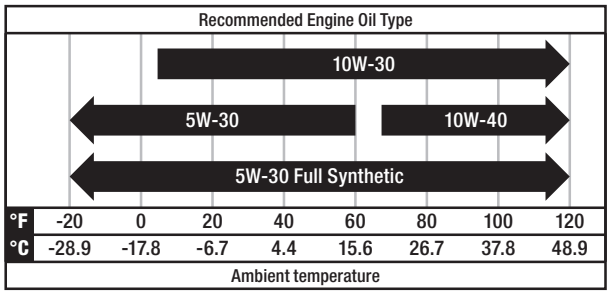

1. Posizionare il generatore su una superficie piana e livellata. Non angolare o inclinare il generatore quando si aggiunge olio.
2. Allentare le quattro viti del coperchio e rimuovere il coperchio di manutenzione.

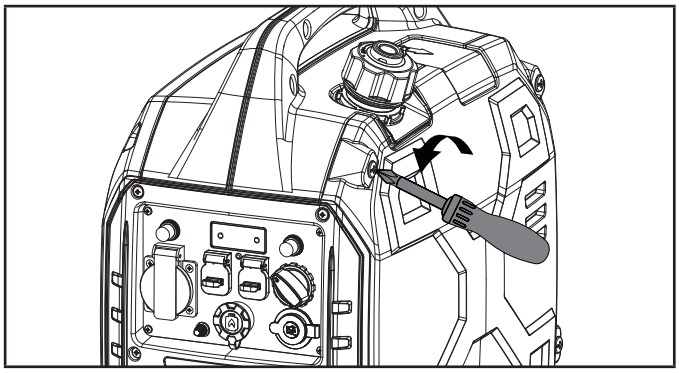

3. Rimuovere il tappo/astina di riempimento dell'olio per aggiungere l'olio.
4. Usando un imbuto, aggiungere fino a 16.9 fl. oz. (500 ml) di olio rimettere il tappo/astina di riempimento dell'olio e fissare il coperchio di manutenzione. NON RIEMPIRE TROPPO.

AVVISO

Quando si usa l'astina per controllare il livello dell'olio, NON avvitare

l'astina durante il controllo, semplicemente appoggiarla alla parte superiore della porta.

Come regola generale, il livello dell'olio è al massimo quando è visibile sulla filettatura medio-superiore dell'attacco. Non angolare o inclinare il generatore quando si aggiunge olio.

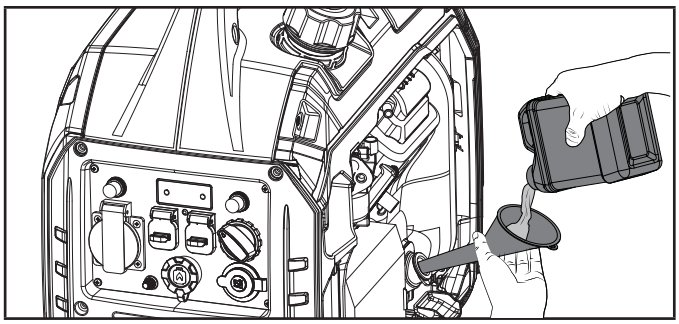

5. Controllare il livello dell'olio motore prima di ogni utilizzo e aggiungerlo se necessario.

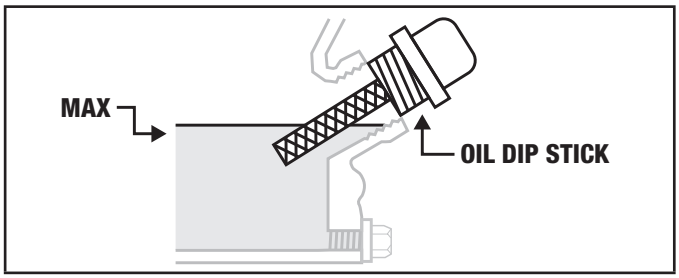

IT

AVVISO

Quando si usa l'astina per controllare il livello dell'olio, NON avvitare
l'astina durante il controllo, semplicemente appoggiarla alla parte superiore della porta.

Come regola generale, il livello dell'olio è al massimo quando è visibile sulla filettatura medio-superiore dell'attacco. Non angolare o inclinare il generatore quando si aggiunge olio.

AVVISO

Controllare spesso il livello dell'olio durante il periodo di rodaggio. Fare riferimento alla sezione Manutenzione per gli intervalli di manutenzione raccomandati.

ATTENZIONE

Questo motore è dotato di un arresto per mancanza olio e si arresta quando il livello dell'olio nel carter scende sotto il livello di soglia.

AVVISO

Le prime 5 ore di funzionamento rappresentano il periodo di rodaggio dell'unità. Durante il periodo di rodaggio, rimanete al 50% o meno della potenza in watt e variate il carico di tanto in tanto per permettere agli avvolgimenti dello statore di riscaldarsi e raffreddarsi. La regolazione del carico farà anche variare leggermente la velocità del motore e aiuterà l'assestamento delle fasce elastiche. Dopo il periodo di rodaggio di 5 ore, cambiare l'olio.

AVVISO

Dopo le 5 ore di rodaggio iniziale è possibile usare dell'olio sintetico. L'uso di olio sintetico non diminuisce l'intervallo di cambio olio raccomandato. L'olio sintetico completo 5W-30 aiuterà l'avviamento con temperature ambiente fredde < 41º F (5º C).

Aggiungere carburante Benzina

PERICOLO

I vapori di benzina sono altamente infiammabili ed estremamente esplosivi.

NON accendere o fumare sigarette. Il fuoco o l'esplosione possono causare gravi ustioni o la morte.

Riempire o scaricare il carburante solo all'aperto in una zona ben ventilata. NON pompare la benzina direttamente nel generatore. Usare un contenitore approvato per trasferire il carburante al generatore.

Non usare mai un contenitore di benzina, un serbatoio di carburante o qualsiasi altro elemento di combustibile che sia rotto, tagliato, strappato o danneggiato.

NON riempire eccessivamente il serbatoio del carburante. Tenere sempre il carburante lontano da scintille, fiamme libere, fiamme pilota, calore e altre fonti di accensione.

Usare benzina senza piombo pulita, nuova e standard con un numero di ottani minimo di 85 e un contenuto di etanolo del 10% o meno in volume. E5 E10 E15 E85

NON mischiare l'olio con la benzina.

1. Togliere il tappo della benzina.
2. Aggiungere lentamente la benzina al serbatoio. NON RIEMPIRE TROPPO. La benzina può espandersi dopo il riempimento. Per l'espansione della benzina è necessario uno spazio minimo di (6,4 mm) di spazio per consentire l'espansione della benzina, si consiglia comunque di lasciare più di ¼ di pollice 6,4 mm (1/4 pollici). La benzina può essere forzata fuori dal serbatoio a causa dell'espansione se questo viene riempito troppo, e può influenzare la condizione di funzionamento stabile del generatore.

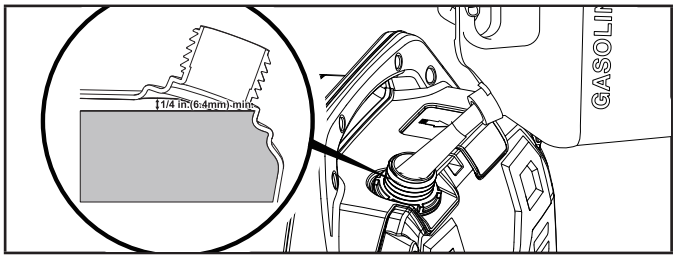

3. Il livello approssimativo del carburante è indicato sull'indicatore di livello posto sopra il serbatoio.

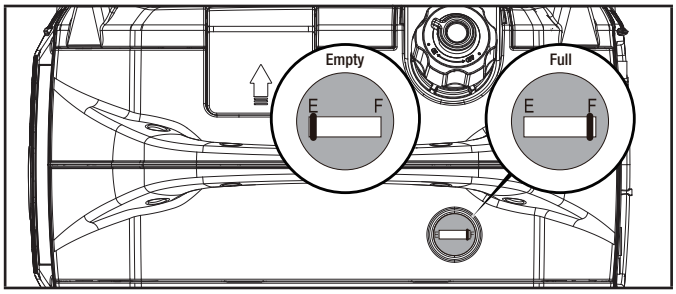

4. Avvitare il tappo del carburante e asciugare il carburante versato.

⚠ ATTENZIONE

Usare benzina senza piombo con un numero di ottani minimo di 85 e un contenuto di etanolo del 10% o meno in volume.

NON accendere sigarette o fumare quando si riempie il serbatoio.

NON mescolare olio e benzina, questo è un motore a quattro tempi con olio e benzina separati.

NON riempire troppo il serbatoio. Riempire il serbatoio fino a circa
(6,4 mm) sotto la parte superiore del serbatoio per permettere l'espansione della benzina.

NON pompare la benzina direttamente nel generatore alla pompa. Usare un contenitore per il carburante approvato per trasferire la benzina al generatore.

NON riempire il serbatoio del carburante in ambienti chiusi, in garage, in capannoni o in qualsiasi edificio esterno.

NON riempire il serbatoio a motore acceso o caldo, ma lasciare sempre raffreddare il motore per almeno 30 minuti prima di effettuare il rifornimento.

⚠ ATTENZIONE

Il versamento troppo veloce della benzina attraverso il bocchettone del carburante può provocare il ritorno della benzina all'operatore durante il riempimento.

AVVISO

Il motore del generatore funziona bene con il 10% o meno di benzina a base di etanolo. Quando si usano miscele etanolo-benzina ci sono alcuni problemi che vale la pena di notare:

- Le miscele etanolo-benzina possono assorbire più acqua della sola benzina.
- Queste miscele di etanolo possono alla fine separarsi, lasciando acqua o una melma acquosa nel serbatoio, nella valvola del carburante e nel carburatore. La benzina compromessa può essere aspirata nel carburatore e causare danni al motore e/o creare potenziali pericoli.
- Se si usa uno stabilizzatore del carburante, verificare che sia formulato per funzionare con miscele di etanolo e benzina.
- Eventuali danni o pericoli causati dall'uso di benzina miscelata con etanolo superiore al 10% in volume, da uno stoccaggio improprio della benzina e/o da stabilizzatori formulati in modo improprio non sono coperti dalla garanzia del produttore.

Si consiglia di interrompere sempre l'alimentazione della benzina e di far girare il motore fino all'esaurimento dopo ogni utilizzo. Vedere le istruzioni per la conservazione in caso di non utilizzo prolungato.

Aggiungere carburante: Propano (GPL)

⚠ PERICOLO

Non collocare MAI un contenitore di benzina, un serbatoio di carburante, una bombola di GPL o qualsiasi altro materiale combustibile all'interno del flusso dei gas di scarico del motore durante il funzionamento del generatore.

1. Confermare che il selettore sia in posizione OFF.
2. Se si usa una nuova bombola di propano, rimuovere il tappo di plastica dalla valvola della bombola.
3. Fissare il gruppo del tubo del GPL (incluso) alla valvola della bombola di propano e serrare a mano.
4. Rimuovere il tappo di gomma che copre la porta di connessione del propano sull'inverter.
5. Allineare la punta di plastica sul raccordo maschio del gruppo del tubo del GPL con la fessura accanto all'attacco rapido femmina sull'inverter.
6. Inserire il raccordo del tubo nell'attacco rapido e spingere fino a quando si sente un "clic" e il collare esterno dell'attacco rapido si sposta in avanti.

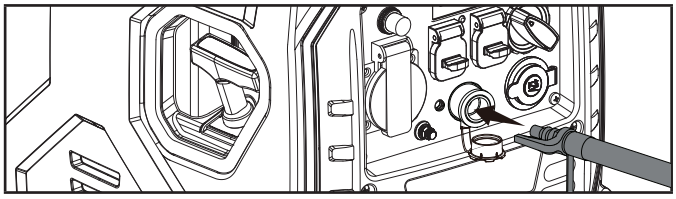

7. Controllare tutte le connessioni per eventuali perdite bagnando i raccordi con una soluzione di acqua e sapone. Bolle che appaiono o bolle che si ingrandiscono indicano l'esistenza di una perdita. Se si verifica una perdita in un raccordo, chiudere la valvola della bombola e stringere il raccordo stesso. Riaccendere la valvola e ricontrollare il raccordo con la soluzione di acqua e sapone. Se la perdita continua o se la perdita non è su un raccordo, allora non usare il generatore e contattare il servizio clienti.

AVVISO

- Il tubo di GPL incluso in questa unità funziona con serbatoi di GPL standard da 20 e 30 libbre (9 e 13,6 Kg).
- Verificare che la data di riqualificazione sulla bombola non sia scaduta.
- Tutte le nuove bombole devono essere spurgate dall'aria e dall'umidità prima del riempimento. Anche le bombole usate che non sono state tappate o tenute chiuse devono essere spurgate.
- Il processo di purgo dovrebbe essere fatto da un fornitore di GPL (le bombole di un fornitore di bombole di ricambio dovrebbero essere già state spurgate e riempite correttamente).
- Posizionare sempre la bombola in modo che il collegamento tra la valvola della bombola e l'ingresso del generatore non provochi curve strette o pieghe nel tubo del GPL.

IT

⚠ ATTENZIONE

Non permettere ai bambini di manomettere o giocare con la bombola di GPL o con i collegamenti dei tubi.

⚠ ATTENZIONE

Usare bombole di GPL approvate e dotate di una valvola OPD (dispositivo di prevenzione dell'eccessivo riempimento). Tenere sempre la bombola in posizione verticale con la valvola in alto e installata a livello del suolo su una superficie piana. Le bombole non devono essere installate vicino a fonti di calore e non devono essere esposte al sole, alla pioggia e alla polvere. Durante il trasporto e lo stoccaggio, chiudere la valvola della bombola e la valvola del GPL del generatore e scollegare la bombola. Tappare la presa, di solito con un cappuccio protettivo di plastica, laddove ce ne sia uno disponibile. Tenere le bombole lontano dal calore e ventilate quando sono in un veicolo.

⚠ PERICOLO

Se si sente un forte odore di GPL: Chiudere la valvola del cilindro. Controllare tutte le connessioni per eventuali perdite bagnando i raccordi con una soluzione di acqua e sapone. Bolle che appaiono o bolle che si ingrandiscono indicano l'esistenza di una perdita. Non fumare o accendere una sigaretta, o controllare le perdite usando un fiammifero, una fonte di fiamma aperta o un accendino. Contattare un tecnico qualificato per ispezionare e riparare un sistema GPL se si trova una perdita, prima di utilizzare il generatore.

Messa a terra

Si raccomanda di collegare il generatore correttamente a una messa a terra appropriata per prevenire le scosse elettriche.

⚠ ATTENZIONE

La mancata messa a terra corretta del generatore può provocare una scossa elettrica.

È stato previsto un morsetto di terra collegato al pannello del generatore (vedere Controlli e caratteristiche per la posizione dei morsetti). Per la messa a terra a distanza, collegare una lunghezza di filo di rame di grosso diametro (12 AWG minimo) tra il morsetto di terra del generatore e una barra di rame conficcata nel terreno. Si consiglia vivamente di consultare un elettricista qualificato per garantire la conformità con i codici elettrici locali.

Neutro flottante* (questo generatore)

– Il circuito neutro **NON È** collegato elettricamente al telaio/terra del generatore.
– Il generatore (avvolgimento dello statore) è isolato dal telaio e dal perno di terra della presa CA.
– I dispositivi elettrici che richiedono un collegamento a terra della presa non funzionano se il perno di terra della presa non è funzionale.

Neutro collegato al telaio*

– Il circuito neutro **È** collegato elettricamente al telaio/terra del generatore.
– La terra del sistema del generatore collega la traversa inferiore del telaio sotto l'alternatore. La terra del sistema è collegata al cavo neutro della CA.

** Vedere la sezione Specifiche per il tipo di messa a terra specificato.*

FUNZIONAMENTO

CO Shield® - Sistema di rilevamento del monossido di carbonio (CO) e spegnimento automatico

La tecnologia CO Shield® monitora l'accumulo del gas velenoso monossido di carbonio (CO) prodotto dallo scarico del motore quando il generatore è in funzione. Se CO Shield® rileva livelli elevati di gas CO, spegne automaticamente il motore. I generatori devono essere utilizzati all'aperto, lontano da edifici occupati e con lo scarico puntato lontano da persone ed edifici.

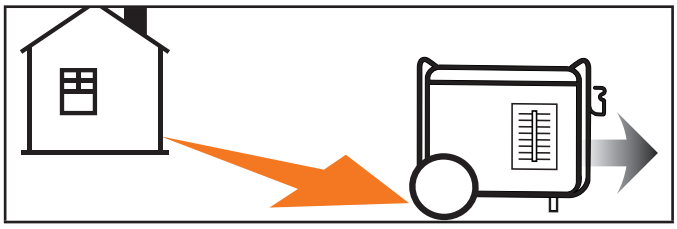

Se viene utilizzato in modo improprio e in un luogo che provoca l'accumulo di CO all'interno di uno spazio chiuso o parzialmente chiuso, ad esempio una casa, un garage o un'autorimessa con la porta parzialmente aperta, CO Shield® spegnerà automaticamente il generatore e accenderà un LED rosso. Leggere l'etichetta d'azione per sapere quali sono i passi da compiere. **CO Shield® non sostituisce un allarme per il monossido di carbonio per interni.**

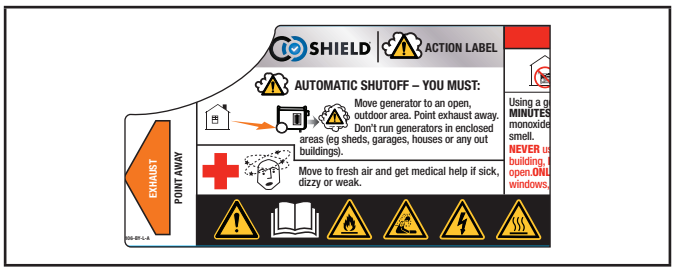

Quando ci si avvicina al generatore per indagare su uno spegnimento, un LED lampeggiante **rosso** nell'area del CO Shield®

segnala che il generatore si è spento a causa del rischio di accumulo di CO. La spia LED rossa lampeggia per almeno cinque (5) minuti dopo un evento di spegnimento.

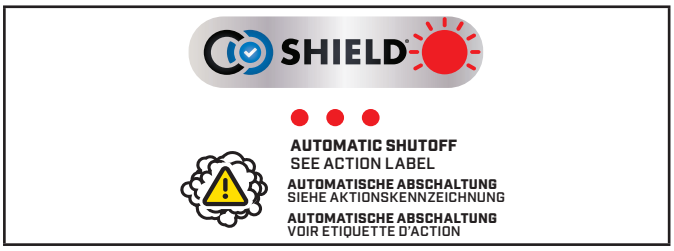

Spostare il generatore in un'area aperta e all'aperto e dirigere lo scarico lontano da persone ed edifici. Una volta trasferito in un'area sicura, il generatore può essere riavviato e si possono effettuare i collegamenti elettrici adeguati. Introdurre aria fresca e ventilare il luogo in cui il generatore è stato spento.

All'avvio, il LED rosso e giallo lampeggia dieci (10) volte contemporaneamente per indicare che il LED è in funzione.

AVVISO

Questo lampeggiamento non indica che CO Shield® è in funzione, poiché CO Shield® è in funzione per tutto il tempo in cui il generatore è in funzione. Inoltre, il LED non lampeggia (10) volte se il generatore è stato riavviato entro 1 minuto dallo spegnimento manuale. Questo non si verifica se il generatore si spegne a causa di un evento di CO elevato.

Se il sistema CO Shield® subisce un guasto e non fornisce più protezione, il generatore si spegne automaticamente e il LED **giallo** lampeggia per almeno cinque (5) minuti per notificare il guasto.

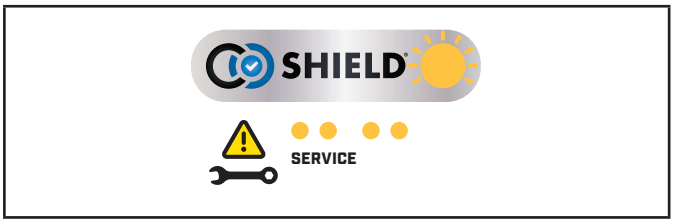

Chiamare il nostro team di assistenza tecnica presso per la riparazione. Il generatore può essere riavviato, ma continuerà a spegnersi.

AVVISO

CO Shield® rileva l'accumulo di monossido di carbonio da altre fonti di combustione, come utensili a motore o riscaldatori a propano utilizzati nell'area di lavoro. Se viene utilizzato un altro generatore e lo scarico è diretto verso un generatore dotato di CO Shield®, quest'ultimo può avviare lo spegnimento a causa dell'aumento dei livelli di monossido di carbonio. Questo non è un guasto. È stato rilevato monossido di carbonio pericoloso. È necessario intervenire per spostare e dirigere l'apparecchiatura in modo da dissipare meglio il monossido di carbonio lontano da persone o edifici.

PERICOLO

La manomissione del sistema CO Shield® potrebbe causare una condizione di pericolo e invalidare la garanzia.

La rimozione del modulo CO Shield® impedirà l'avvio del generatore.

Posizionamento del generatore

ATTENZIONE

NON azionare il generatore all'interno di qualsiasi edificio, compresi i garage, locali sotterranei, cunicoli di servizio e capannoni, locali tecnici o compartimenti, compreso il vano del generatore di un camper.

MAI far funzionare o avviare il generatore nella parte posteriore di un SUV, camper, rimorchio, pianale di un camion (con sponde regolari, piatto o altra configurazione), sotto delle scale, nei sottoscala, accanto a pareti o edifici o in qualsiasi altra posizione che non consentirà un adeguato raffreddamento del generatore o per la corretta uscita del flusso di scarico dal sistema del silenziatore.

NON azionare o conservare il generatore in condizioni di tempo umido come pioggia o neve. L'uso di un generatore in condizioni di umidità può provocare lesioni gravi o morte per elettrocuzione.

In alcuni stati può essere richiesto che i generatori siano registrati con la società di servizi locali quando vengono usati nei cantieri e possono essere soggetti a ulteriori regole e regolamenti, consultate le autorità locali.

I generatori devono essere sempre utilizzati su una superficie piana e livellata in ogni momento (anche quando non sono in funzione).

I generatori devono avere un minimo di 5 piedi (1,5 m) di distanza da tutto il materiale combustibile.

I generatori devono anche avere un minimo di 3 piedi (91,4 cm) di spazio per il flusso d'aria su tutti i lati per consentire un adeguato raffreddamento, la manutenzione e l'assistenza.

Posizionare sempre il generatore in una zona ben ventilata. Non posizionare MAI il generatore vicino a prese d'aria o dove i fumi di scarico potrebbero essere attirati in spazi occupati o confinati.

Quando si posiziona il generatore considerare sempre attentamente il vento e le correnti d'aria .

Lasciare sempre raffreddare adeguatamente i generatori prima del trasporto o del rimessaggio.

La mancata osservanza delle corrette precauzioni di sicurezza può provocare lesioni personali, danni al generatore e invalidare la garanzia del produttore.

IT

⚠ ATTENZIONE

Durante il funzionamento il silenziatore e i fumi di scarico si surriscaldano. Se non viene fornito un adeguato raffreddamento e spazio di respirazione, o se il generatore è bloccato o chiuso, le temperature possono diventare estremamente calde e possono portare a un incendio.

⚠ ATTENZIONE

Non modificare o installare prolunghe o estensioni sullo scarico/silenziatore per non invalidare la garanzia.

Allarme per condizioni di umidità: Non esporre alla pioggia e non usare in luoghi umidi, eccetto come segue:

Se si deve operare sotto la pioggia o in luoghi umidi, NON operare senza un'adeguata protezione dei componenti elettrici.

Si può usare una copertura di sicurezza che sia ignifuga e che fornisca un'adeguata ventilazione per il flusso di scarico dei motori. in ogni momento tenere tutti gli oggetti ad un minimo di 5 piedi (1,5 m) di distanza dal generatore. Il calore della superficie del silenziatore e del flusso di scarico può incendiare materiali combustibili.

Protezione dalle sovratensioni

I dispositivi elettronici, compresi i computer e molti elettrodomestici programmabili, utilizzano componenti che sono progettati per funzionare in una gamma di tensione ristretta e possono essere influenzati da fluttuazioni momentanee di tensione. Sebbene non ci sia modo alcuno di prevenire le fluttuazioni di tensione, è possibile prendere provvedimenti per proteggere le apparecchiature elettroniche più sensibili.

– Installare dei soppressori di sovratensione a spina UL1449, omologati dalla CSA, sulle prese che alimentano le apparecchiature più sensibili.
  I soppressori di sovratensione sono disponibili a una o più uscite. Sono progettati per proteggere da quasi tutte le fluttuazioni di tensione di breve durata.

Avvio del motore: Benzina

1. Assicuratevi che il generatore sia su una superficie piana e livellata.
2. Scollegare dal generatore tutti i carichi elettrici. Non avviare né arrestare il generatore con dispositivi elettrici collegati e accesi.
3. Girare la leva di sfiato del tappo del carburante in posizione "ON".

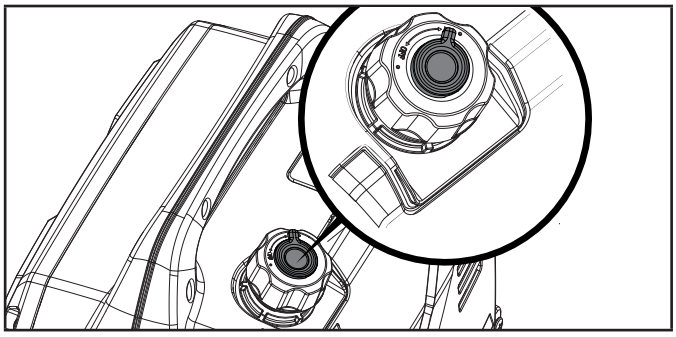

4. Ruotare il selettore EZ Start in senso orario fino alla posizione «CHOKE» completamente aperta.

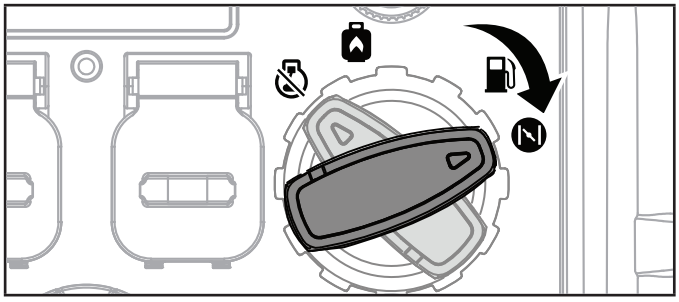

5. Quando si avvia il motore, tirare lentamente la corda di avviamento a strappo fino a quando non si avverte una certa resistenza, rilasciare la corda e tirare rapidamente per avviare il motore, in modo da evitare contraccolpi o danni al gruppo di riavvolgimento. Se il motore non si avvia, ripetere questo processo

⚠ ATTENZIONE

Tirando con forza o aggressivamente la corda di avviamento a strappo, si danneggia il gruppo di avviamento a strappo e si annulla la garanzia.

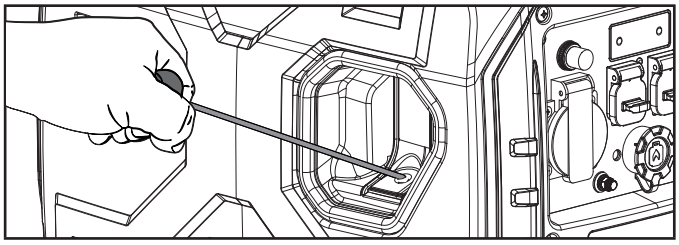

6. Quando il motore si riscalda, portare il selettore EZ Start in posizione «RUN».

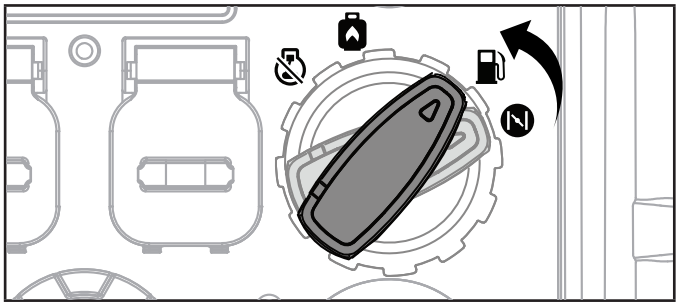

AVVISO

Per le ripartenze a benzina con motore caldo e/o in ambiente caldo > 86 °F (30 °C): Ruotare il selettore EZ Start alla posizione «CHOKE» per un solo strappo della corda di avviamento. Se il generatore non si avvia dopo il primo strappo, ruotare il selettore in posizione «RUN» per i tre strappi successivi. L'uso eccessivo dello starter porta a sporcare le candele e a ingolfare il motore. Questo causerà il mancato avvio del motore.

AVVISO

Per l'avviamento a benzina a temperatura ambiente standard >59°F (15°C): Tenere il selettore EZ Start in posizione "CHOKE" per tre trazioni della corda di avviamento a strappo. Se il generatore non si avvia dopo tre strappi, ruotare il selettore EZ Start in posizione «RUN» per i tre strappi successivi. L'uso eccessivo dello starter porta a sporcare le candele e a ingolfare il motore. Questo causerà il mancato avvio del motore.

AVVISO

Per l'avviamento a benzina a temperatura ambiente fredda < 59°F (15°C): Mantenere il selettore EZ Start in posizione "CHOKE" fino all'avviamento del motore. Dopo l'avvio del motore, quando gira regolarmente, ruotare il selettore EZ Start in posizione "RUN". Alle temperature molto fredde, potrebbero essere necessari diversi secondi.

AVVISO

Se il motore si avvia ma non continua a funzionare, assicurarsi che il generatore si trovi su una superficie piana e livellata. Il motore è dotato di un sensore di livello dell'olio basso che impedisce al motore di entrare in funzione se il livello dell'olio scende sotto una soglia critica.

Avvio del motore: Propano (GPL)

1. Assicuratevi che il generatore sia su una superficie piana e livellata.
2. Scollegare tutti i carichi elettrici dal generatore. Non avviare o fermare mai il generatore con dispositivi elettrici collegati o accesi.
3. Aprire completamente la valvola della bombola di GPL.

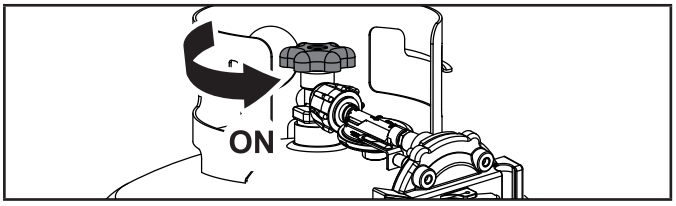

Avviamento a motore freddo

4. Spostare il selettore sulla posizione "CHOKE" (starter).

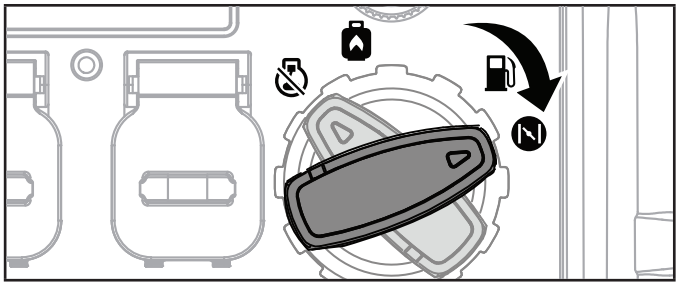

5. Tirare la corda di avviamento a strappo 2 o 3 volte..

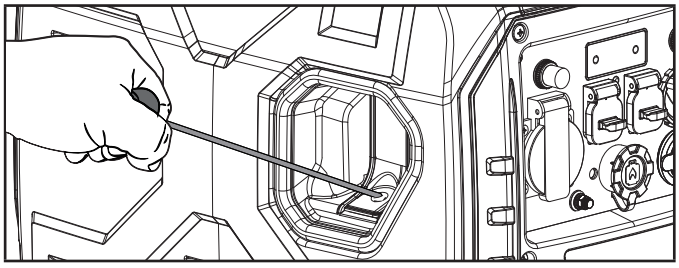

6. Ruotare il selettore sulla posizione "RUN" per il propano.

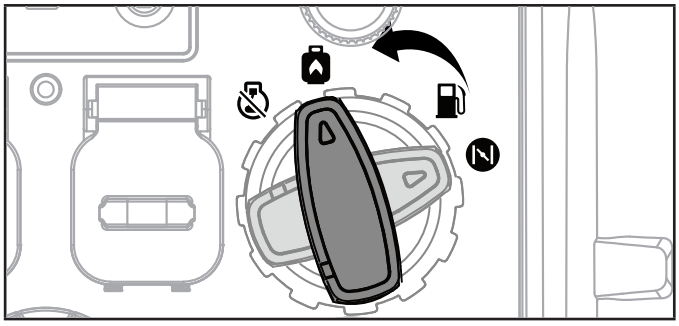

7. Quando si avvia il motore, tirare lentamente la corda di avviamento a strappo fino a quando non si avverte una certa resistenza, rilasciare la corda e tirare rapidamente per avviare il motore, in modo da evitare contraccolpi o danni al gruppo di riavvolgimento. Se il motore non si avvia, ripetere questo processo.

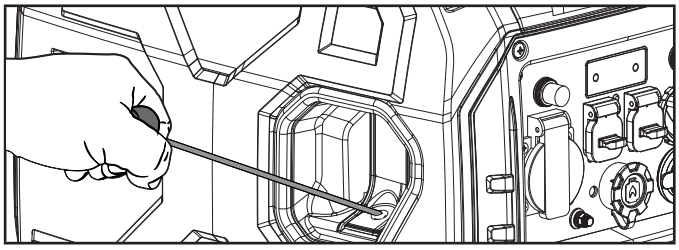

Warm Engine Start

4. Ruotare il selettore sulla posizione "RUN" per il propano..

IT

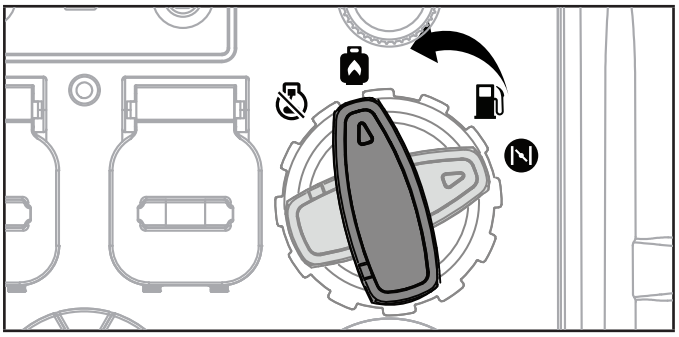

5. Quando si avvia il motore, tirare lentamente la corda di avviamento a strappo fino a quando non si avverte una certa resistenza, rilasciare la corda e tirare rapidamente per avviare il motore, in modo da evitare contraccolpi o danni al gruppo di riavvolgimento. Se il motore non si avvia, ripetere questo processo.

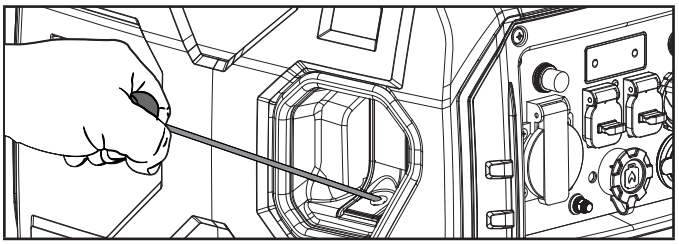

⚠ ATTENZIONE

Tirando con forza o aggressivamente la corda di avviamento a strappo, si danneggia il gruppo di avviamento a strappo e si annulla la garanzia.

AVVISO

L'accumulo di brina sulla bombola di GPL e sui regolatori è comune durante il funzionamento e normalmente non è indice di un problema. Quando il GPL si vaporizza e viaggia dalla bombola al motore del generatore, si espande. La quantità di brina che si forma può essere influenzata dalle dimensioni della bombola, dalla quantità di GPL utilizzata, dall'umidità dell'aria e da altre condizioni operative.

In situazioni insolite, questa brina può alla fine limitare il flusso di GPL al generatore con conseguente deterioramento delle prestazioni. Per esempio, se la temperatura della bombola è ridotta a un livello molto basso, anche la velocità di vaporizzazione del GPL è ridotta e potrebbe non fornire un flusso sufficiente al motore. Questo non è un'indicazione di un problema con il generatore, ma solo un problema con il flusso di GPL dalla bombola. Se le prestazioni del generatore paiono peggiorare nello stesso momento in cui si osserva la formazione di ghiaccio sulla valvola del serbatoio, sul tubo o sul regolatore, è possibile intraprendere alcune azioni per eliminare tale sintomo.

In queste rare situazioni può essere utile ridurre o eliminare gli effetti del sistema con carburante freddo intervenendo in uno dei seguenti modi:

– Scambiare le bombole di carburante per permettere al primo cilindro di riscaldarsi, ripetendo l'operazione se necessario.
– Posizionando la bombola all'estremità del generatore vicino alla maniglia, dove l'aria della ventola del motore esce dal generatore. Quest'aria è leggermente riscaldata poichè passa sopra il motore. La bombola non deve essere collocata nel percorso dell'uscita del silenziatore.
– La bombola può essere temporaneamente riscaldata versando acqua calda sulla parte superiore della bombola stessa.

Collegamento dei carichi elettrici

Lasciare che il motore si stabilizzi e si riscaldi per qualche minuto dopo l'avvio.

Collegare e accendere i carichi elettrici desiderati da 220 Volt CA monofase, 50 Hz.

– NON collegare carichi trifase al generatore.
– NON sovraccaricare il generatore.

⚠ ATTENZIONE

Ricordarsi sempre di collegare gli apparecchi direttamente al generatore e non inserire il cavo di alimentazione del generatore in nessuna presa elettrica o collegarlo al pannello degli interruttori automatici della propria abitazione. Collegare un generatore alle linee elettriche dell'azienda che eroga la corrente alla propria abitazione, o a un'altra fonte di energia è una pratica pericolosa (chiamata anche “backfeeding”) che è illegale in molti stati e comuni.

Questa azione, se effettuata in modo scorretto, potrebbe danneggiare il vostro generatore, gli elettrodomestici e potrebbe causare gravi lesioni o la morte vostra o di un lavoratore del servizio pubblico che sta cercando di ripristinare l'alimentazione durante un'interruzione di corrente nel quartiere, in quanto potrebbe inaspettatamente arrivare l'alta tensione sulla linea di servizio e lui potrebbe subire una scossa mortale.

Che si verifichino lesioni o meno, se installate il generatore in modo scorretto e non secondo le leggi e i codici applicabili, potrete essere passibili di sanzioni o la società elettrica potrebbe può scollegare l'alimentazione della casa, qualora questa pratica venga riscontrata nella vostra abitazione.

Se il generatore viene collegato all'impianto elettrico di un edificio, questi collegamenti devono isolare l'alimentazione del generatore dall'alimentazione di rete. Voi siete responsabili di assicurare che l'elettricità del vostro generatore non vada ad alimentare le linee elettriche del servizio pubblico. Questi collegamenti devono essere conformi a tutte le leggi e i codici applicabili. Consultare la propria società elettrica o un elettricista qualificato per installare correttamente questo collegamento.

Non sovraccaricare il generatore

Capacità

Segui questi semplici passi per calcolare i watt di funzionamento e di partenza necessari per i vostri scopi:

1. Selezionare i dispositivi elettrici che si intendono far funzionare allo stesso tempo.
2. Sommare i watt di funzionamento di questi elementi. Questa è la quantità di energia di cui si ha bisogno per far funzionare i propri dispositivi.
3. Identificare il più alto wattaggio di partenza di tutti i dispositivi identificati al punto 1. Aggiungete questo numero a quello calcolato al punto 2. Il wattaggio di partenza è il picco di potenza necessario per avviare alcune apparecchiature elettriche. Seguendo i passi elencati in "Gestione dell'alimentazione" si garantisce l'avvio di un solo dispositivo alla volta.
4. Se l'uscita di potenza del generatore viene interrotta a causa di una condizione di sovraccarico indicata dalla spia lampeggiante del sovraccarico CA, ridurre il carico scollegando uno o più elementi, quindi premere il pulsante di ripristino del sovraccarico CA prima di riavviare il generatore per continuare il normale funzionamento.

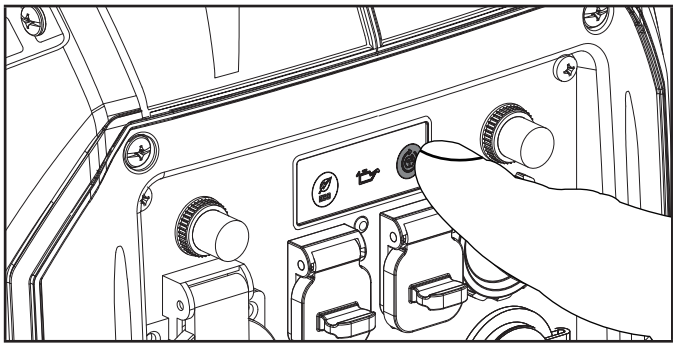

Gestione dell’alimentazione

Usare la seguente formula per convertire la tensione e l'amperaggio in watt:

Volt × Amp = Watt

Per prolungare la vita del vostro generatore e dei dispositivi collegati, seguire questi passi quando si deve aggiungere un carico elettrico:

1. Avviare il generatore senza carico elettrico collegato.
2. Lasciar girare il motore per alcuni minuti per portarlo a temperatura.
3. Collegare e accendere il primo elemento. È meglio attaccare prima l'elemento che presenta il carico maggiore.
4. Lasciare che il motore si stabilizzi.
5. Collegare e accendere l'elemento successivo.
6. Lasciare che il motore si stabilizzi.
7. Ripetere i passi 5-6 per ogni elemento aggiuntivo.

AVVISO

Non superare mai la capacità specificata quando si aggiungono carichi al generatore.

Modalità Eco (Economia)

Il pulsante della modalità Eco può essere attivato per azionare questa funzione al fine di minimizzare il consumo di carburante e il rumore durante il funzionamento dell'unità nei periodi di ridotta generazione di elettricità. La modalità Eco permette al motore di girare al minimo durante i periodi di non utilizzo.

La velocità del motore ritorna normale quando si collega un carico elettrico. Quando l'interruttore Eco è spento, il motore funziona continuamente a velocità normale.

IT

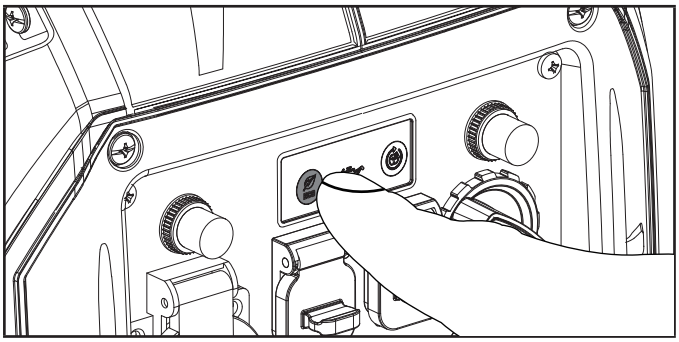

⚠ ATTENZIONE

Disattivare la modalità Eco per periodi di alto carico elettrico o fluttuazioni momentanee.

presa regolata 12V CC di tipo automobilistico

Le prese da 12V CC possono essere utilizzate con gli accessori in dotazione e con altre spine di tipo automobilistico da 12V CC disponibili in commercio. Accertarsi che la gamma di tensione d'ingresso del dispositivo sia di almeno 12-24V CC.

⚠ ATTENZIONE

Durante la ricarica di un dispositivo non posizionare vicino o sul lato di scarico del generatore. Il calore estremo causato dallo scarico può danneggiare il dispositivo e causare un potenziale pericolo di incendio. L'esposizione prolungata ai gas di scarico del motore può causare lesioni gravi o la morte.

Ricarica della batteria

1. Prima di collegare il cavo di carica della batteria a una batteria installata in un veicolo, scollegare il cavo di massa della batteria del veicolo dal terminale negativo (-) della batteria.
2. Inserire il cavo di ricarica della batteria nella presa 12V CC del generatore.
3. Collegare il cavo rosso (+) del caricabatteria al terminale rosso (+) della batteria.
4. Collegare il cavo nero (-) del caricabatteria al terminale nero (-) della batteria.
5. Avviare il generatore.

Importante: La presa da 12V CC può essere utilizzata SOLO con gli accessori in dotazione e con altre spine di tipo automobilistico da 12V CC disponibili in commercio. Prima del collegamento al generatore assicurarsi che tutti i dispositivi elettrici, ivi comprese le linee e le connessioni a spina, siano in buone condizioni.

⚠ ATTENZIONE

Non utilizzare contemporaneamente 230 V CA e 12 V CC, altrimenti si potrebbe danneggiare il generatore o l'apparecchiatura, con conseguente annullamento della garanzia.

⚠ ATTENZIONE

Non avviare il veicolo quando il cavo di carica della batteria è collegato e il generatore è in funzione. Non fornirà alla batteria alcuna spinta di potenza. Il veicolo o il generatore potrebbero essere danneggiati. Caricare solo batterie al piombo acido umido ventilate. Altri tipi di batterie potrebbero esplodere, causando lesioni personali o danni.

AVVISO

Prima del collegamento al generatore assicurarsi che tutti i dispositivi elettrici, ivi comprese le linee e le connessioni a spina, siano in buone condizioni.

Funzionamento in parallelo

Il modello Champion 93001i-DF-EU è predisposto per il parallelo e può essere utilizzato in parallelo con un'altra unità Champion per aumentare la potenza elettrica totale disponibile. Per il funzionamento in parallelo è necessario un kit Champion per il collegamento in parallelo (dispositivo opzionale). Il modello 500740-WL-EU è il modello consigliato per questa unità. Per un elenco dei modelli compatibili o per ordinare un kit per il collegamento in parallelo, chiamare il servizio clienti al numero o visitare il sito www.championpowerequipment.eu

Le istruzioni dettagliate per l'installazione del kit di collegamento in parallelo e il funzionamento dei generatori collegati sono fornite nel manuale dell'operatore del kit di collegamento in parallelo.

Arresto del motore - Benzina

1. Spegnere e scollegare tutti i carichi elettrici. Non avviare né arrestare il generatore con dispositivi elettrici collegati e accesi.
2. Lasciate funzionare il generatore a vuoto per alcuni minuti per stabilizzare le temperature interne del motore e del generatore.
3. Girare la leva di sfiato del tappo del carburante in posizione "OFF".

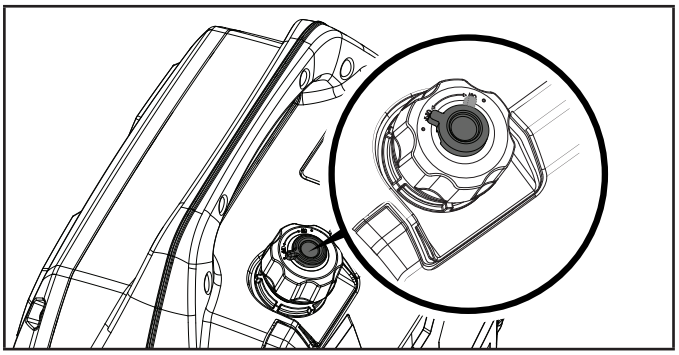

4. Ruotare il selettore EZ Start in senso antiorario, portandolo in posizione STOP.

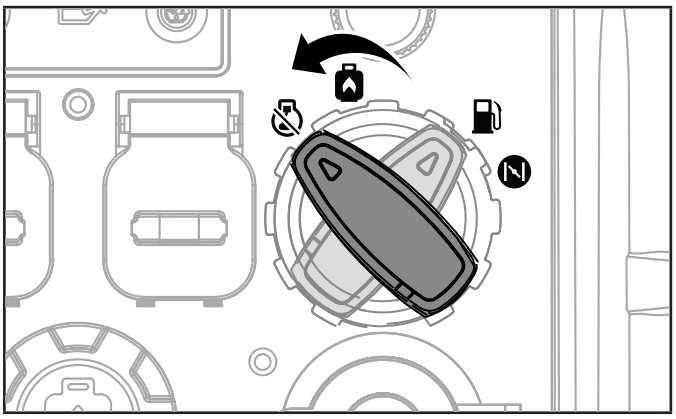

Importante: Assicurarsi sempre che il selettore EZ Start e lo sfiato della leva del carburante siano in posizione «STOP» e "OFF" rispettivamente quando il generatore non è in uso.

AVVISO

Se il generatore resta inutilizzato per un periodo di due (2) settimane o più, consultare la sezione Conservazione per il corretto stoccaggio del motore e del carburante.

Propano

1. Spegnere e scollegare tutti i carichi elettrici. Non avviare o fermare mai il generatore con dispositivi elettrici collegati o accesi.
2. Lasciate funzionare il generatore a vuoto per alcuni minuti per stabilizzare le temperature interne del motore e del generatore.
3. Chiudere la valvola del carburante sulla bombola di propano.

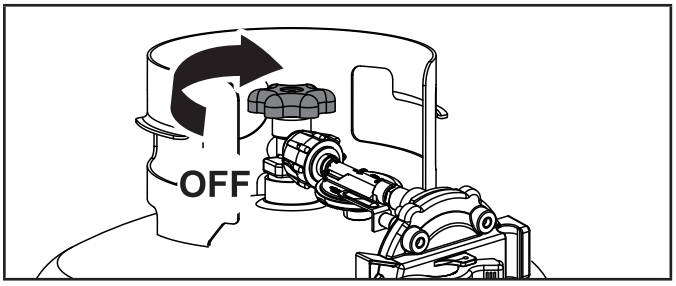

4. Ruotare il quadrante in senso antiorario fino alla posizione “STOP”.

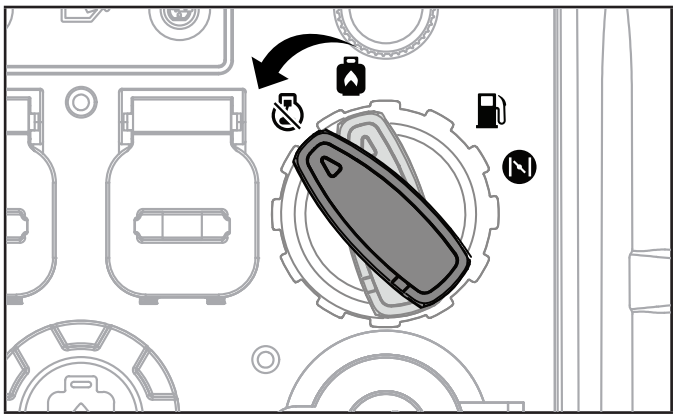

AVVISO

Se il generatore resta inutilizzato per un periodo di due (2) settimane o più, consultare la sezione Conservazione per il corretto stoccaggio del motore e del carburante.

Movimentazione del generatore

ATTENZIONE

- Spegnere SEMPRE il generatore e assicurarsi che la valvola del carburante sia chiusa.
- Assicurarsi SEMPRE che il motore e il silenziatore si siano raffreddati prima che il generatore possa essere maneggiato in sicurezza (in genere dopo 15-30 minuti).
- Non far cadere o colpire l'unità o metterla sotto oggetti pesanti.

ATTENZIONE

Il mancato rispetto di queste istruzioni potrebbe causare lesioni personali o danni al generatore, con conseguente annullamento della garanzia.

Sollevare l'unità dalla maniglia di trasporto e spostarla nella posizione desiderata.

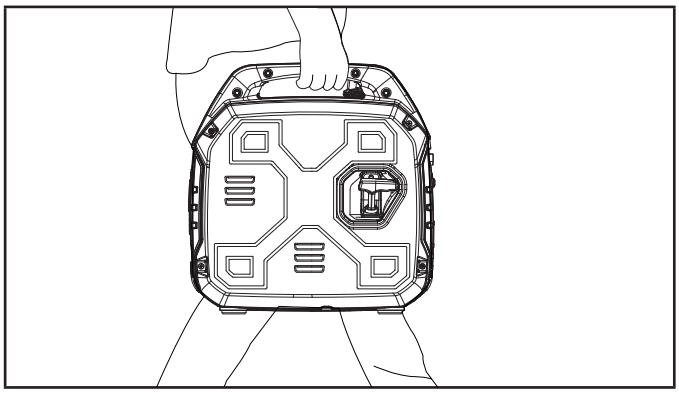

IT

Funzionamento ad alta quota

La densità dell'aria ad alta quota è inferiore a quella del livello del mare. La potenza del motore si riduce quando la massa d'aria e il rapporto aria-carburante diminuiscono. La potenza del motore e la potenza del generatore saranno ridotte di circa il 3,5% per ogni 1000 piedi (300 metri) di elevazione sul livello del mare. Ad altitudini elevate, le emissioni di gas di scarico possono anche risultare aumentate a causa dell'arricchimento del rapporto aria-carburante. Altri problemi ad alta quota possono includere un avvio difficile, un maggior consumo di carburante e sporcizia sulle candele.

Per ridurre i problemi causati dall'alta quota, oltre alla naturale perdita di potenza, CPE può fornire un iniettore principale per carburatori in alta quota. L'iniettore principale alternativo e le istruzioni di installazione possono essere richiesti contattando il nostro Technical Support Team. Le istruzioni per l'installazione sono disponibili anche nell'area delle Note tecniche (Technical Bulletin) del sito web CPE.

Il numero articolo e l'altitudine minima raccomandata per l'applicazione dell'iniettore principale del carburatore per alta quota sono elencati nella tabella seguente.

Al fine di selezionare il corretto iniettore principale per alta quota è necessario identificare il modello del carburatore. A questo scopo, un codice è stampato sul lato del carburatore. Selezionare il corretto numero articolo dell'iniettore per alta quota corrispondente al codice del carburatore che si trova sul carburatore in questione.

Cod. carb.	Num. art. Iniett. alta quota	Altitudine min.
100733457	100005759	3281-6562ft. (1000-2000m)
	100005736	6562-9843ft. (2000-3000m)

⚠ ATTENZIONE

Il funzionamento con l'iniettore principale alternativo a quote inferiori a quella minima raccomandata può danneggiare il motore. Per il funzionamento a quote più basse, deve essere usato l'iniettore principale standard della dotazione originale. Il funzionamento del motore con la configurazione sbagliata ad una determinata altitudine può aumentare le sue emissioni e diminuire l'efficienza del carburante e le prestazioni.

MANUTENZIONE

Assicurarsi che il generatore sia tenuto pulito e conservato correttamente. Utilizzare l'unità solo su una superficie piana, in un ambiente operativo pulito e asciutto. NON esporre l'unità a condizioni estreme, eccessiva polvere, sporco, umidità o vapori corrosivi.

⚠ ATTENZIONE

Non utilizzare mai un generatore danneggiato o difettoso.

⚠ ATTENZIONE

Il generatore deve essere sottoposto a regolare manutenzione e assistenza; la mancata manutenzione e assistenza regolare comporta l'annullamento della garanzia. Per una guida chiara, leggere e comprendere questa sezione.

AVVISO

Per i dispositivi e i sistemi di controllo delle emissioni, è necessario leggere e comprendere le responsabilità dell'utente per la manutenzione come indicato nella dichiarazione di garanzia del controllo delle emissioni di questo manuale.

Il proprietario/operatore è responsabile di tutta la manutenzione e l'assistenza periodiche.

Completare tutta la manutenzione programmata in modo tempestivo.

Correggere qualsiasi problema prima di far funzionare il generatore.

Per assistenza o parti di ricambio, contattare il nostro Technical Support Team all'indirizzo .

Pulizia del generatore

⚠ ATTENZIONE

NON spruzzare, gettare o lavare il generatore direttamente con acqua.

L'acqua può entrare nel generatore attraverso le fessure di raffreddamento e danneggiare gli avvolgimenti del generatore. Inoltre può contaminare il sistema di alimentazione.

1. Per pulire le superfici esterne del generatore usare un panno umido.
2. Per rimuovere lo sporco e l'olio usare una spazzola a setole morbide.
3. Per eliminare lo sporco e i detriti dal generatore usare un compressore d'aria (25 PSI).
4. Ispezionare tutte le prese d'aria e le fessure di raffreddamento per assicurarsi che siano pulite e non ostruite.

Per prevenire l'avviamento accidentale, rimuovere e mettere a terra il cavo della candela prima di eseguire qualsiasi servizio.

Cambio dell'olio del motore

Consigliato ogni 100 ore o annualmente Cambiare l'olio quando il motore è caldo. Fate riferimento alle specifiche dell'olio per selezionare il grado appropriato per l'ambiente operativo di utilizzo.

1. Posizionare il generatore sopra un banco di lavoro o un tavolo.
2. Allentare le viti del coperchio e rimuovere il coperchio di manutenzione
3. Rimuovere il tappo/astina di riempimento dell'olio.

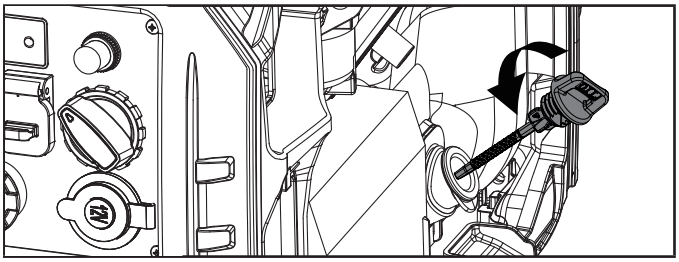

4. Inclinare il generatore su un lato e lasciare che l'olio esca completamente.

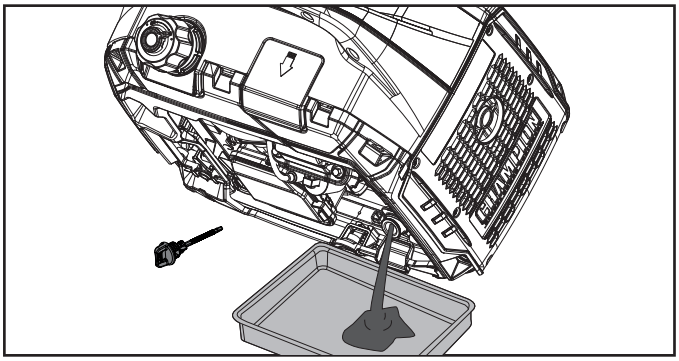

5. Aggiungere olio secondo quanto indicato in *Aggiungere olio motore* nella sezione *Montaggio*.
   Consigliato 10W30 NON RIEMPIRE ECCESSIVAMENTE. Olio non incluso per la manutenzione ordinaria.
6. Reinstallare il tappo/astina di riempimento dell'olio e il coperchio per la manutenzione.
7. Smaltire l'olio usato in una struttura approvata per la gestione dei rifiuti.

AVVISO

Una volta aggiunto l'olio, su una superficie piana di norma l'olio dovrebbe essere visibile a circa 1-2 filetti dalla parte superiore del foro dell'apertura dell'olio. Se si utilizza

l'astina di livello per controllare il livello dell'olio, NON avvitare l'astina durante il controllo, ma appoggiarla semplicemente alla parte superiore dell'apertura e rilevare la lettura.

Pulizia e regolazione della candela

1. Raccomandato ogni 50 ore di utilizzo o annualmente.

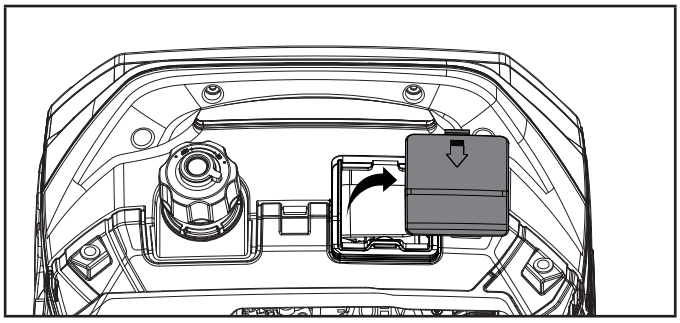

2. Rimuovere il cavo della candela dalla candela.
3. Usare un utensile di estrazione della candela o una chiave 13/16 in. (21 mm) per rimuovere la candela.

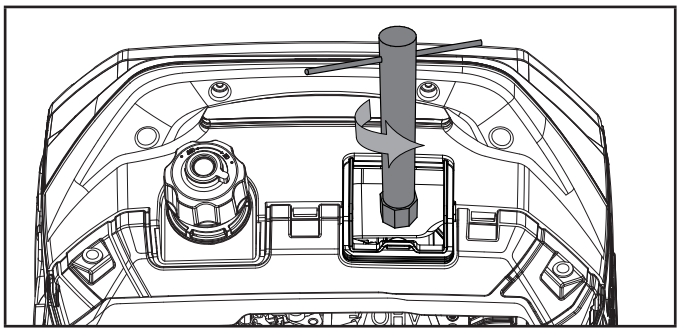

4. Ispezionare l'elettrodo sulla candela. Deve essere pulito e non usurato per produrre la scintilla necessaria per l'accensione.
5. Assicurarsi che la distanza tra le candele sia 0.024-0.031 in. (0.6-0.8 mm).

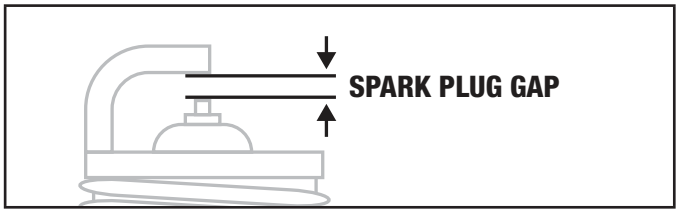

6. Quando si sostituisce la candela, fare riferimento ai tipi di candele in Specifiche.
7. Reinstallare saldamente la candela.
8. Collegare il cavo della candela alla candela.
9. Reinstallare il coperchio di accesso alle candele.

Pulizia del filtro dell'aria

1. Consigliato ogni 100 ore di utilizzo o 1 mese. Rimuovere il coperchio di manutenzione.

IT

2. Individuare il coperchio di plastica del filtro dell'aria e rimuoverlo premendo le molette insieme ed estraendo il coperchio.

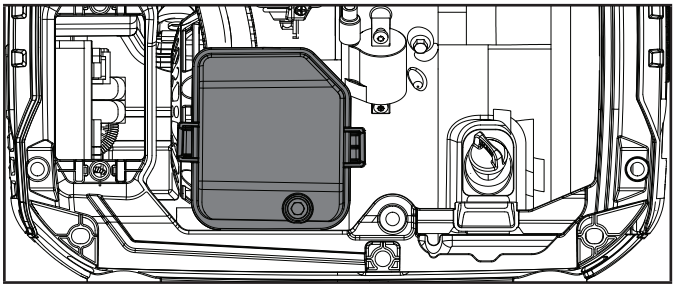

3. Rimuovere l'elemento in schiuma.
4. Lavare in acqua e detergente liquido. Asciugare bene con un panno pulito.
5. Saturare in olio motore pulito.
6. Strizzare in un panno pulito e assorbente per rimuovere tutto l'olio in eccesso.
7. Posizionare il filtro nel gruppo.
8. Riposizionare il coperchio del filtro dell'aria.
9. Reinstallare il coperchio di manutenzione e stringere saldamente le viti del coperchio.

Pulizia del parascintille

1. Consigliato ogni 100 ore di utilizzo o 1 mese. Lasciare raffreddare completamente il motore prima di effettuare la manutenzione del parascintille.
2. Rimuovere le 6 viti che tengono la piastra di copertura sul lato del silenziatore del generatore.
3. Rimuovere la vite che trattiene il parascintille al silenziatore.
4. Rimuovere il parascintille.
5. Rimuovere con cura i depositi di carbonio dal parascintille con una spazzola metallica.

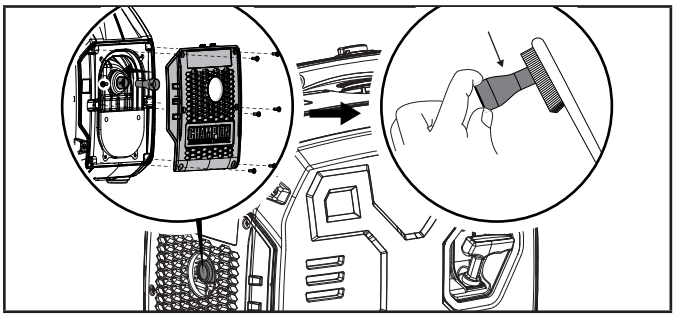

6. Sostituire il parascintille se è danneggiato.
7. Posizionare il parascintille sul silenziatore e fissare il parascintille e il coperchio del silenziatore invertendo i passaggi precedenti.

⚠ ATTENZIONE

La mancata pulizia regolare del parascintille comporta un peggioramento delle prestazioni del motore e può danneggiarlo, con conseguente annullamento della garanzia.

AVVISO

Le leggi federali e locali e i requisiti amministrativi indicano quando e dove sono necessari i parascintille. Se ordinati, i parascintille sono richiesti per il funzionamento di questo generatore nei terreni delle foreste nazionali. In California, questo generatore non deve essere usato su nessun terreno coperto da foreste, cespugli o erba, a meno che il motore non sia dotato di un parascintille.

Regolazione del regolatore

⚠ ATTENZIONE

La manomissione del regolatore impostato in fabbrica annulla la garanzia.

La miscela aria-carburante non è regolabile. La manomissione del regolatore può danneggiare il generatore e i dispositivi elettrici e invaliderà la garanzia. Contattare il nostro Technical Support Team all'indirizzo per tutte le altre esigenze di manutenzione e/o regolazione.

Programma di manutenzione

Rispettare gli intervalli di manutenzione indicati nel programma di manutenzione riportato di seguito.

Eseguire la manutenzione del generatore più frequentemente quando si opera in condizioni avverse.

Contattate il nostro Technical Support Team all'indirizzo per individuare il più vicino manutentore certificato CPE per le vostre esigenze di manutenzione del generatore o del motore.

OGNI 8 ORE O PRIMA DI OGNI UTILIZZO

- ☐ Controllare il livello dell'olio
- ☐ Pulire intorno alla presa d'aria e al silenziatore
- ☐ Controllare che il tubo del propano (GPL) non presenti perdite

PRIME 5 ORE (RODAGGIO)

- ☐ Cambiare l'olio

OGNI 50 ORE O ANNUALMENTE

- ☐ Pulire il filtro dell'aria
- ☐ Cambiare l'olio se si opera sotto forte carico o in ambienti caldi

OGNI 100 ORE O ANNUALMENTE

- ☐ Cambiare l'olio
- ☐ Pulire/regolare la candela
- ☐ Pulire il parascintille
- ☐ Pulire il filtro della valvola del carburante*

OGNI 250 ORE

- ☐ Pulire la camera di combustione*
- ☐ Controllare/regolare il gioco delle valvole*

OGNI 3 ANNI

- ☐ Sostituire il tubo del carburante*
- ☐ Sostituire il tubo del GPL

** Deve essere effettuato da proprietari esperti e competenti o da centri di assistenza certificati CPE.*

RIMESSAGGIO

AVVISO

Le seguenti istruzioni per la conservazione sono necessarie solo se si utilizza benzina. Finché non c'è benzina nel serbatoio del carburante, nelle linee del sistema o nel carburatore, il GPL non rovinerà né intaserà il carburatore. Tuttavia, assicurarsi che il tubo del GPL sia scollegato dal generatore e che il serbatoio del GPL sia spento e correttamente conservato. In caso di stoccaggio per un periodo prolungato, ispezionare le tubazioni e i raccordi del sistema di alimentazione del carburante e del GPL per verificare la presenza di perdite al momento della rimozione dallo stoccaggio.

PERICOLI

I vapori di benzina sono altamente infiammabili ed estremamente esplosivi.

NON accendere o fumare sigarette. Il fuoco o l'esplosione possono causare gravi ustioni o la morte.

Riempire o scaricare il carburante solo all'aperto in una zona ben ventilata. NON pompare la benzina direttamente nel generatore. Per il trasferimento del carburante al generatore usare un contenitore approvato.

Non usare mai un contenitore di benzina, un serbatoio di benzina o qualsiasi altro elemento di combustibile che sia rotto, tagliato, strappato o danneggiato.

NON riempire troppo il serbatoio della benzina. Tenere sempre il carburante lontano da scintille, fiamme libere, fiamme pilota, calore e altre fonti di accensione.

Conservazione per brevi periodi (fino a 30 giorni)

La benzina nel serbatoio ha una durata massima di 1 anno con l'aggiunta di stabilizzatori di carburante correttamente formulati e se conservata in un luogo fresco e asciutto. La benzina nel carburatore, tuttavia, può diventare torbida e intasare il carburatore se non viene usata o scaricata entro 2-4 settimane. Si consiglia di rimuovere sempre il carburante quando non viene utilizzato per più di 30 giorni.

Se si utilizza il generatore entro 2 settimane, seguire i passaggi indicati nella sezione *Arresto del motore*.

1. Se non si usa il generatore per 2-4 settimane, iniziare verificando che tutti gli apparecchi siano scollegati dal generatore.
2. Avviare il generatore come indicato nella sezione *Avvio del motore*.
3. Lasciate girare il motore fino a che la mancanza di carburante provoca l'arresto del motore.
4. Dopo l'arresto del motore, girare il quadrante in senso antiorario fino alla posizione "STOP".

Conservazione per medi periodi (30 giorni - 1 anno)

La benzina nel serbatoio ha una durata massima di 1 anno con l'aggiunta di stabilizzatori di carburante correttamente formulati e se conservata in un luogo fresco e asciutto.

1. Assicurarsi che tutti gli apparecchi siano scollegati dal generatore.
2. Aggiungere al serbatoio della benzina uno stabilizzatore di carburante correttamente formulato.
3. Avviare il motore seguendo le indicazioni nella sezione *Avvio del motore*.
4. Fate funzionare il generatore per 10 minuti in modo che la benzina trattata scorra nel sistema di alimentazione e nel carburatore.
5. Lasciate girare il motore fino a che la mancanza di carburante provoca l'arresto del motore.
6. Dopo l'arresto del motore, girare il quadrante in senso antiorario fino alla posizione "STOP".
7. Dopo che il carburante si è esaurito e il motore si è fermato, lasciare raffreddare il motore.
8. Rimuovere il coperchio di manutenzione.
9. Rimuovere la candela e versare circa un cucchiaio di olio nel cilindro.
10. Tirare LENTAMENTE il cavo di avviamento a strappo per far ruotare il motore per distribuire l'olio e lubrificare il cilindro.
11. Reinstallare la candela e il cavo della candela.
12. Reinstallare il coperchio di manutenzione.
13. Pulire il generatore secondo quanto indicato in *Pulizia del generatore*.
14. Conservare il generatore in un luogo fresco e asciutto, lontano dalla luce diretta del sole.

Conservazione per lunghi periodi (più di 1 anno)

Per una conservazione superiore a 1 anno, il serbatoio della benzina e il carburatore devono essere completamente svuotati dalla benzina.

1. Assicurarsi che tutti gli apparecchi siano scollegati dal generatore.
2. Posizionare l'inverter su dei blocchi per far scorrere sotto l'inverter il contenitore o la vaschetta della benzina appropriata.
3. Rimuovere la copertura per la manutenzione.
4. Ruotare il quadrante sulla posizione "RUN" della benzina.
5. Usando un cacciavite Phillips, ruotare la vite di scarico in senso antiorario per 3 giri completi. La benzina defluisce attraverso un tubo trasparente sotto l'inverter. Assicurarsi che lo scarico della benzina si svuoti in un contenitore appropriato.

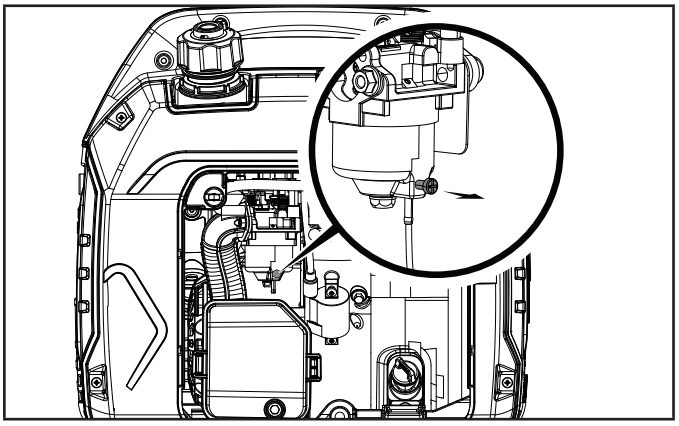

6. Quando la benzina smette di fluire dal tubo trasparente, ruotare la vite di scarico in senso orario fino a quando è ben stretta. Smaltire correttamente la benzina scaricata secondo le norme o le linee guida locali.
7. Girare la leva del carburante in posizione "STOP".
8. Seguire i passi 8-12 secondo quanto indicato in Conservazione per brevi periodi.

Uscita dal rimessaggio

AVVISO

Se il generatore è stato immagazzinato in modo improprio per un periodo superiore a 30 giorni con benzina miscelata con etanolo nel serbatoio del carburante e/o nel carburatore, è necessario scaricare tutto il carburante e pulire accuratamente il carburatore dall'accumulo di etanolo. Questo processo comporta compiti tecnicamente complessi. Per ricevere assistenza chiamare il nostro Technical Support Team al numero .

Se il serbatoio del carburante e il carburatore sono stati adeguatamente svuotati da tutta la benzina miscelata con etanolo prima che il generatore andasse in rimessaggio, seguire i seguenti passi al momento dell'uscita dal rimessaggio.

1. Assicurarsi che il selettore EZ Start sia in posizione «STOP».
2. Aggiungere benzina al generatore secondo quando indicato in *Aggiungere carburante. Benzina.*
3. Portare il selettore EZ Start in posizione «START».
4. Dopo 5 minuti controllare il carburatore e la zona del filtro dell'aria per verificare se ci sono perdite di benzina. Se si trovano delle perdite, il carburatore dovrà essere smontato e pulito o sostituito. Nel caso in cui non siano presenti perdite di carburante, portare il selettore EZ Start nella posizione "STOP".
5. Controllare il livello dell'olio motore e aggiungere olio fresco e pulito se necessario. Vedere le Specifiche dell'olio per il tipo di olio corretto.
6. Controllare e liberare il filtro dell'aria da qualsiasi ostruzione come insetti o ragnatele. Se necessario, pulire il filtro dell'aria secondo quanto indicato in Pulizia del filtro dell'aria.

PERICOLO

Se si sente un forte odore di GPL: Chiudere la valvola del cilindro. Controllare tutte le connessioni per eventuali perdite bagnando i raccordi con una soluzione di acqua e sapone. Bolle che appaiono o bolle che si ingrandiscono indicano l'esistenza di una perdita. Non fumare o accendere una sigaretta, o controllare le perdite usando un fiammifero, una fonte di fiamma aperta o un accendino. Contattare un tecnico qualificato per ispezionare e riparare un sistema GPL se si trova una perdita, prima di utilizzare il generatore.

RISOLUZIONE DEI PROBLEMI

Problema	Causa	Soluzione
Il motore non si avvia.	Manca carburante.	Aggiungere carburante.
	Candela difettosa.	Pulire e regolare la candela o sostituirla.
	Livello dell'olio basso.	Riempire il carter fino al livello appropriato.
		Posizionare il generatore su una superficie piana e livellata.
	Cavo della candela allentato.	Collegare il cavo alla candela.
	La valvola del carburante è chiusa.	Aprire la valvola del carburante.
	Selettore EZ start OFF.	Girare il selettore EZ Start su ON.
	Carburante vecchio o acqua nel carburante.	Scaricare il carburante e sostituirlo con carburante fresco.
	Ingolfato di carburante.	Lasciate riposare l'unità per 10 minuti.
	Il modulo CO Shield® è stato rimosso o manomesso.	Reinstallare il modulo o contattare l'assistenza tecnica.
Il motore si avvia ma funziona a singhiozzo.	Starter in posizione sbagliata.	Portare il selettore EZ Start in posizione RUN.
	Filtro dell'aria sporco.	Pulire o sostituire il filtro dell'aria.
	Valvola del carburante sporca.	Pulire la valvola del carburante.
	Parascintille intasato.	Pulire il parascintille.
Il motore si spegne durante il funzionamento.	Mancanza di carburante.	Riempire il serbatoio del carburante.
	Livello dell'olio basso.	Riempire il carter fino al livello appropriato. Posizionare il generatore su una superficie piana e livellata.
	Se in dotazione, quando si verifica lo spegnimento del CO Shield® a causa dell'accumulo di monossido di carbonio (CO) e se la spia LED rossa lampeggia sul pannello.	Spostare il generatore in un'area aperta all'esterno. Puntare lo scarico lontano da persone ed edifici. Spostarsi all'aria aperta e cercare l'aiuto di un medico in caso di malessere, vertigini o debolezza. Assicurarsi che non vi siano oggetti che creano ostruzioni entro un metro e mezzo dal generatore. Le ostruzioni in prossimità del generatore possono intrappolare le emissioni di monossido di carbonio nei pressi del generatore e causare lo spegnimento del motore. Se lo scarico del generatore è rivolto controvento, gli scarichi potrebbero essere spinti indietro nell'area operativa del generatore, creando un accumulo di emissioni di CO e causando lo spegnimento del motore. Per evitare lo spegnimento del motore, girare il generatore di 45° in qualsiasi direzione, consentendo alle emissioni di scarico di essere allontanate dal generatore stesso. Se gli eventi di spegnimento del motore continuano, regolare nuovamente e allineare lo scarico con la direzione del vento in modo che soffi lontano dal generatore.
	Se in dotazione, quando si verifica lo spegnimento del CO Shield® a causa di un'anomalia di sistema e se la spia LED gialla lampeggia sul pannello.	Avviare confermando che la spia LED gialla lampeggia quando/se il generatore si spegne. Se CO Shield continua a rilevare l'anomalia e spegne, contattare l'assistenza tecnica.
	Parascintille intasato.	Pulire il parascintille.

IT

Problema	Causa	Soluzione
Il motore si avvia e si spegne immediatamente.	Se in dotazione, quando si verifica lo spegnimento del CO Shield® a causa dell'accumulo di monossido di carbonio (CO) e se la spia LED rossa lampeggia sul pannello.	Spostare il generatore in un'area aperta all'esterno. Puntare lo scarico lontano da persone ed edifici. Spostarsi all'aria aperta e cercare l'aiuto di un medico in caso di malessere, vertigini o debolezza. Assicurarsi che non vi siano oggetti che creano ostruzioni entro un metro e mezzo dal generatore. Le ostruzioni in prossimità del generatore possono intrappolare le emissioni di monossido di carbonio nei pressi del generatore e causare lo spegnimento del motore. Se lo scarico del generatore è rivolto controvento, gli scarichi potrebbero essere spinti indietro nell'area operativa del generatore, creando un accumulo di emissioni di CO e causando lo spegnimento del motore. Per evitare lo spegnimento del motore, girare il generatore di 45° in qualsiasi direzione, consentendo alle emissioni di scarico di essere allontanate dal generatore stesso. Se gli eventi di spegnimento del motore continuano, regolare nuovamente e allineare lo scarico con la direzione del vento in modo che soffi lontano dal generatore.
	Se in dotazione, quando si verifica lo spegnimento del CO Shield® a causa di un'anomalia di sistema e se la spia LED gialla lampeggia sul pannello.	Avviare confermando che la spia LED gialla lampeggia quando/se il generatore si spegne. Se CO Shield® continua a rilevare l'anomalia e spegne, contattare l'assistenza tecnica.
Nessuno dei due LED di CO Shield® lampeggia 10 volte all'avvio.	Avvio del generatore entro 1 minuto dallo spegnimento manuale, non un evento di spegnimento per CO.	Attendere 1 minuto prima di cercare di riavviare il generatore. I LED devono successivamente lampeggiare dieci (10) volte.
Il generatore non eroga una quantità di energia sufficiente o si surriscalda.	Il generatore è sovraccarico.	Controllare il carico e regolare di conseguenza. Vedere "Collegamento dei carichi elettrici"
	Filtro dell'aria sporco.	Pulire o sostituire il filtro dell'aria.
	Starter in posizione sbagliata.	Portare il selettore EZ Start in posizione RUN.
Il motore è in funzione ma non c'è uscita di CA.	Cattivo collegamento del cavo.	Controllare tutte le connessioni.
	L'interruttore del circuito è aperto.	Ripristinare l'interruttore automatico. Controllare tutti gli interruttori dei circuiti.
	Gruppo spazzola difettoso.	Sostituire il gruppo spazzola (centro assistenza).
	Cablaggio allentato.	Ispezionare e serrare le connessioni del cablaggio.
	Sovraccarico CA: Pulsante illuminato di rosso	Ridurre il carico CA e premere il pulsante di ripristino da sovraccarico finché non si illumina di verde.
	Altro.	Contattare telefonicamente l'assistenza.
Il motore si blocca o va a scatti.	Regolatore del motore difettoso.	Contattare telefonicamente l'assistenza.
	Valvola del carburante sporca.	Pulire la valvola del carburante.
	Il carburatore è sporco e funziona male.	Contattare telefonicamente l'assistenza.
	Starter in posizione sbagliata.	Portare il selettore EZ Start in posizione RUN.
Azionamento ripetuto dell'interruttore automatico.	Sovraccarico.	Controllare il carico e regolare di conseguenza. Vedere "Collegamento dei carichi elettrici"
	Cavi di alimentazione o dispositivi difettoso.	Controllare se ci sono cavi danneggiati, nudi o sfilacciati. Sostituire il dispositivo difettoso.
	L'interruttore del circuito è ancora troppo caldo.	Lasciare riposare l'unità per 5 minuti.

Per altri problemi contattare l'assistenza tecnica

SPECIFICHE

Specifiche del generatore

Modello di generatore	93001i-DF-EU
Tipo di avviamento	Manual
Watt (Max/funzionamento)	3000/2800
Tensione CA	220
Ampere CA a 220V	12.7
Tensione CC	12
Ampere CC	8
Frequenza	50 Hz
Altitudine massima del sito di installazione	1000m
Livello di pressione sonora misurato (a 7m)	60 dB(A)
Livello di pressione sonora misurato (a 4m)	74 dB(A)
Incertezza di misura del rumore	≤1.5 dB(A)
Livello di potenza sonora garantito	96 dB(A))
Temperatura ambiente massima (°C / °F)	40 °C /104 °F
Tipo di messa a terra	Neutral Floating
Peso	47.4 lb. (21.5 kg)
Lunghezza	17.7 in. (45 cm)
Larghezza	12 in. (30.4 cm)
Altezza	17.7 in. (45 cm)

Specifiche del motore

Modello	165F-B/165FS-B
Cilindrata	149 cc
Tipo	OHV 4 tempi

Candela

Tipo OEM	E6RTC
Replacement Type	NGK BPR5HS or equivalent
Distanza	0.024-0.031 in. (0.6-0.8 mm)

Valvola

Spazio per l'aspirazione	0.004-0.006 in. (0.10-0.15 mm)
Spazio di scarico	0.004-0.006 in. (0.10-0.15 mm)

AVVISO

Una Nota Tecnica riguardante le procedure di regolazione delle valvole è disponibile su www.championpowerequipment.eu

Specifiche dell'olio

NON RIEMPIRE TROPPO.

Tipo	*Vedere tabella seguente
Capacità	16.9 fl. oz. (500 ml)

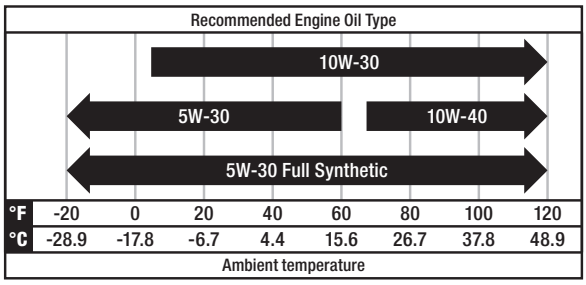

AVVISO

La temperatura influisce sull'olio motore e sulle prestazioni del motore. Cambiare il tipo di olio motore usato in base alla temperatura per adattarlo alle esigenze del motore.

Specifiche del carburante

Usare benzina senza piombo con un numero di ottani minimo di 85 e un contenuto di etanolo del 10% o meno in volume. NON USARE E15 o E85. NON RIEMPIRE TROPPO.

Capacità serbatoio benzina	1.2 gal. (4.4 L)

Propano (GPL)

– Usare solo una bombola di GPL approvata e dotata di una valvola OPD (dispositivo di prevenzione dell'eccessivo riempimento).

Specifiche di temperatura

Intervallo di temperatura iniziale (°F/°C)	da 5 a 104/-15 a 40

AVVISO

Un messaggio importante riguardo la temperatura:
Il prodotto è progettato e certificato per il funzionamento continuo a temperature ambientali fino a 104 °F (40 °C). Quando necessario, può essere utilizzato a temperature che vanno da 5 °F (-15 °C) a 122 °F (50 °C) per brevi periodi di tempo. Se esposto a temperature al di fuori di questo intervallo durante la conservazione, deve essere riportato all'interno di questo intervallo prima dell'avvio. In ogni caso, il prodotto deve essere sempre utilizzato all'aperto, in una zona ben ventilata e lontano da porte, finestre e ventilatori.

IT

GARANZIA*

APPARECCHIATURA ELETTRICA CHAMPION
3 ANNI DI GARANZIA LIMITATA

Requisiti per la garanzia

Per registrare il vostro prodotto per la garanzia e il supporto tecnico GRATUITO a vita del call center visitate:
https://www.championpowerequipment.eu
Per completare la registrazione è necessario includere una copia della ricevuta di acquisto come prova dell'acquisto originale.
La prova di acquisto è necessaria per il servizio di garanzia. È necessario registrarsi entro dieci (10) giorni dalla data di acquisto.

Garanzia di riparazione/sostituzione

CPE garantisce all'acquirente originale che i componenti meccanici ed elettrici saranno esenti da difetti di materiale e di lavorazione per un periodo di tre (3) anni per l'uso domestico o 1000 ore, a seconda di cosa si verifica prima, e un (1) anno per uso commerciale e industriale o 1000 ore, a seconda di cosa si verifica prima. Le spese di trasporto sul prodotto inviato per la riparazione o la sostituzione sotto questa garanzia sono di esclusiva responsabilità dell'acquirente. Questa garanzia si applica solo all'acquirente originale e non è trasferibile.
Per i Termini e Condizioni completi si prega di visitare www.championpowerequipment.eu

Non restituire l'unità al luogo di acquisto

Contattare il servizio tecnico di CPE e CPE risolverà qualsiasi problema via telefono o e-mail. Se il problema non viene corretto con questo metodo, CPE autorizzerà, a sua discrezione, la valutazione, la riparazione o la sostituzione della parte o del componente difettoso presso un centro di assistenza CPE. La CPE fornirà un numero di pratica per il servizio di garanzia. Si prega di conservarlo quale riferimento futuro. Riparazioni o sostituzioni senza autorizzazione preventiva, o presso una struttura di riparazione non autorizzata, non saranno coperte da questa garanzia.

Esclusioni di garanzia

Questa garanzia non copre le seguenti riparazioni e attrezzature:

Usura normale

I prodotti con componenti meccanici ed elettrici hanno bisogno di parti e servizi periodici per funzionare bene. La presente garanzia non copre la riparazione laddove l'uso normale abbia esaurito la vita utile di un componente o dell'attrezzatura nel suo insieme.

Installazione, uso e manutenzione

Questa garanzia non si applica alle parti e/o alla manodopera se si ritiene che il prodotto sia stato usato male, trascurato, coinvolto in un incidente, usato in modo improprio, caricato oltre i limiti del prodotto, modificato, installato in modo improprio o collegato in modo errato a qualsiasi componente elettrico. La normale manutenzione non è coperta dalla presente garanzia e non deve essere eseguita presso una struttura o da una persona autorizzata da CPE.

Altre esclusioni

Questa garanzia esclude:

- Difetti cosmetici come la vernice, gli adesivi, ecc.
- Elementi di usura come elementi filtranti, o-ring, ecc.
- Parti accessorie come batterie di avviamento, fasce elastiche e coperture per la conservazione in magazzino.
- Guasti dovuti a cause di forza maggiore e altri eventi fuori dal controllo del produttore.
- Problemi causati da parti che non sono originali Champion Power Equipment.

Qualsiasi parte che si ritenga sia stata danneggiata dall'utente. Laddove applicabile, questa garanzia non è valida per i prodotti utilizzati per l'alimentazione primaria in sostituzione di una normale utenza elettrica.

Limiti della garanzia implicita e danni consequenziali

Champion Power Equipment declina ogni obbligo di coprire qualsiasi perdita di tempo, uso di questo prodotto, trasporto, o qualsiasi reclamo incidentale o consequenziale di chiunque dall'uso di questo prodotto. LA PRESENTE GARANZIA E LE GARANZIE SUL SISTEMA DI CONTROLLO DELLE EMISSIONI EPA e/o CARB DEL REGNO UNITO (LADDOVE APPLICABILE) SONO IN SOSTITUZIONE DI TUTTE LE ALTRE GARANZIE, ESPLICITE O IMPLICITE, INCLUSE LE GARANZIE DI COMMERCIABILITÀ O IDONEITÀ PER UN PARTICOLARE SCOPO.

Un'unità fornita come sostituzione sarà soggetta alla garanzia dell'unità originale. La durata della garanzia dell'unità in sostituzione rimarrà calcolata in riferimento alla data di acquisto dell'unità originale.

Questa garanzia vi dà alcuni diritti legali che possono cambiare da stato a stato o da provincia a provincia. Il vostro stato o provincia potrebbero anche avere altri diritti a cui potreste avere titolo che non sono elencati in questa garanzia.

INTRODUCCIÓN

Enhorabuena por la adquisición de un producto Champion Power Equipment (CPE). CPE diseña, fabrica y presta asistencia para todos nuestros productos conforme a estrictas especificaciones y directrices. Con un conocimiento adecuado, un uso seguro y un mantenimiento periódico, este producto le proporcionará años de servicio satisfactorio.

Se ha hecho todo lo posible para garantizar que la información contenida en este manual sea correcta y completa en el momento de la publicación, y nos reservamos a modificar, alterar y/o mejorar el producto y este documento en cualquier momento sin previo aviso.

CPE otorga gran importancia al diseño, la fabricación, el funcionamiento y el servicio técnico de nuestros productos, así como a la seguridad del usuario y de las personas alrededor del generador. Por consiguiente, es IMPORTANTE leer detenidamente este manual de producto y otra documentación del producto y tener pleno conocimiento y consciencia de la instalación, el manejo, los peligros y el mantenimiento del producto antes de utilizarlo. Familiarícese a fondo con los procedimientos de seguridad y manejo adecuados antes de cada uso, y asegúrese de que también lo hagan otras personas que tengan previsto y utilizar el producto. Aplique siempre el sentido común y extreme las precauciones al utilizar el producto, para garantizar que no se produzcan accidentes, daños materiales o lesiones. Queremos que utilice su producto CPE a su plena satisfacción durante muchos años.

Al contactar con CPE en relación con piezas y/o servicio técnicos, deberá facilitar los números de modelo y de serie completos de su producto. Transcriba a la siguiente tabla la información indicada en la placa de características de su producto.

EQUIPO DE ASISTENCIA TÉCNICA DE CPE
NÚMERO DE MODELO
93001i-DF-EU
NÚMERO DE SERIE
FECHA DE COMPRA
LUGAR DE COMPRA

DEFINICIONES DE SEGURIDAD

La finalidad de los símbolos de seguridad es llamar su atención sobre posibles peligros. Preste atención los símbolos de seguridad y asegúrese de entender sus respectivas explicaciones. Las advertencias de seguridad por sí solas no eliminan ningún peligro. Las instrucciones o advertencias que contienen no sustituyen la adopción de medidas adecuadas para la prevención de accidentes.

⚠ PELIGRO

PELIGRO indica una situación peligrosa que, de no evitarse, provocará la muerte o lesiones graves.

⚠ ADVERTENCIA

ADVERTENCIA indica una situación peligrosa que, de no evitarse, podría provocar la muerte o lesiones graves.

⚠ PRECAUCIÓN

PRECAUCIÓN indica una situación peligrosa que, de no evitarse, podría provocar lesiones leves o moderadas.

NOTA

NOTA identifica información considerada importante pero no relacionada con peligros (p. ej., mensajes relativos a daños materiales).

ES

INSTRUCCIONES DE SEGURIDAD IMPORTANTES

⚠ PELIGRO

Los gases de escape del generador contienen monóxido de carbono, un gas venenoso incoloro e inodoro. La inhalación de monóxido de carbono provoca náuseas, mareos, desmayos o la muerte. Si empieza a sentirse mareado o débil, salga inmediatamente al aire libre.

UTILICE EL GENERADOR EXCLUSIVAMENTE EN EXTERIORES EN UNA ZONA BIEN VENTILADA Y CON EL ESCAPE APUNTANDO EN DIRECCIÓN OPUESTA A LAS PERSONAS.

NUNCA utilice el generador en el interior de edificios, incluidos garajes, sótanos, vanos técnicos y cobertizos, cerramientos o compartimentos, incluido el compartimento del generador en un vehículo recreativo o cualquier vehículo.

NUNCA permita que los gases de escape entren en un espacio confinado a través de ventanas, puertas, respiraderos y otras aberturas.

NO incorpore a este generador una extensión del silenciador/escape o sistema de filtración, ya que ello invalidará cualquier garantía otorgada.

⚠ PELIGRO

El uso de un generador en interiores o en cualquier espacio confinado **PUEDE PROVOCARLE LA MUERTE EN MINUTOS**. Los gases de escape del generador contienen monóxido de carbono. Se trata de un veneno invisible e inodoro.

NUNCA utilice el generador en el interior de edificios o vehículos, **AUNQUE LAS** puertas y ventanas estén abiertas.

Utilícelo **EXCLUSIVAMENTE EN EXTERIORES** y lejos de ventanas, puertas y respiraderos.

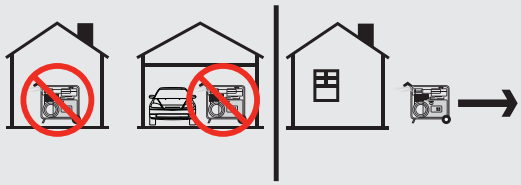

Instale alarmas de monóxido de carbono alimentadas por baterías o conecte alarmas de monóxido de carbono con respaldo de batería conforme a las instrucciones del fabricante.

⚠ ADVERTENCIA

Aunque el generador incorpora un supresor de chispas, mantenga una distancia mínima de 1,5 m respecto de vegetación seca para prevenir incendios.

⚠ PELIGRO

Utilice el equipo con las protecciones colocadas.

Las piezas rotatorias pueden atrapar manos, pies, cabellos, ropa y/o complementos. Como consecuencia, pueden producirse amputaciones traumáticas o laceraciones graves.

Mantenga las manos y los pies alejados de piezas rotatorias.

Recójase el cabello largo y quítese las joyas.

NO lleve ropa holgada, cordones que cuelguen ni objetivos que pudieran quedar atrapados.

⚠ PELIGRO

El generador produce una tensión elevada.

NO toque cables desnudos ni tomas de enchufe.

NO utilice cables eléctricos desgastados, dañados o pelados. Utilice los cables eléctricos Champion exclusivamente para la aplicación adecuada.

NO utilice el generador en condiciones meteorológicas húmedas.

NO permita a niños ni a personas no cualificadas utilizar ni realizar el mantenimiento del generador.

Utilice un interruptor diferencial en áreas húmedas y en zonas que contengan material conductor, tales como cubiertas metálicas.

La conexión al sistema eléctrico de su vivienda requiere un conmutador de transferencia con una capacidad nominal de 30 A instalado por un electricista cualificado y homologado por la autoridad local competente. La conexión debe aislar el generador de la red eléctrica y cumplir todas las leyes y reglamentos eléctricos aplicables.

⚠ ADVERTENCIA

No utilice el generador para fines médicos y de soporte vital.

En caso de emergencia, llame de inmediato al 112.

NUNCA use este producto para alimentar dispositivos o equipos de soporte vital.

NUNCA use este producto para alimentar dispositivos o equipos médicos.

Informe de inmediato a su compañía eléctrica si usted o alguien en su hogar depende de un equipo eléctrico para vivir.

Informe de inmediato a su compañía eléctrica si una pérdida de suministro eléctrico supondría una emergencia médica para usted o alguien en su hogar.

⚠ ADVERTENCIA

Cualquier chispa procedente del cable de bujía desconectado puede provocar un incendio o una descarga eléctrica.

Al realizar el mantenimiento del generador:

Desconecte el cable de la bujía y depósitelo donde no pueda entrar en contacto con la bujía ni ningún otro objeto metálico.

NO compruebe la presencia de chispas con la bujía retirada.

Utilice exclusivamente comprobadores de bujías aprobados.

⚠ ADVERTENCIA

El funcionamiento de los motores genera calor. El contacto puede provocar quemaduras graves. El material combustible puede inflamarse al contacto.

NO toque superficies calientes.

Evite el contacto con gases de escape calientes.

Deje que el equipo se enfríe antes de tocarlo.

Mantenga al menos 91,4 cm de separación por todos los lados para garantizar un enfriamiento adecuado.

Mantenga al menos 1,5 m de separación respecto de materiales combustibles.

⚠ ADVERTENCIA

La retracción rápida de la cuerda retráctil tirará de la mano y el brazo hacia el motor antes de que pueda soltarla. El arranque no intencionado puede provocar atrapamiento, amputación traumática o laceración. Podrían sufrirse fracturas, contusiones o esguinces.

Al arrancar el motor, tire lentamente de la cuerda retráctil hasta notar resistencia, y entonces tire rápidamente para evitar el retroceso.

NO arranque ni detenga el motor mientras haya dispositivos eléctricos conectados y encendidos.

⚠ PRECAUCIÓN

Al arrancar el motor, tire de la cuerda retráctil lentamente hasta sentir resistencia, suelte la cuerda y con un fuerte tirón rápido para arrancar, esto evita cualquier retroceso o daño al conjunto de retroceso. Tirar bruscamente dañará el conjunto de retroceso y anulará cualquier garantía.

⚠ PRECAUCIÓN

Exceder la capacidad operativa del generador puede dañar el generador y/o los dispositivos eléctricos conectados a este.

NO sobrecargue el generador.

NO altere la velocidad de régimen.

NO modifique el generador de ninguna manera.

⚠ PRECAUCIÓN

Arranque el generador y deje que el motor se estabilice antes de conectar cargas eléctricas.

Conecte los equipos eléctricos apagados y enciéndalos en el momento de utilizarlos.

Apague y desconecte los equipos eléctricos antes de detener el generador.

⚠ PRECAUCIÓN

El tratamiento o uso indebidos del generador puede dañarlo, acortar su vida útil o invalidar su garantía.

Utilice el generador exclusivamente para los usos previstos.

Utilícelo tan solo sobre superficies niveladas.

NO exponga el generador a un exceso de humedad, polvo o suciedad.

NO permita que ningún material bloquee las ranuras de refrigeración.

Si los dispositivos conectados se sobrecalientan, apáguelos y desconéctelos del generador.

NO utilice el generador si:

- Se ha perdido la salida eléctrica
- El equipo emite chispas, humo o llamas
- El equipo vibra en exceso

ES

Seguridad del combustible

⚠ PELIGRO

LA GASOLINA, LOS VAPORES DE GASOLINA Y EL PROPANO (GLP) SON ALTAMENTE INFLAMABLES Y EXPLOSIVOS.

El fuego o una explosión pueden provocar quemaduras graves o la muerte.

Gasolina y vapores de gasolina:

- La gasolina es altamente inflamable y explosiva.
- En caso de inflamarse, la gasolina puede provocar un incendio o una explosión.

- La gasolina es un combustible líquido, pero sus vapores pueden inflamarse.
- La gasolina irrita la piel y debe limpiarse de inmediato en caso de derramarse sobre la piel o la ropa.
- La gasolina tiene un olor característico que ayuda a detectar rápidamente posibles fugas.
- En cualquier incendio de gases de petróleo, no deben extinguirse las llamas a no ser que el hacerlo permita cerrar la válvula de suministro. El motivo es que, si se extingue un incendio y no se corta el suministro de combustible, podría generarse un peligro de explosión.
- La gasolina se expande o contrae en función de la temperatura ambiente. Nunca llene el depósito de gasolina hasta el tope de su capacidad, ya que la gasolina necesita espacio para expandirse si suben las temperaturas.

Gas licuado del petróleo (GLP):

- El GLP es altamente inflamable y explosivo.
- El GLP está almacenado a presión y puede provocar un incendio o una explosión en caso de inflamarse.
- El GLP es más pesado que el aire y puede depositarse en lugares bajos mientras se disipa.
- Al GLP se le añade un olor característico para ayudar a detectar rápidamente posibles fugas.
- En cualquier incendio de gases de petróleo, no deben extinguirse las llamas a no ser que la válvula de suministro esté cerrada. El motivo es que, si se extingue un incendio y no se corta el suministro de combustible, podría generarse un peligro de explosión.
- Al sustituir cilindros de GLP, asegúrese de que la válvula del cilindro sea del mismo tipo.
- Mantenga siempre el cilindro GLP en posición vertical.
- El GLP provoca quemaduras en la piel en caso de contacto. Mantenga el GLP alejado de la piel en todo momento.

Al repostar o purgar gasolina:

NO encienda ni fume cigarrillos cerca del generador.

Apague el generador y deje que se enfríe durante al menos diez minutos antes de retirar el tapón de la gasolina. Afloje el tapón lentamente para aliviar la presión en el depósito.

Reposte o purgue gasolina al aire libre en una zona bien ventilada.

NO bombee gasolina directamente al generador en la gasolinera. Utilice un envase homologado para transferir el combustible al generador.

NO llene en exceso el depósito de gasolina.

No intente reponer combustible mientras el motor esté caliente o en funcionamiento.

Mantenga la gasolina siempre alejada de chispas, llamas abiertas, luces piloto, calor y otras fuentes de ignición.

Durante el arranque del generador:

NO intente poner en marcha un generador dañado.

Asegúrese de que el tapón de la gasolina, el filtro de aire, la bujía, las líneas de combustible y el sistema de escape estén correctamente instalados.

Deje que la gasolina derramada se evapore por completo antes de intentar arrancar el motor.

Cerciórese de que el generador esté firmemente apoyado sobre un suelo nivelado.

Durante el funcionamiento del generador:

NO mueva ni incline el generador durante el funcionamiento.

NO incline el generador ni permita que se derrame combustible o aceite.

No intente reponer combustible mientras el motor esté caliente o en funcionamiento.

Durante el transporte o el mantenimiento del generador:

Asegúrese de que la válvula de combustible esté en la posición cerrada (OFF) y de que el depósito de gasolina esté vacío.

En caso de modelos compatibles con GLP, cerciórese de que el cilindro esté desconectado y almacenado de forma segura lejos del generador.

Desconecte el cable de la bujía.

Al almacenar el generador:

Almacénelo alejado de chispas, llamas abiertas, luces piloto, calor y otras fuentes de ignición.

No almacene el generador, gasolina o cilindros de GLP cerca de estufas, calentadores de agua u otros aparatos que generen calor o incorporen igniciones automáticas.

⚠ ADVERTENCIA

Nunca utilice un recipiente de gasolina, depósito de gasolina, manguera de conexión de GLP, cilindro de GLP ni cualquier otro elemento para combustible que esté roto, cortado, rasgado o dañado.

⚠ PELIGRO

NUNCA coloque un contenedor de gasolina, un tanque de combustible, un cilindro de GLP o cualquier material combustible en la trayectoria de la corriente de escape mientras el motor esté en funcionamiento.

Etiquetas de seguridad y placa de características

Estas etiquetas le advierten de peligros potenciales que pueden provocar lesiones graves. Léalas detenidamente.

Si una etiqueta se desprende o se vuelve ilegible, póngase en contacto con Technical Support Team para su posible sustitución.

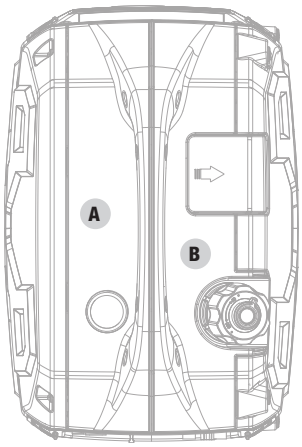

Parte superior

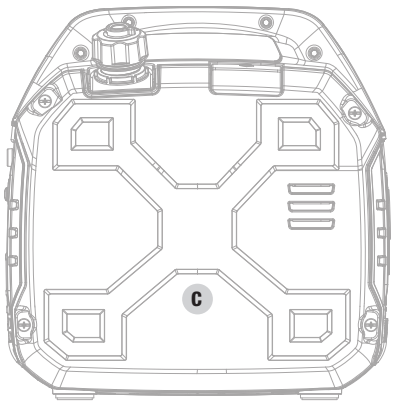

Costado

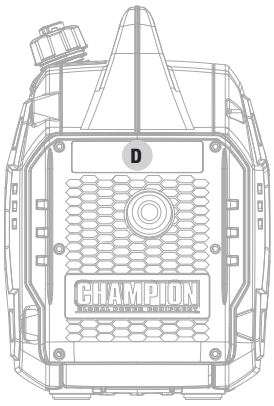

Silenciador

	ETIQUETA	DESCRIPCIÓN
A	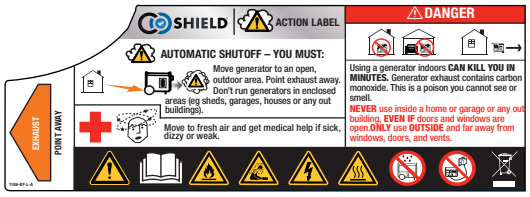	Símbolos de seguridad/ Peligro por CO Acción de CO Shield®: apagado automático *Consulte la sección de CO Shield®
B	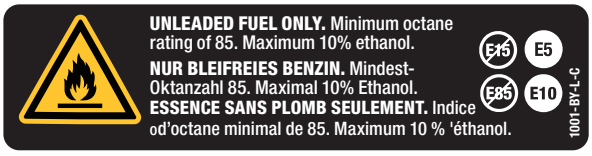	Combustible
C	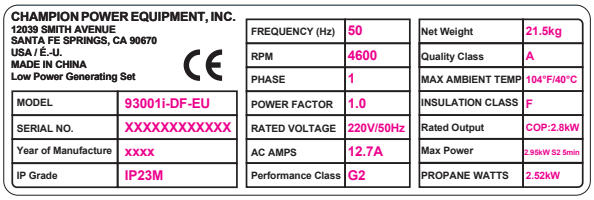	Placa de características
D	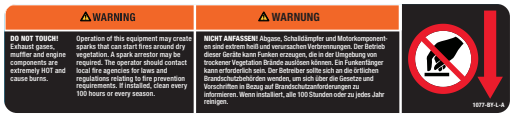	Superficie muy caliente

ES

Símbolos de seguridad

Puede que en este producto se utilicen algunos de los siguientes símbolos. Estúdielos detenidamente y aprenda su significado. La correcta interpretación de estos símbolos le permitirá utilizar el producto de forma más segura.

SÍMBOLO	SIGNIFICADO
	Precaución.
	Lea el manual de instrucciones del usuario antes del uso. Para reducir el riesgo de lesiones, el usuario debe leer y entender el manual del usuario antes de utilizar este producto.
	No eliminar junto con los residuos generales.
	No se debe conectar el generador a otras fuentes de energía, como la red de suministro de la compañía eléctrica.
	Riesgo eléctrico. En caso de no utilizarse en condiciones secas y observando prácticas seguras, puede producirse electrocución. Las conexiones incorrectas a un edificio pueden permitir que la corriente fluya de vuelta a la red eléctrica, generando un riesgo de electrocución. Para la conexión a un edificio debe utilizarse un conmutador de transferencia.
	Riesgo de incendio. El combustible y sus vapores son extremadamente inflamables y explosivos. El fuego o una explosión pueden provocar quemaduras graves o la muerte. Mantenga el generador alejado al menos 1,5 m de cualquier objeto para prevenir la combustión.
	Riesgo de sufrir quemaduras. Para reducir el riesgo de lesiones o daños, evite el contacto con cualquier superficie muy caliente.
	Peligro por monóxido de carbono (CO).
	Advertencia contra condiciones húmedas. No exponga el generador a la lluvia ni al uso en ubicaciones húmedas, excepto en los siguientes casos: Si debe utilizar el generador bajo la lluvia o en ubicaciones húmedas, NO lo haga funcionar sin una protección adecuada de los componentes eléctricos. Puede utilizarse una marquesina de seguridad ignífuga que posibilite una buena ventilación para el flujo de gases de escape del motor. Mantenga cualquier objeto a una distancia mínima de 1,5 m del generador en todo momento. El calor generado por la superficie del ventilador y el flujo de gases de escape puede inflamar materiales combustibles.

Símbolos de manejo

Puede que en este producto se utilicen algunos de los siguientes símbolos. Estúdielos detenidamente y aprenda su significado. La correcta interpretación de estos símbolos le permitirá utilizar el producto de forma más segura.

SÍMBOLO	SIGNIFICADO
	Entrada de la manguera de propano
	Funcionamiento del motor: propano
	Funcionamiento del motor: gasolina
	Estrangulación
	Parada o apagado
ECO	**Botón del modo económico**
	Nivel de aceite bajo
	Botón de rearme tras sobrecarga

SÍMBOLO	SIGNIFICADO
	Rearme del disyuntor: presionar
	Borne de puesta a tierra
N	**Neutro flotante. El circuito neutro NO ESTÁ** conectado eléctricamente al bastidor/la tierra del generador.
	Conexión(es) paralela(s)
12 V	**Corriente continua de 12 V**
	Advertencia de CO alto. Mueva el generador a un área abierta al aire libre. Diríjase al aire libre y obtenga ayuda médica si se siente enfermo, mareado o débil.
	Fallo del Sistema de Eescudo de CO. Problema eléctrico, fin de vida.

ES

Símbolos de la etiqueta de inicio rápido

Puede que en este producto se utilicen algunos de los siguientes símbolos. Estúdielos detenidamente y aprenda su significado. La correcta interpretación de estos símbolos le permitirá utilizar el producto de forma más segura.

Puesta en marcha del motor

⚠ PELIGRO

Sitúe el generador en el exterior y lejos de ventanas, puertas y entradas de ventilación.

1. **Compruebe el nivel de aceite.**
   El aceite recomendado es 10W-30.
2. **Compruebe el nivel de gasolina.**
   Utilice gasolina con un octanaje mínimo de 85 y un contenido máximo en etanol del 10 % en volumen. E5 E10
3. Gire **a la** posición «ON» la palanca de la válvula del tapón de combustible.
4. Gire el dial **«EZ Start» a** la posición de «ESTRANGULACIÓN» total.
5. Tire de la cuerda retráctil.
6. Gire el **dial «EZ Start»** a la posición «FUNCIONAMIENTO».
7. Conecte el aparato deseado.

Detención del motor

1. Apague y desenchufe todas las cargas eléctricas conectadas.
2. **Gire a la posición** «OFF» la palanca de la válvula del tapón de combustible.
3. Gire el dial **«EZ Start»** a la posición «STOP».

Para reponer combustible y arrancar el motor con GLP, consulte *Llenado de combustible: propano (GLP)* en el apartado *Instalación* y *Puesta en marcha del motor: propano (GLP)* en el apartado *Funcionamiento*.

CONTROLES Y CARACTERÍSTICAS

Lea este manual del usuario antes de utilizar su generador. Familiarícese con la ubicación y la función de los controles y características. Conserve este manual para futura referencia.

Generador

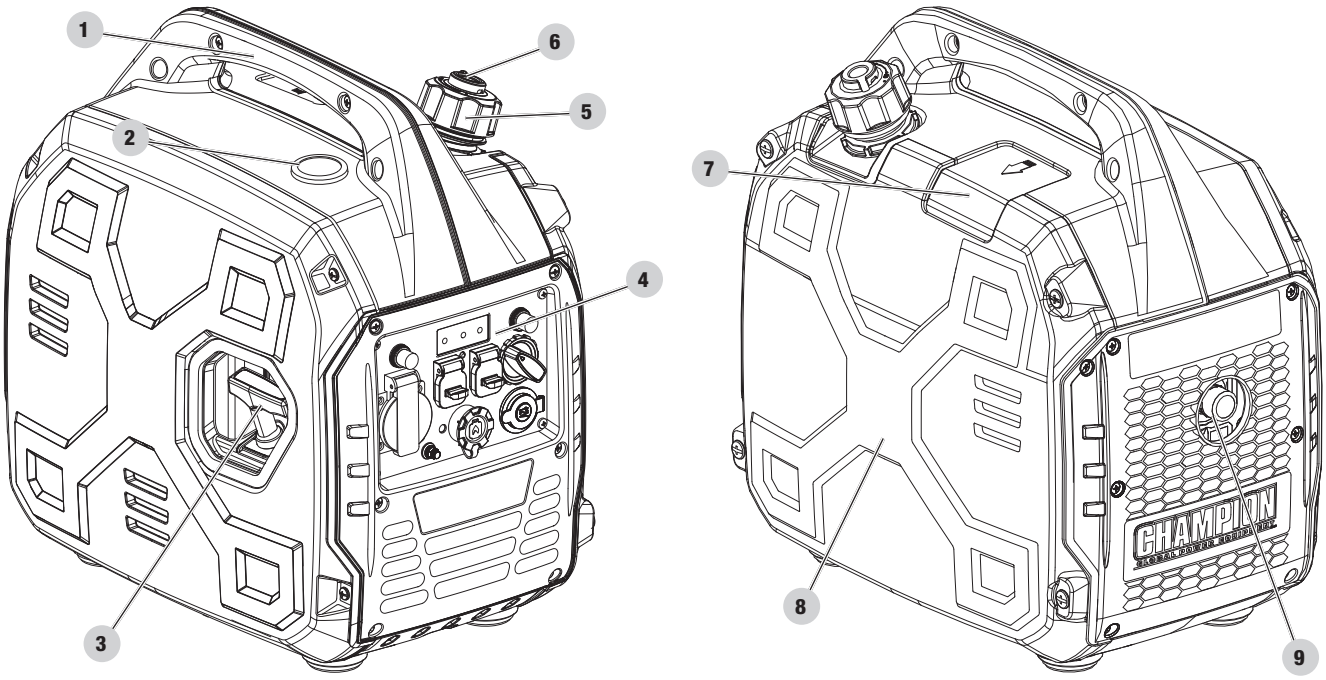

1. **Asa de transporte**: se usa para levantar o transportar la unidad.
2. **indicador de combustible**
3. **Arrancador retráctil**: se usa para arrancar manualmente el motor
4. **Panel de control**: véase el apartado *Panel de control*.
5. **Tapón de combustible**: retírelo para reponer combustible.
6. **Válvula de combustible**: gire esta válvula a la posición «ON» para suministrar aire al depósito.
7. **Tapa de acceso a la bujía**
8. **Tapa de mantenimiento**
9. **Silenciador**

ES

Panel de control

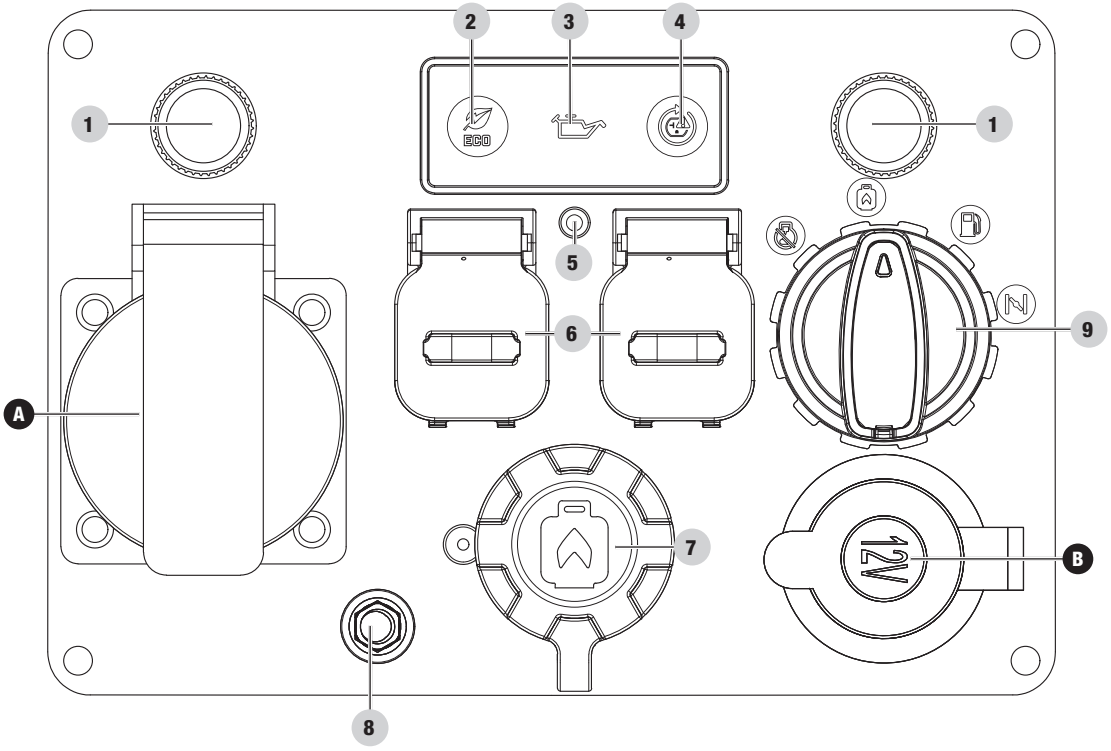

1. **Disyuntores (rearme por pulsación):** protegen el generador contra sobrecargas eléctricas.
2. **Interruptor de modo económico:** activa/desactiva el control automático del ralentí.
3. **Indicador luminoso de advertencia de nivel de aceite bajo:** cuando se encienda, el motor se parará y dejará de funcionar. Compruebe el nivel de aceite.
4. **Botón de rearme de sobrecarga CA:** se usa para volver a energizar tomas tras un fallo por sobrecarga.
5. **CO Shield® LED:** la tecnología CO Shield® controla la acumulación del gas monóxido de carbono (CO) venenoso producido por los gases de escape del motor cuando el generador está en funcionamiento. Si CO Shield® detecta niveles elevados de gas CO, apaga automáticamente el motor.
6. **Tomas paralelas:** se usan para conectar dos inversores en paralelo para aumentar la salida de potencia (kit paralelo vendido por separado).
7. **Entrada de GLP:** se usa para conectar la fuente de combustible GLP al generador.
8. **Borne de tierra:** consulte a un electricista sobre los reglamentos de puesta a tierra locales.
9. **Dial selector de combustible:** se usa para activar la fuente de combustible gasolina o propano (GLP), manejar la placa de estrangulación y detener el motor.

TOMAS DE CORRIENTE		
A		**220V AC, 16A** Permite suministrar corriente para el funcionamiento de cargas eléctricas de 220 voltios CA, 16 A, monofásicas, de 16 Hz.
B	DC	**12 V CC, 8 A (automoción regulada)** Permite suministrar corriente para el funcionamiento de cargas eléctricas de 12 voltios CC, 8 amperios.

⚠ ADVERTENCIA

Al cargar un aparato, no lo coloque cerca de los gases de escape del generador. El calor extremo generado por los gases de escape puede dañar el aparato y crear un riesgo de posible incendio. La exposición prolongada a los gases de escape del motor puede provocar lesiones graves o la muerte.

Piezas incluidas

Accesorios

Manguera de GLP con regulador 1
Cable de carga de baterías de 12 V CC 1
Adaptador USB de 12 V CC 1
16 A Schuko-16 A 230 V hembra 1
Llave para bujías 1
Embudo para aceite 1

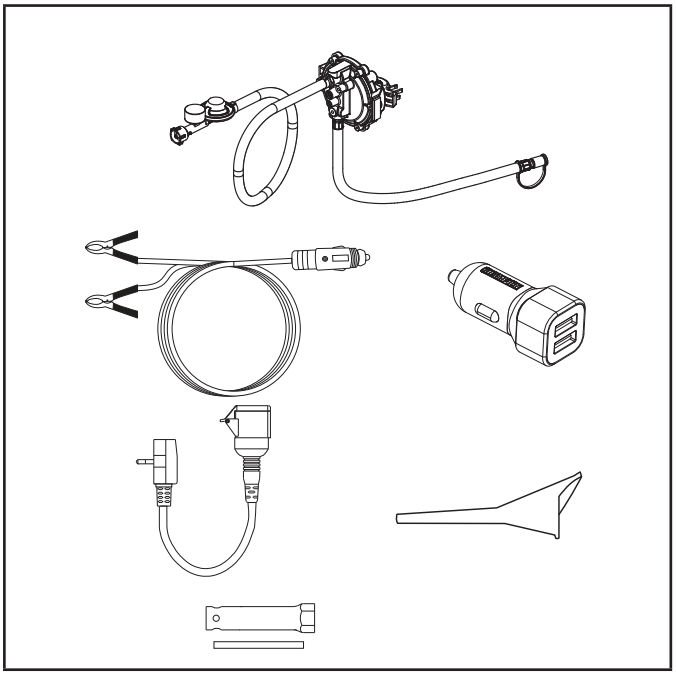

ES

INSTALACIÓN

Su generador requiere cierto grado de instalación. Esta unidad sale de fábrica sin aceite. Debe rellenarse debidamente con combustible y aceite antes de su uso.

Para cualquier pregunta sobre la instalación de su generador, póngase en contacto en Technical Support Team. Durante la consulta, tenga a mano su número de serie y número de modelo.

Desembalaje

1. Deposite la caja de transporte sobre una superficie firme y nivelada.
2. Extraiga de la caja todo menos el generador.
3. Extraiga con cuidado el generador por sus asas de transporte (se recomienda elevarlo entre dos personas).

Llenado de aceite del motor

⚠ PRECAUCIÓN

NO intente hacer girar ni arrancar el motor antes de haberlo llenado debidamente con el tipo y la cantidad de aceite recomendados. Cualquier daño al generador debido a la inobservancia de estas instrucciones invalidará su garantía.

AVISO

El rotor del generador incorpora un rodamiento de bolas prelubricado sellado que no requiere lubricación adicional durante toda la vida útil del rodamiento.

NOTA

El tipo de aceite recomendado para el uso típico es el**aceite de automoción 10W-30**. Sin embargo, el uso de los aceites convencionales enumerados que se muestran en la tabla «Tipo de aceite de motor recomendado» se puede usar para un uso típico, incluidas las primeras 5 horas del período de funcionamiento inicial del motor.

Si va a utilizar el generador a temperaturas extremas, consulte el «Tipo de aceite de motor recomendado» en la siguiente tabla.

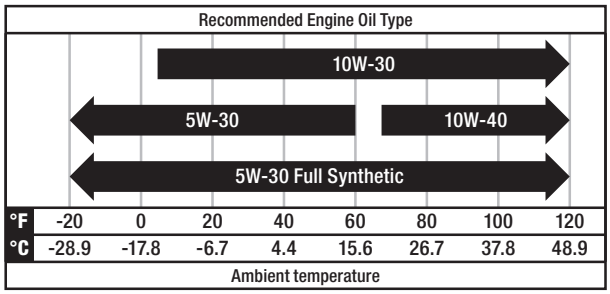

1. Coloque el generador sobre una superficie plana y nivelada. No incline ni ladee el generador cuando añada aceite.
2. Suelte los cuatro tornillos de la tapa y retire la tapa de mantenimiento.

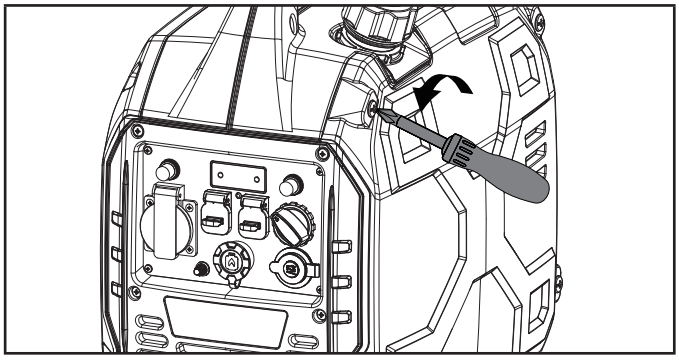

3. Retire la tapa de llenado de aceite/varilla de nivel para añadir aceite.
4. Usando un embudo, llene hasta 16.9 fl. oz. (500 ml) de aceite, monte de nuevo la tapa de llenado de aceite/varilla de nivel y asegure la tapa de mantenimiento. NO LLENE EN EXCESO.

AVISO

Si usa la varilla para comprobar el nivel de aceite, NO enrosque
la varilla durante la comprobación, simplemente apóyela contra la parte superior del puerto.

Como regla general, el aceite está lleno cuando se puede observar en las roscas medias y superiores del puerto. No incline ni ladee el generador cuando añada aceite.

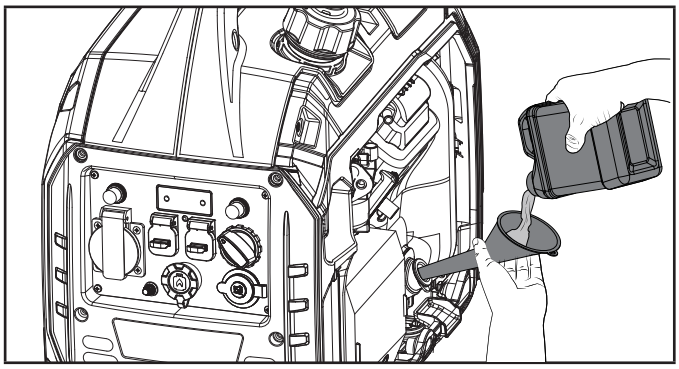

5. Compruebe el nivel de aceite del motor antes de cada uso y repóngalo según se requiera.

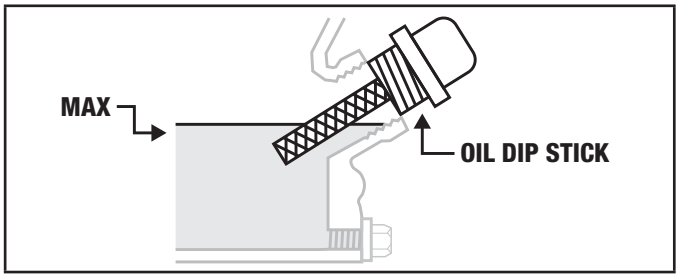

AVISO

Si usa la varilla para comprobar el nivel de aceite, NO enrosque
la varilla durante la comprobación, simplemente apóyela contra la parte superior del puerto.

Como regla general, el aceite está lleno cuando se puede observar en las roscas medias y superiores del puerto. No incline ni ladee el generador cuando añada aceite.

AVISO

Compruebe con frecuencia el nivel de aceite con frecuencia durante el periodo de rodaje. Consulte los intervalos de servicio recomendados en el apartado Mantenimiento.

PRECAUCIÓN

Este motor incorpora un sistema de parada por falta de aceite, y se detendrá si el nivel de aceite en el cárter del cigüeñal desciende por debajo del mínimo.

NOTA

Las primeras 5 horas de funcionamiento son el periodo de rodaje de la unidad. Durante el periodo de rodaje, no supere el 50 % de la potencia nominal en vatios y varíe ocasionalmente la carga para que las bobinas del estator se calienten y enfríen. La variación de la carga también modifica ligeramente la velocidad del motor y ayuda a asentar los segmentos del pistón. Una vez pasadas las 5 horas de rodaje, cambie el aceite.

NOTA

Se puede utilizar aceite sintético tras el periodo inicial de rodaje de 5 horas. El uso de aceite sintético no reduce el intervalo de cambio de aceite recomendado. Un aceite 5W-30 totalmente sintético facilitará el arranque a temperaturas ambientales bajas <5 °C.

Llenado de combustible E5 E10

PELIGRO

Los vapores de gasolina son altamente inflamables y extremadamente explosivos.

NO encienda ni fume cigarrillos. El fuego o una explosión pueden provocar quemaduras graves o la muerte.

Reposte o purgue combustible al aire libre en una zona bien ventilada. NO bombee gasolina directamente al generador. Utilice un envase homologado para transferir el combustible al generador.

Nunca utilice un recipiente de gasolina, depósito de combustible ni cualquier otro elemento para combustible que esté roto, cortado, rasgado o dañado.

NO llene el depósito de combustible en exceso. Mantenga el combustible siempre alejado de chispas, llamas abiertas, luces piloto, calor y otras fuentes de ignición.

Utilice gasolina normal sin plomo nueva y limpia, con un octanaje mínimo de 85 y un contenido máximo en etanol del 10 % en volumen. E5 E10 E85 E85

NO mezcle aceite con la gasolina.

1. Retire el tapón de la gasolina.
2. Vierta lentamente la gasolina en el depósito. NO LLENE EN EXCESO. La gasolina puede expandirse tras el llenado. Se requiere un espacio mínimo restante de 6,4 mm en el depósito para la expansión de la gasolina, aunque se recomienda dejar más de 6,4 mm. Si se llena en exceso, la expansión puede expulsar la gasolina del depósito, lo cual puede afectar a la estabilidad de funcionamiento del generador.

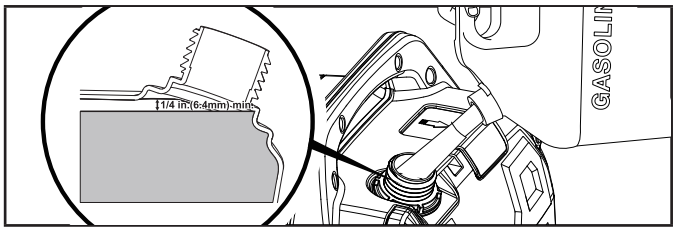

3. El nivel de combustible aproximado se muestra en el indicador de combustible en la parte superior del tanque de combustible.

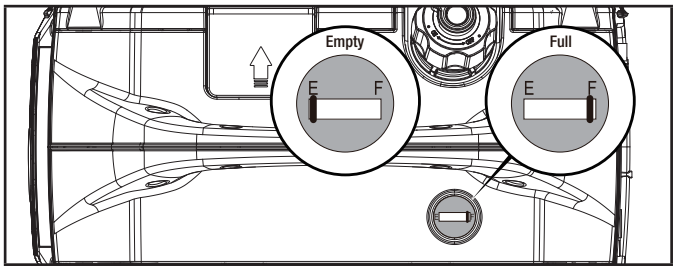

ES

4. Enrosque el tapón del combustible y limpie cualquier combustible derramado.

⚠ PRECAUCIÓN

Utilice gasolina sin plomo con un octanaje mínimo de 85 y un contenido máximo en etanol del 10 % en volumen.

NO encienda ni fume cigarrillos mientras llena el depósito.

NO mezcle aceite y gasolina, se trata de un motor de cuatro tiempos con aceite y gasolina separados.

NO llene el depósito en exceso. Llene el depósito hasta aprox. 6,4 mm por debajo de su borde superior, para permitir la expansión de la gasolina.

NO bombee gasolina directamente al generador en el surtidor. Utilice un envase para combustible homologado para transferir la gasolina al generador.

NO llene el depósito de combustible en interiores, garajes, cobertizos o en cualquier edificio exterior.

NO llene el depósito cuando el motor esté en marcha o caliente, deje siempre que el motor se enfríe un mínimo de 30 minutos antes de repostar.

⚠ ADVERTENCIA

Si se vierte gasolina con demasiada rapidez a través del tamiz de combustible, pueden producirse salpicaduras de gasolina sobre el generador y el usuario durante el llenado.

AVISO

El motor del generador funciona bien con una mezcla de gasolina y un máximo de un 10 % de etanol. Al utilizar mezclas de gasolina y etanol deben considerarse algunos aspectos:

- Las mezclas de gasolina y etanol pueden absorber más agua que la gasolina pura.
- Estas mezclas de etanol pueden llegar a separarse con el tiempo, dejando agua o una sustancia viscosa acuosa en el depósito, la válvula de combustible y el carburador. La gasolina deteriorada puede penetrar en el carburador y provocar daños al motor o crear posibles riesgos.
- Si se utiliza un estabilizador de combustible, asegúrese de que está formulado para funcionar con mezclas de gasolina y etanol.
- Cualquier daño o peligro causado por el uso de una mezcla de gasolina y un volumen mayor del 10 % de etanol, gasolina conservada de forma incorrecta y/o estabilizadores con una formulación inadecuada, quedará fuera de la cobertura de la garantía del fabricante.

Después de cada uso, es recomendable cerrar siempre el suministro de gasolina y hacer funcionar el motor hasta que se agote la gasolina. En caso de periodos de inactividad prolongados, véase Instrucciones de almacenamiento.

Llenado de combustible: propano (GLP)

⚠ PELIGRO

NUNCA coloque un contenedor de gasolina, un tanque de combustible, un cilindro de GLP o cualquier material combustible en la trayectoria de la corriente de escape mientras el motor esté en funcionamiento.

1. Confirme que el dial esté en la posición OFF.
2. Si utiliza un nuevo cilindro de propano, retire el tapón de plástico de la válvula del cilindro.
3. Conecte el conjunto de manguera de GLP (incluido) a la válvula del cilindro de propano y apriételo con la mano.
4. Retire la funda de goma que cubre el puerto de conexión de propano en el inversor.
5. Alinee el dedo de plástico del conector macho de la manguera en el conjunto de manguera de GLP con la ranura situada junto al acoplamiento hembra de conexión rápida en el inversor.
6. Inserte el conector de manguera en el acoplamiento de conexión rápida y presione hasta que oiga un chasquido y el collar exterior del acoplamiento de conexión rápida se mueva hacia delante.

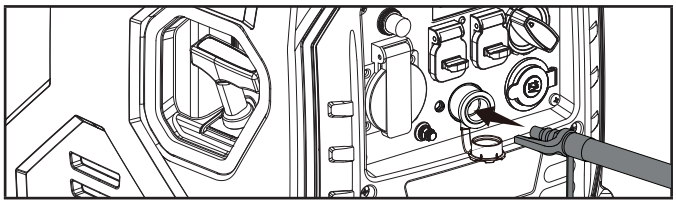

7. Compruebe todas las conexiones en busca de fugas, humedeciendo los conectores con agua jabonosa. La aparición o la expansión de burbujas indica la existencia de una fuga. Si existe una fuga en un conector, cierre la válvula en el cilindro y apriete el conector. Abra de nuevo la válvula y vuelva a comprobar el conector con la solución jabonosa. Si la fuga continúa o no se encuentra en un conector, no utilice el generador y póngase en contacto con el servicio de atención al cliente.

NOTA

- La manguera de GLP incluida con esta unidad funciona con depósitos estándar de GLP de 9 y 13,5 kg.
- Compruebe que no haya expirado la fecha de recalificación del cilindro.
- Antes del llenado, es preciso purgar de aire y humedad todos los cilindros nuevos. También deberán purgarse los cilindros usados que no se haya taponado o mantenido cerrados.
- El proceso de purga debería ser realizado por un proveedor de GLP (los cilindros de un proveedor de sustitución ya deberían haber sido purgados y llenados correctamente).
- Coloque siempre el cilindro de manera que la conexión entre la válvula del cilindro y la entrada del generador no provoque dobleces ni pliegues pronunciados en la manguera de GLP.

⚠ PRECAUCIÓN

No permita que los niños manipulen ni jueguen con el cilindro de GLP o las conexiones de manguera.

⚠ PRECAUCIÓN

Utilice cilindros de GLP homologados provistos de una válvula OPD (dispositivo de prevención de sobrellenado). Mantenga el cilindro siempre en posición vertical con la válvula arriba, e instalado a nivel del suelo sobre una superficie plana. No deben instalarse cilindros cerca de ninguna fuente de calor, y no deberían exponerse al sol, la lluvia y el polvo. Antes de transportar y almacenar, cierre la válvula del cilindro y la válvula de GLP del generador y desconecte el cilindro. Tapone la toma, normalmente con un tapón protector de plástico si se dispone de uno. Mantenga los cilindros alejados del calor y ventilados cuando estén en un vehículo.

⚠ ADVERTENCIA

Si nota un fuerte olor a GLP: cierre la válvula del cilindro. Compruebe todas las conexiones en busca de fugas, humedeciendo los conectores con agua jabonosa. La aparición o la expansión de burbujas indica la existencia de una fuga. No fume ni encienda cigarrillos, ni busque fugas alumbrándose con una cerilla, una llama abierta o un encendedor. Si localiza una fuga, póngase en contacto con un técnico cualificado para inspeccionar y reparar un sistema GLP antes de utilizar el generador.

Puesta a tierra

Se recomienda conectar el generador a una tierra adecuada para ayudar a prevenir descargas eléctricas.

⚠ ADVERTENCIA

En caso de no poner a tierra debidamente el generador, pueden producirse descargas eléctricas.

Se ha previsto un borne de puesta a tierra conectado al bastidor del generador (véase Controles y características para localizar el borne). Para la puesta a tierra remota, conecte un tramo de alambre de cobre de gran calibre (como mínimo 12 AWG) entre el borne de tierra del generador y una barra de cobre clavada en la tierra. Recomendamos encarecidamente que consulte a un electricista cualificado para garantizar el cumplimiento de la normativa eléctrica local.

Neutro flotante* (este generador)

- El circuito neutro **NO ESTÁ** conectado eléctricamente al bastidor/la tierra del generador.
- El generador (bobina del estator) está aislado del bastidor y de la clavija de puesta a tierra de la toma de CA.
- Los aparatos eléctricos que requieran una clavija de toma puesta a tierra no funcionarán si la clavija de puesta a tierra de la toma no es funcional.

Neutro conectado al bastidor*

- El circuito neutro **ESTÁ** conectado eléctricamente al bastidor/la tierra del generador.
- El sistema de puesta a tierra del generador conecta el travesaño inferior del bastidor por debajo del alternador. El sistema de puesta a tierra está conectado al conductor neutro de CA.

** Consulte el tipo de puesta a tierra especificado en el apartado Especificaciones.*

FUNCIONAMIENTO

CO Shield®: sistema de detección y apagado automático de monóxido de carbono (CO)

La tecnología The CO Shield® controla la acumulación del gas CO venenoso producido por los gases de escape del motor cuando el generador está en funcionamiento. Si CO Shield® detecta niveles elevados de gas CO, apaga automáticamente el motor. Los generadores deben utilizarse al aire libre, lejos de edificios habitados, y los gases de escape deben apuntar lejos de personas y edificios.

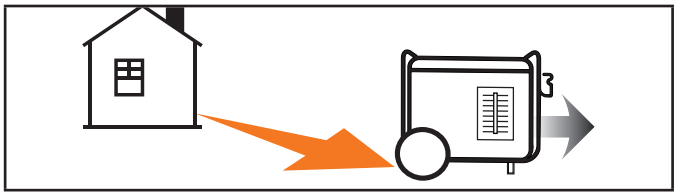

Si se utiliza indebidamente y se opera en un lugar que provoque la acumulación de CO dentro de un espacio cerrado o parcialmente cerrado, por ejemplo, una casa, un garaje o un garaje con la puerta parcialmente abierta, el CO Shield® apagará automáticamente el generador y encenderá un LED rojo. Lea la etiqueta de acción para saber qué medidas debe tomar. **CO Shield® no sustituye a una alarma de monóxido de carbono para interiores.**

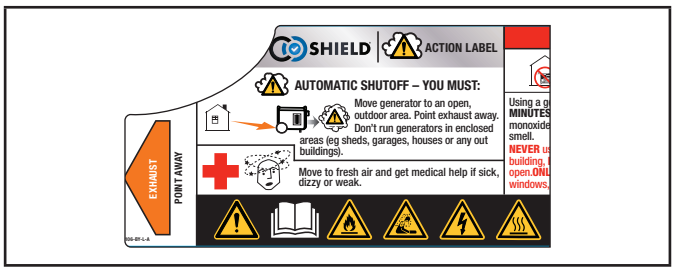

Cuando se acerque al generador para investigar una desconexión, una luz LED **roja** parpadeante en la zona de CO Shield® le notificará que el generador se ha apagado debido a un peligro de acumulación de CO. La luz LED roja parpadeará durante al menos cinco (5) minutos tras un evento de apagado.

ES

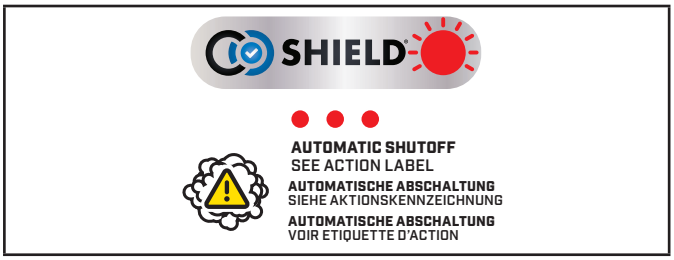

Traslade el generador a una zona al aire libre y aleje el tubo de escape de personas y edificios. Una vez trasladado a una zona segura, se puede volver a poner en marcha el generador y realizar las conexiones eléctricas adecuadas. Introduzca aire fresco y ventile el lugar donde se apagó el generador.

Al arrancar, los LED rojo y amarillo parpadearán diez (10) veces simultáneamente para indicar que el LED está funcionando.

AVISO

Este parpadeo no indica que CO Shield® esté funcionando, ya que CO Shield funciona siempre que el generador está en marcha. Además, el LED no parpadea (10) veces si el generador se reinició antes de que transcurriera 1 minuto desde que se apagó manualmente. Esto no ocurre si el generador se apaga por un evento de CO alto.

Si el sistema CO Shield® experimenta un fallo y deja de proporcionar protección, el generador se apaga automáticamente y la luz LED **amarilla** parpadea durante al menos cinco (5) minutos para notificarle el fallo.

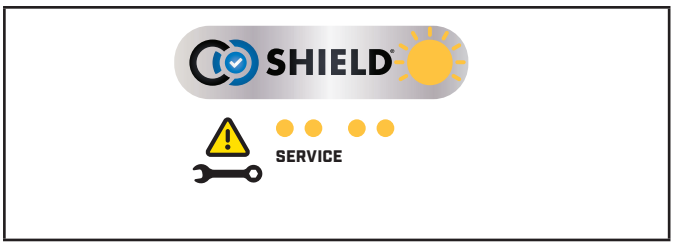

Llame a nuestro equipo de asistencia técnica en el para repararlo. El generador puede reiniciarse, pero seguirá apagándose.

AVISO

El CO Shield® detectará la acumulación de monóxido de carbono procedente de otras fuentes de combustión, como herramientas accionadas por motor o calentadores de propano que se usen en la zona de trabajo. Si se utiliza otro generador y el tubo de escape apunta a un generador equipado con CO Shield, este puede iniciar una desconexión debido al aumento de los niveles de monóxido de carbono. No se trata de un fallo. Se ha detectado monóxido de carbono peligroso. Debe tomar medidas para mover y dirigir el equipo para dispersar mejor el monóxido de carbono lejos de personas o edificios.

PELIGRO

La manipulación del sistema CO Shield® podría provocar una situación peligrosa y anulará su garantía.

Si retira el módulo de CO Shield, el generador no podrá arrancar.

Ubicación del generador

ADVERTENCIA

NUNCA utilice el generador en el interior de edificios, garajes, sótanos, espacios para conductos y cobertizos, cerramientos o compartimentos, incluido el compartimento del generador en un vehículo recreativo.

NUNCA utilice ni ponga en marcha el generador en la parte trasera de un SUV, una cámper o remolque, en la plataforma de un camión (costados normales, plana o con otra configuración), bajo escaleras, junto a paredes o edificios o en cualquier otro lugar que impida la refrigeración adecuada del generador o la salida libre del flujo de gases de escape desde el sistema silenciador.

NO utilice ni almacene el generador en condiciones meteorológicas húmedas, tales como lluvia o nieve. El uso de un generador en condiciones húmedas podría dar lugar a lesiones graves o mortales debido a electrocución.

En algunas áreas, es obligatorio registrar los generadores ante la compañía eléctrica local si se utilizan en obras de construcción, y pueden estar sujetos a reglas y normativas adicionales (consulte a sus autoridades municipales locales).

Los generadores deberían permanecer en todo momento sobre una superficie plana y nivelada (aunque no estén en funcionamiento).

Los generadores deben tener como mínimo 1,5 m de separación respecto de cualquier material combustible.

Además, los generadores deben tener como mínimo 91,4 cm de espacio libre para el flujo de aire por todos los lados, para permitir una refrigeración y un mantenimiento adecuados.

Coloque siempre el generador en un zona bien ventilada. NUNCA coloque el generador cerca de respiraderos o allí donde los gases de escape pudieran aspirarse al interior de espacios ocupados o confinados.

Considere siempre cuidadosamente el viento y las corrientes de aire al ubicar el generador.

Deje siempre que los generadores se enfríen debidamente antes de transportarlos o almacenarlos.

La inobservancia de las precauciones de seguridad adecuadas podría ocasionar lesiones personales y daños al generador, así como invalidar la garantía del fabricante.

⚠ ADVERTENCIA

Durante el funcionamiento, el silenciador y los gases de escape se calientan mucho. Si no se garantizan una refrigeración y un espacio libre adecuados, o si se bloquea o encierra el generador, pueden alcanzarse temperaturas extremadamente elevadas con el consiguiente riesgo de incendio.

⚠ ADVERTENCIA

No modifique ni instale ninguna extensión o extracción en el escape/silenciador, al hacerlo anulará cualquier garantía.

Advertencia contra condiciones húmedas: No exponga el generador a la lluvia ni al uso en ubicaciones húmedas, excepto en los siguientes casos:

Si debe utilizar el generador bajo la lluvia o en ubicaciones húmedas, NO lo haga funcionar sin una protección adecuada de los componentes eléctricos.

Puede utilizarse una marquesina de seguridad ignífuga que posibilite una buena ventilación para el flujo de gases de escape del motor. Mantenga cualquier objeto a una distancia mínima de 1,5 m del generador en todo momento. El calor generado por la superficie del ventilador y el flujo de gases de escape puede inflamar materiales combustibles.

Protección contra sobretensión

Los aparatos electrónicos, incluidos ordenadores y muchos dispositivos programables, incorporan componentes diseñados para funcionar en un rango de tensión estrecho y pueden verse afectados por fluctuaciones momentáneas de la tensión. Aunque no es posible prevenir fluctuaciones de la tensión, puede adoptar medidas para proteger equipos electrónicos sensibles.

– Instale supresores de sobretensión enchufables con certificación UL1449 o CSA en las tomas que alimentan sus equipos sensibles.
  Los supresores de sobretensión están disponibles en ejecución para una o varias tomas. Están diseñados para proteger contra la práctica totalidad de fluctuaciones de tensión de corta duración.

Puesta en marcha del motor

1. Asegúrese de que el generador se encuentre sobre una superficie plana y nivelada.
2. Desconecte del generador todas las cargas eléctricas. Nunca arranque ni detenga el generador mientras haya dispositivos eléctricos enchufados o encendidos.
3. Gire a la posición «ON» la palanca de la válvula del tapón de combustible.

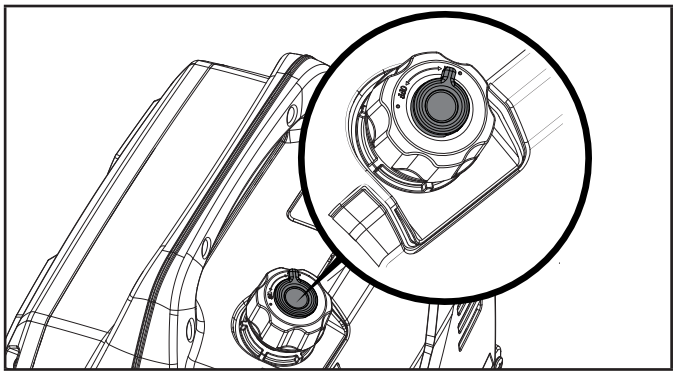

4. Gire el dial «EZ Start» hacia la derecha a la posición «CHOKE».

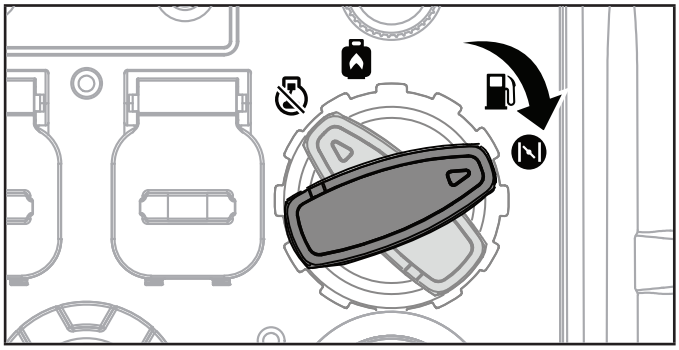

5. Al arrancar el motor, tire de la cuerda retráctil lentamente hasta sentir resistencia, suelte la cuerda y con un fuerte tirón rápido para arrancar, esto evita cualquier retroceso o daño al conjunto de retroceso. Si el motor no arranca, repita este proceso.

⚠ ADVERTENCIA

Tirar brusca o agresivamente de la cuerda retráctil provocará daños en el conjunto de retroceso y anulará cualquier garantía.

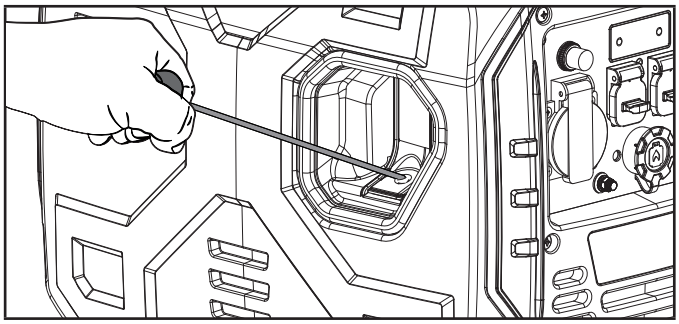

6. Cuando el motor se haya calentado, gire el dial «EZ Start» a la posición «RUN».

ES

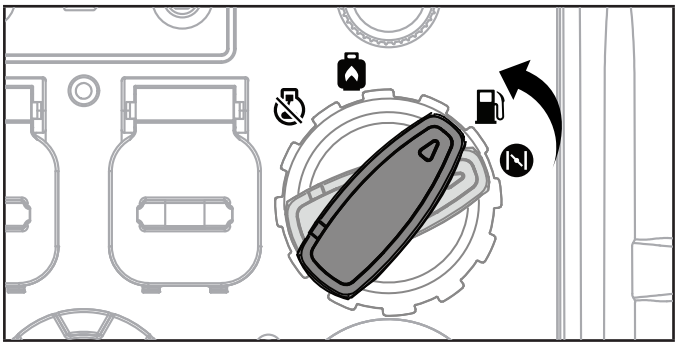

AVISO

Para los rearranques con gasolina con el motor caliente o en temperatura ambiente calurosa >86 °F (30 °C): Gire el dial «EZ Start» a la posición «CHOKE» para un solo tirón de la cuerda retráctil. Si el generador no arranca tras el primer tirón, gire el dial a la posición «RUN» para los tres tirones siguientes. Una estrangulación excesiva provoca la contaminación de la bujía y el ahogamiento del motor. Como consecuencia, el motor no arrancará.

AVISO

Para el arranque de gasolina en temperatura ambiente estándar >59 °F (15 °C): Mantenga el dial «EZ Start» en la posición de «CHOKE» para tres tirones de la cuerda retráctil. Si el generador no arranca tras tres tirones, gire el dial «EZ Start» a la posición «RUN» para los tres tirones siguientes. Una estrangulación excesiva provoca la contaminación de la bujía y el ahogamiento del motor. Como consecuencia, el motor no arrancará.

AVISO

Para arranque con gasolina en temperatura ambiente fría <15 °C: Mantenga el dial «EZ Start» en la posición «CHOKE» hasta que el motor arranque. Tan pronto como el motor arranque y funcione fluidamente, gire el dial «EZ Start» a la posición «RUN». En temperaturas extremadamente frías, esto puede tardar varios segundos.

AVISO

Si el motor arranca pero no continúa funcionando, asegúrese de que el generador esté sobre una superficie plana y nivelada. El motor incorpora un sensor de nivel de aceite bajo que evitará que el motor funcione cuando el nivel de aceite descienda por debajo de un umbral crítico.

Puesta en marcha del motor: propano (GLP)

1. Asegúrese de que el generador se encuentre sobre una superficie plana y nivelada.
2. Desconecte del generador todas las cargas eléctricas. Nunca arranque ni detenga el generador mientras haya dispositivos eléctricos enchufados o encendidos.
3. Abra por completo la válvula del cilindro de GLP.

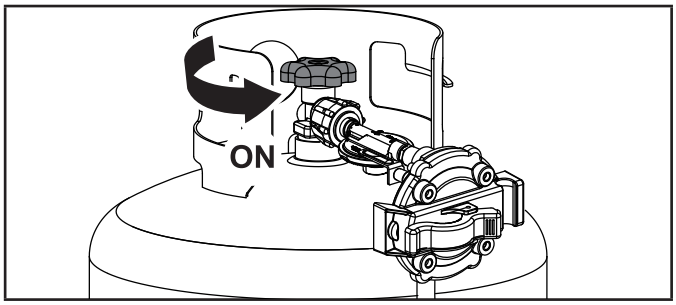

Arranque del motor en frio

4. Gire el dial a la posición «ESTRANGULACIÓN».

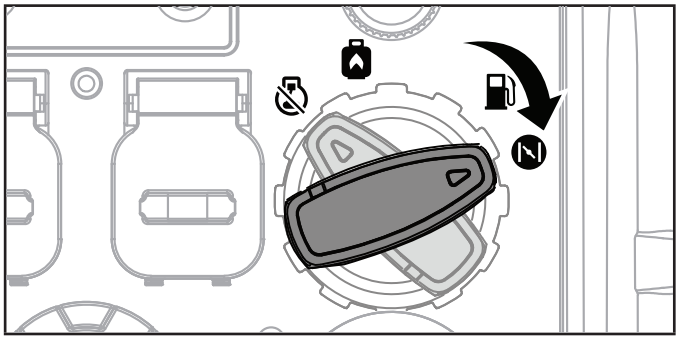

5. Tire de la cuerda retráctil 2 o 3 veces.

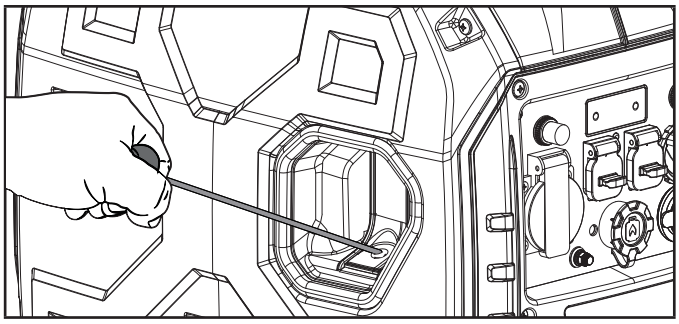

6. Gire el dial a la posición «FUNCIONAMIENTO» con propano.

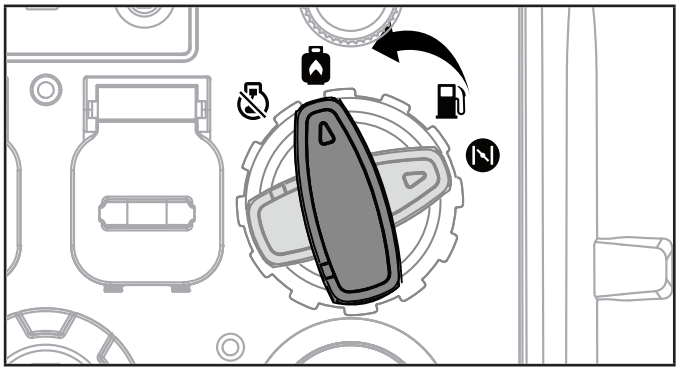

7. Al arrancar el motor, tire de la cuerda retráctil lentamente hasta sentir resistencia, suelte la cuerda y con un fuerte tirón

rápido para arrancar, esto evita cualquier retroceso o daño al conjunto de retroceso. Si el motor no arranca, repita este proceso.

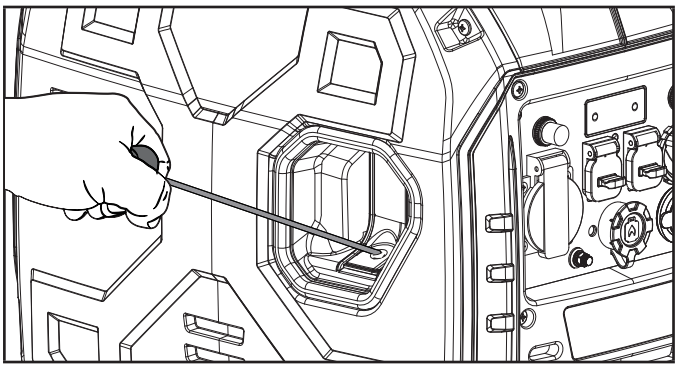

Arranque del motor en caliente

4. Gire el dial a la posición «ESTRANGULACIÓN»..

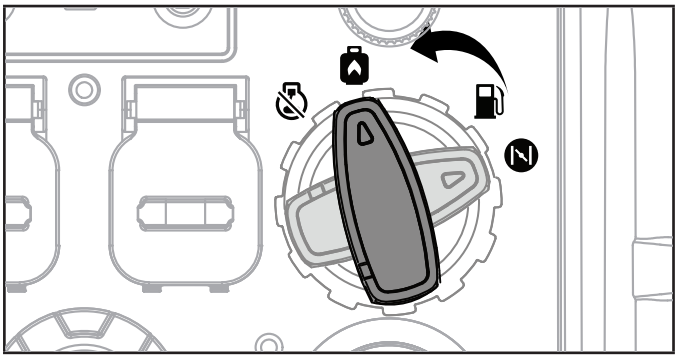

5. Al arrancar el motor, tire de la cuerda retráctil lentamente hasta sentir resistencia, suelte la cuerda y con un fuerte tirón rápido para arrancar, esto evita cualquier retroceso o daño al conjunto de retroceso. Si el motor no arranca, repita este proceso.

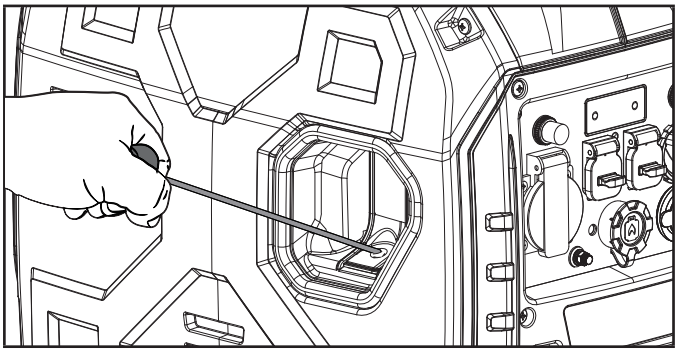

⚠ ADVERTENCIA

Tirar brusca o agresivamente de la cuerda retráctil provocará daños en el conjunto de retroceso y anulará cualquier garantía.

NOTA

La acumulación de escarcha sobre el cilindro de GLP y los reguladores es habitual durante el funcionamiento, y normalmente no indica un problema. El GLP se expande a medida que se vaporiza y se desplaza desde el cilindro al motor del generador. La cantidad de escarcha que se forme dependerá del tamaño del cilindro, la cantidad de GLP utilizada, la humedad del aire y otras condiciones operativas.

En situaciones inusuales, esta escarcha podría llegar a restringir el flujo de GLP al generador, con el consiguiente deterioro del funcionamiento. Por ejemplo, si se reduce a un nivel muy bajo la temperatura del cilindro, se reducirá también la velocidad de vaporización del GLP y podría no suministrar un flujo suficiente al motor. Esto no indica un problema en el generador, sino simplemente un problema con el flujo de GLP desde el cilindro. Si el rendimiento del generador parece deteriorarse al mismo tiempo que se observa formación de hielo sobre la válvula del cilindro, la manguera o el regulador, pueden adoptarse algunas medidas para eliminar este síntoma.

En estas situaciones infrecuentes, puede ser conveniente reducir o eliminar los efectos del sistema de combustible frío de una de las siguientes maneras:

– Sustituir los cilindros de combustible para permitir que el primer cilindro se caliente, repitiendo el proceso tantas veces como sea necesario.
– Colocar el cilindro en el extremo del generador junto al asa, donde el aire del ventilador del motor sale del generador. Este aire sale ligeramente caliente tras fluir por encima del motor. No debería colocarse el cilindro en la trayectoria de la salida del silenciador.
– Puede calentarse temporalmente el cilindro vertiendo agua caliente sobre su parte superior.

Conexión de cargas eléctricas

Deje que el motor se estabilice y caliente durante unos minutos tras el arranque.

Enchufe y encienda las cargas eléctricas deseadas de 220 voltios CA monofásicas de 50 Hz.

– NO conecte cargas trifásicas al generador.
– NO sobrecargue el generador.

ES

⚠ ADVERTENCIA

Recuerde conectar siempre sus aparatos directamente al generador y no enchufar el cable de alimentación del generador a ninguna toma eléctrica ni al panel de disyuntores de su vivienda. La conexión de un generador a la red de su compañía eléctrica en su vivienda o a otra fuente de alimentación eléctrica (lo que se conoce como «retroalimentación») es una práctica peligrosa e ilegal en muchas áreas y municipios.

Si no se realiza correctamente, esta acción podría dañar su generador y sus aparatos y provocarle lesiones graves o incluso la muerte a usted o a un empleado de la compañía eléctrica que pudiera estar tratando de restablecer el suministro eléctrico durante un apagón en el vecindario, y que se encontraría de forma imprevista alta tensión en la red eléctrica y sufriría una electrocución fatal.

Se produzcan o no lesiones, en caso de que utilización forma incorrecta y no conforme a las leyes y códigos aplicables, podría imponérsele una multa o la compañía eléctrica podría desconectarle de la red si se descubriera esta práctica en su vivienda.

Si se va a conectar el generador al sistema eléctrico de un edificio, tales conexiones deberán aislar la corriente del generador de la corriente de la red. Es usted responsable de asegurarse de que la electricidad de su generador no se retroalimente a la red de la compañía eléctrica. Estas conexiones deben cumplir todas las leyes y reglamentos aplicables. Consulte a su compañía eléctrica local o a un electricista cualificado para instalar correctamente esta conexión.

No sobrecargue el generador

Capacidad

Siga estos sencillos pasos para calcular los vatios de funcionamiento y de arranque necesarios para sus fines:

1. Seleccione los aparatos eléctricos que tenga previsto utilizar al mismo tiempo.
2. Determine el total de vatios de funcionamiento de dichos aparatos. Esta es la cantidad de potencia que necesita para mantener sus aparatos en funcionamiento.
3. Identifique el vataje de arranque más alto de entre todos los aparatos identificados en el paso 1. Sume esta cifra a la calculada en el paso 2. El vataje de arranque es la potencia adicional necesaria para poner en marcha algunos aparatos alimentados por electricidad. Si se siguen los pasos enumerados en «Gestión de la potencia», se asegurará de que solo un aparato se ponga en marcha cada vez.
4. Si la salida de energía del generador se corta debido a una condición de sobrecarga indicada por la luz parpadeante de sobrecarga de CA, baje la carga desenchufando uno o más artículos, luego presione el botón de reinicio de sobrecarga de CA antes de reiniciar el generador para continuar con la operación normal.

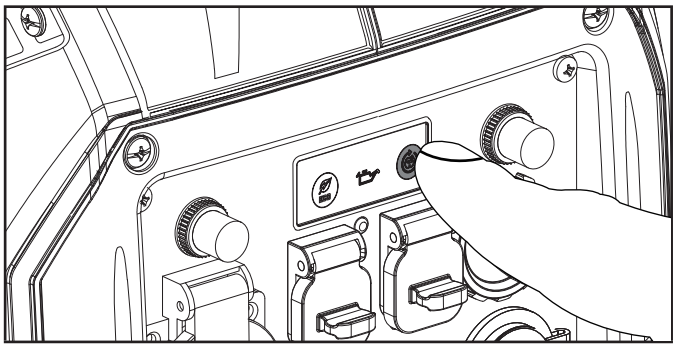

Gestión de la potencia

Aplique la siguiente fórmula para convertir el voltaje y el amperaje a vatios:

voltios × amperios = vatios

Para prolongar la vida útil de su generador y de los aparatos conectados, siga estos pasos para añadir carga eléctrica:

1. Arranque el generador sin cargas eléctricas conectadas.
2. Deje que el motor funcione durante unos minutos hasta adquirir temperatura.
3. Enchufe y encienda el primer aparato. Es aconsejable conectar primero el aparato con la mayor carga.
4. Deje que el motor se estabilice.
5. Enchufe y encienda el siguiente aparato.
6. Deje que el motor se estabilice.
7. Repita los pasos 5-6 para cada aparato adicional.

AVISO

Nunca exceda la capacidad especificada al añadir cargas al generador.

Modo Eco (económico)

Puede pulsar el botón del modo Eco para activar el control económico, a fin de minimizar el consumo de combustible y el ruido al utilizar la unidad en momentos de generación eléctrica reducida. El modo Eco permite que la velocidad del motor se mantenga al ralentí durante periodos sin consumo.

La velocidad del motor volverá a la normalidad al conectar una carga eléctrica. Al apagar el interruptor del modo Eco, el motor funcionará continuamente a velocidad normal.

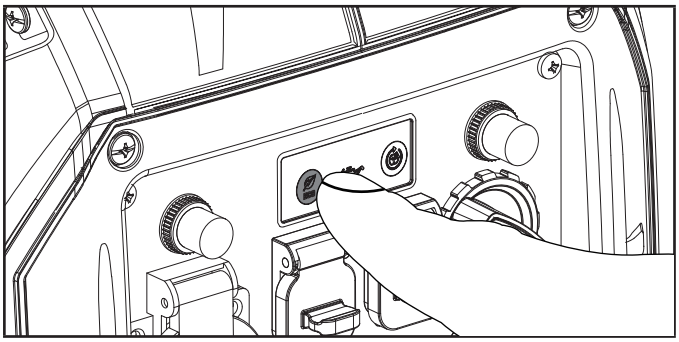

⚠ PRECAUCIÓN

El modo Eco debería estar desactivado durante periodos de carga eléctrica elevada o fluctuaciones momentáneas.

Toma de 12 V CC de tipo automoción regulada

La(s) toma(s) de 12 V CC pueden utilizarse con los accesorios suministrados y otros enchufes de 12 V CC de tipo automoción comercialmente disponibles. Confirme que el rango de tensión de entrada de su aparato sea de 12-24 V CC como mínimo.

⚠ ADVERTENCIA

Al cargar un aparato, no lo coloque cerca o en el lado de los gases de escape del generador. El calor extremo generado por los gases de escape puede dañar el aparato y crear un riesgo de posible incendio. La exposición prolongada a los gases de escape del motor puede provocar lesiones graves o la muerte.

Carga de baterías

1. Antes de conectar el cable de carga de baterías a una batería instalada en un vehículo, desconecte el cable de tierra de la batería del vehículo del borne negativo (–) de la batería.
2. Conecte el cable de carga de baterías a la toma de 12 V CC del generador.
3. Conecte el cable rojo (+) del cargador de baterías al borne rojo (+) de la batería.
4. Conecte el cable negro (–) del cargador de baterías al borne negro (–) de la batería.
5. Ponga en marcha el generador.

Importante: Las tomas de 12 V CC SOLO deben utilizarse con los accesorios suministrados y otros enchufes de 12 V CC de tipo automoción comercialmente disponibles. Antes de la conexión al generador, asegúrese de que todos los dispositivos eléctricos, incluidos los cables y las conexiones de enchufe, estén en buen estado.

⚠ PRECAUCIÓN

No utilice al mismo tiempo 230 V CA y 12 V CC, de lo contrario podría dañar el generador o el equipo, con la consiguiente anulación de la garantía.

⚠ ADVERTENCIA

No ponga en marcha el vehículo mientras el cable de carga de baterías esté conectado y el generador esté funcionando. No proporcionará a la batería un impulso de potencia. El vehículo o el generador pueden sufrir daños. Cargue exclusivamente baterías de plomo-ácido húmedas ventiladas. Otros tipos de baterías podrían reventar y provocar lesiones personales o daños.

NOTA

Antes de la conexión al generador, asegúrese de que todos los dispositivos eléctricos, incluidos los cables y las conexiones de enchufe, estén en buen estado.

Funcionamiento en paralelo

El modelo 93001i-DF-EU de Champion está preparado y puede utilizarse en paralelo a otro generador Champion para aumentar la potencia eléctrica disponible total. Para el funcionamiento en paralelo se requiere un kit paralelo Champion (equipamiento opcional). El modelo 500740-WL-EU es el recomendado para esta unidad. Para ver una lista de modelos compatibles o para pedir un kit paralelo, llame al servicio de atención al cliente en el o visite www.championpowerequipment.eu

En el manual del usuario del kit paralelo se incluyen instrucciones detalladas para su instalación y para la utilización de los generadores conectados.

Detención del motor

gasolina

1. Apague y desenchufe todas las cargas eléctricas. Nunca arranque ni detenga el generador mientras haya dispositivos eléctricos enchufados o encendidos.
2. Deje funcionar el generador sin carga durante varios minutos para estabilizar las temperaturas internas del motor y del generador.
3. Gire a la posición «ON» la palanca de la válvula del tapón de combustible.

ES

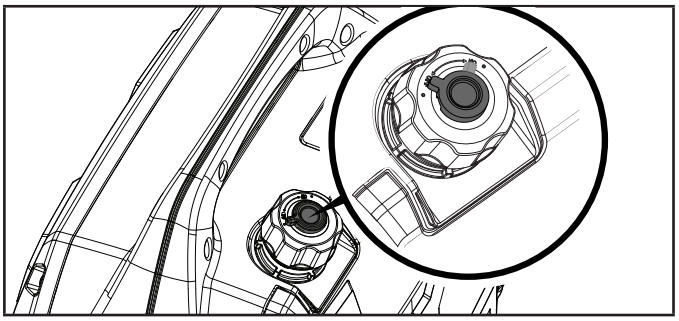

4. Gire el dial «EZ Start» hacia la izquierda a la posición «STOP».

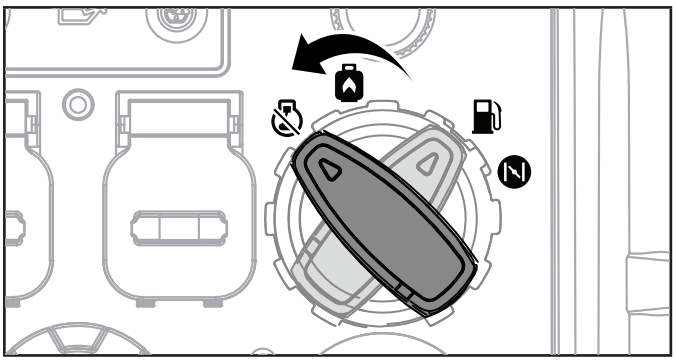

Importante: Asegúrese siempre de que el dial «EZ Start» y la válvula de la palanca de combustible estén en posición «STOP» y «OFF» respectivamente, cuando el generador no esté en uso.

AVISO

Si no se va a utilizar el generador durante un periodo de dos (2) semanas o más, consulte el apartado Almacenamiento donde se describe el almacenamiento correcto del motor y del combustible.

Propano

1. Apague y desenchufe todas las cargas eléctricas. Nunca arranque ni detenga el generador mientras haya dispositivos eléctricos enchufados o encendidos.
2. Deje funcionar el generador sin carga durante varios minutos para estabilizar las temperaturas internas del motor y del generador.
3. Cierre la válvula de combustible del cilindro de propano.

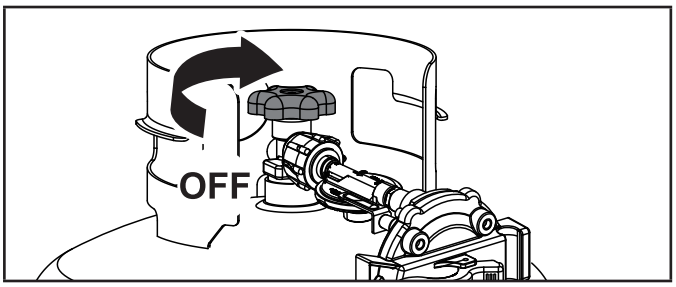

4. Gire el dial en sentido antihorario a la posición «STOP».

PRECAUCIÓN

Cuando funcione con propano, el dial EZ se desactivará por medidas de seguridad, la única forma de detener el generador es cerrando el grifo del cilindro.

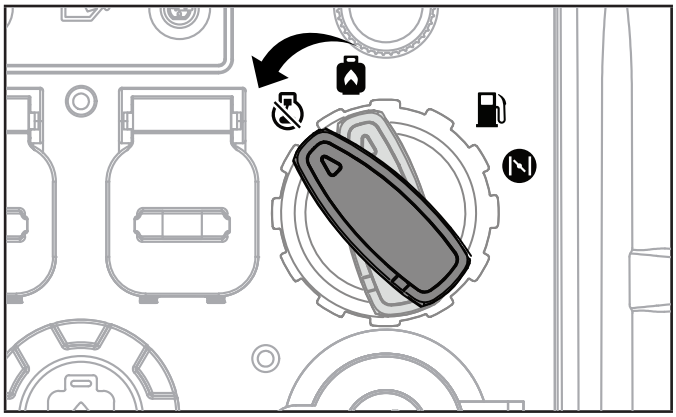

NOTA

Si no se va a utilizar el generador durante un periodo de dos (2) semanas o más, consulte el apartado Almacenamiento donde se describe el almacenamiento correcto del motor y del combustible.

Transporte del generador

PRECAUCIÓN

- Apague SIEMPRE el generador y asegúrese de que la válvula de combustible esté cerrada.
- Asegúrese SIEMPRE de que el motor y el silenciador se hayan enfriado para poder manipular el generador de forma segura (normalmente 15-30 minutos).
- No deje caer la unidad, no la golpee ni la coloque bajo objetos pesados.

ADVERTENCIA

Si no se siguen estas instrucciones cuidadosamente, podrían producirse lesiones personales o daños en el generador, lo que anularía la garantía.

Levante la unidad por el asa de transporte y transpórtela a la ubicación deseada.

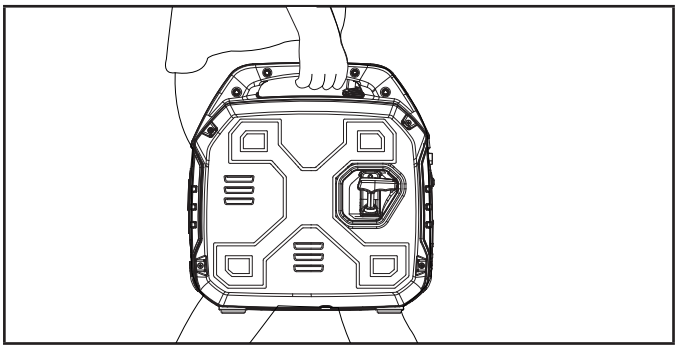

Funcionamiento a gran altitud

La densidad del aire a grandes altitudes es menor que al nivel del mar. La potencia del motor se reduce a medida que disminuye la masa del aire y la proporción de aire/combustible. La potencia del motor y la salida del generador se reducirán en aproximadamente un 3,5 % por cada 305 metros de elevación sobre el nivel del mar. A grandes altitudes, también pueden incrementarse las emisiones de gases de escape debido al enriquecimiento de la proporción de combustible/aire. Otros problemas a altitudes elevadas pueden incluir dificultades de arranque, her aumento del consumo de combustible y contaminación de la bujía.

Para mitigar problemas de gran altitud más allá de la pérdida natural de potencia, CPE puede proporcionar un surtidor principal del carburador para gran altitud. El surtidor principal alternativo y las instrucciones de instalación pueden obtenerse contactando con nuestro Technical Support Team. Las instrucciones de instalación también están disponibles en el área Technical Bulletin del sitio web de CPE.

La referencia y la altitud mínima recomendada para la utilización del surtidor principal del carburador para gran altitud se recogen en la siguiente tabla.

A fin de seleccionar el surtidor principal para gran altitud correcto, es necesario identificar el modelo del carburador. A tal fin, hay un código estampado en el costado del carburador. Seleccione la referencia del surtidor para gran altitud correcto correspondiente al código indicado en su carburador concreto.

Código carb.	Gran alt. gran altitud	Altitud mín.
100733457	100005759	3281-6562ft. (1000-2000m)
	100005736	6562-9843ft. (2000-3000m)

⚠ ADVERTENCIA

El funcionamiento con el surtidor principal alternativo a altitudes inferiores a la altitud mínima recomendada puede dañar el motor. Para el funcionamiento a altitudes menores, debe utilizarse el surtidor principal estándar suministrado originalmente. El funcionamiento del motor con la configuración incorrecta a una altitud determinada puede incrementar sus emisiones y reducir la eficiencia del combustible y el rendimiento.

MANTENIMIENTO

Asegúrese de mantener limpio el generador y almacenarlo de forma adecuada. Utilice la unidad exclusivamente sobre una superficie plana y nivelada, en un entorno de funcionamiento limpio y seco. NO exponga la unidad a condiciones extremas, exceso de polvo, suciedad o humedad o vapores corrosivos.

⚠ ADVERTENCIA

Nunca haga funcionar un generador dañado o defectuoso.

⚠ ADVERTENCIA

Su generador necesita una revisión y un mantenimiento regulares; si no realiza un mantenimiento y una revisión periódicos de su generador, se anulará cualquier garantía. Si desea obtener una orientación clara, lea atentamente esta sección.

AVISO

Para dispositivos y sistemas de control de emisiones, lea y entienda sus responsabilidades de mantenimiento establecidas en la Declaración de garantía de control de emisiones de este manual.

El propietario/usuario es responsable de todo el revisión y mantenimiento periódico.

Complete a su debido tiempo todas las tareas de mantenimiento previstas.

Subsane cualquier problema antes de utilizar el generador.

Para asistencia de servicio o piezas, póngase en contacto con nuestro Technical Support Team llamando al .

ES

Limpieza del generador

⚠ PRECAUCIÓN

NO pulverice, rocíe ni lave a presión el generador directamente con agua.

El agua puede penetrar en el generador por las ranuras de refrigeración y dañar las bobinas del generador. También puede contaminar el sistema de combustible.

1. Utilice un paño húmedo para limpiar las superficies exteriores del generador.
2. Utilice un cepillo de cerdas suaves para eliminar la suciedad y el aceite.
3. Utilice un compresor de aire (25 psi) para eliminar la suciedad y los residuos del generador.
4. Inspeccione todos las rendijas de ventilación y ranuras de refrigeración para asegurarse de que estén limpias y no obstruidas.

A fin de prevenir la puesta en marcha accidental, desconecte y ponga a tierra el cable de la bujía antes de realizar cualquier tarea de mantenimiento.

Cambio del aceite del motor

Recomendado cada 100 horas o anualmente. Cambie el aceite cuando el motor esté caliente. Consulte la especificación del aceite para seleccionar el grado adecuado para su entorno de funcionamiento.

1. Coloque el generador sobre un banco de trabajo o una mesa.
2. Suelte los cuatro tornillos de la tapa y retire la tapa de mantenimiento.
3. Retire la tapa de llenado de aceite/varilla de nivel.

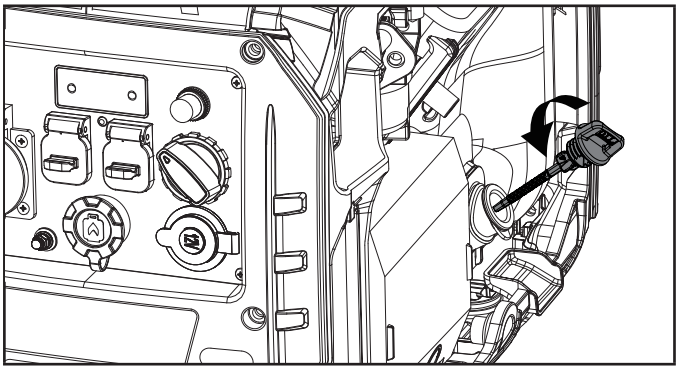

4. Incline el generador hacia un costado y permita que el aceite se vacíe por completo.

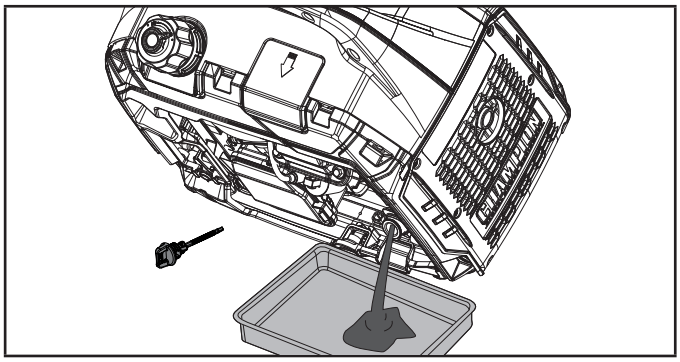

5. Reponga aceite conforme según lo descrito en *Llenado de aceite del motor* en el apartado *Instalación*.
   10W30 recomendado NO LLENE EN EXCESO. El aceite para el mantenimiento rutinario no está incluido.
6. Reinstale la tapa de llenado de aceite/varilla de nivel y la tapa de mantenimiento.
7. Elimine al aceite usado a través de un centro de gestión de residuos autorizado.

AVISO

Una vez añadido el aceite, en una superficie plana y nivelada, como norma general, el aceite debe ser visible a unas 1-2 roscas de la parte superior del orificio de la toma de aceite. Si usa

la varilla para comprobar el nivel de aceite, NO enrosque la varilla durante la comprobación, simplemente apóyela contra la parte superior del orificio y tome la lectura.

Limpieza y ajuste de la bujía

1. Recomendado cada 50 horas de uso o anualmente. Retire la tapa de mantenimiento.

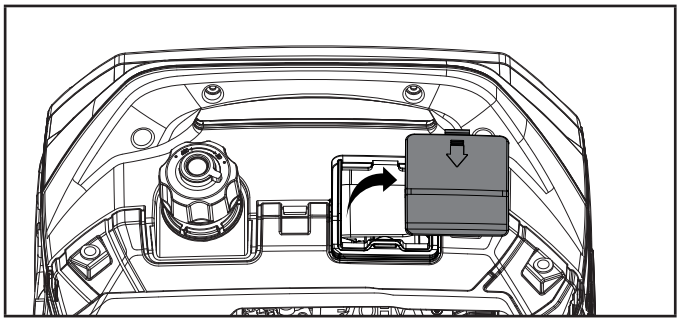

2. Retire de la bujía el cable de la bujía.
3. Utilice una llave para bujías o una llave de tubo de 13/16 in. (21 mm) para desmontar la bujía.

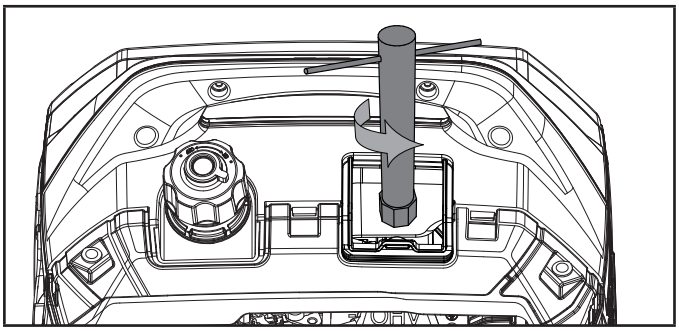

4. Inspeccione el electrodo de la bujía. Para generar la chispa requerida para la ignición, debe estar limpio y no desgastado.
5. Asegúrese de que el entrehierro de la bujía sea de 0.024-0.031 in. (0.6-0.8 mm).

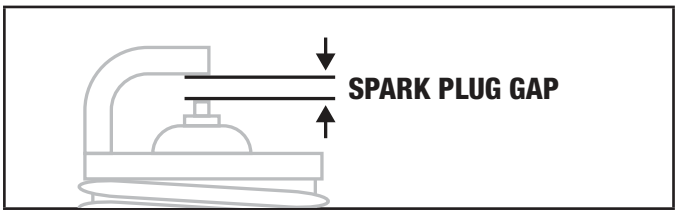

6. Al sustituir la bujía, consulte los tipos de bujías en Especificaciones.
7. Reinstale firmemente la bujía.
8. Conecte a la bujía el cable de la bujía.
9. Reinstale la tapa de acceso a la bujía.

Limpieza del filtro de aire

1. Recomendado cada 100 horas de uso o una vez al mes. Retire la tapa de mantenimiento.
2. Localice la tapa de plástico del filtro de aire y retírela presionando las grapas.

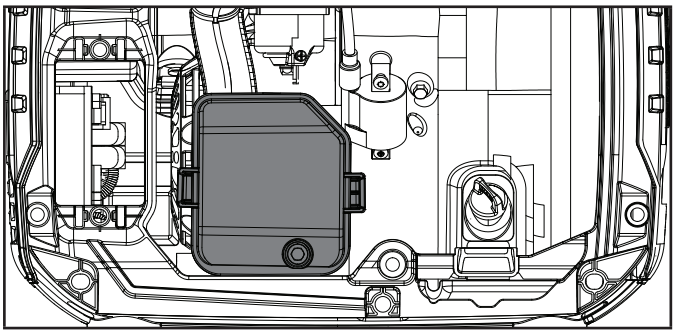

3. Retire el elemento de espuma.
4. Lávelo en detergente líquido y agua. Séquelo bien estrujándolo en un paño limpio.
5. Empápelo en aceite del motor limpio.
6. Estrújelo en un paño absorbente limpio para eliminar el exceso de aceite.
7. Monte el filtro en el conjunto.
8. Reinstale la cubierta del filtro de aire.
9. Reinstale la tapa de mantenimiento y apriete firmemente los tornillos de la tapa.

Limpieza del supresor de chispas

1. Recomendado cada 100 horas de uso o una vez al mes. Deje que el motor se enfríe por completo antes de realizar el mantenimiento del supresor de chispas.
2. Retire los 6 tornillos que fijan la placa de recubrimiento en el lado del silenciador del generador.
3. Retire el tornillo que fija el supresor de chispas al silenciador.
4. Retire el supresor de chispas.
5. Utilice un cepillo de alambre para eliminar con cuidado los depósitos de carbón del supresor de chispas.

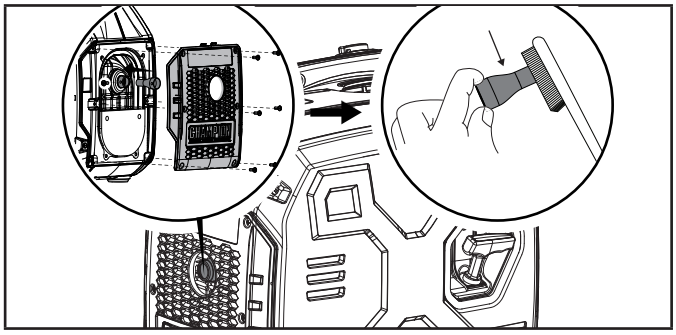

6. Sustituya el supresor de chispas si está dañado.
7. Coloque el supresor de chispas sobre el silenciador y fije el supresor y la cubierta del silenciador en orden inverso a los descritos.

⚠ PRECAUCIÓN

Si no se limpia el supresor de chispas con regularidad, se degradará el rendimiento del motor y puede dañarlo, lo que anulará cualquier garantía.

AVISO

Las leyes estatales y locales y los reglamentos administrativos indican cuándo se requieren supresores de chispas. Si así se ordena, se requiere el uso de supresores de chispas para utilizar este generador en terrenos forestales nacionales. En California, no debe utilizarse este generador en ninguna zona forestal, de arbustos o de pasto a menos que el motor incorpore un supresor de chispas.

ES

Ajuste del regulador de velocidad

⚠ ADVERTENCIA

La manipulación del regulador de velocidad ajustado de fábrica invalidará su garantía.

La mezcla de aire-combustible no es ajustable. La manipulación del regulador de velocidad puede dañar su generador y sus aparatos eléctricos e invalidará su garantía. Póngase en contacto con nuestro Technical Support Team llamando al para cualquier otra necesidad de servicio y/o ajuste.

Plan de mantenimiento

Respete los intervalos establecidos en el siguiente plan de mantenimiento.

Aumente la frecuencia de mantenimiento de su generador si este funciona en condiciones adversas.

Póngase en contacto con nuestro Technical Support Team llamando al para localizar el taller de servicio técnico certificado por CPE más cercano para las necesidades de mantenimiento de su generador o motor.

CADA 8 HORAS O ANTES DE CADA USO

- ☐ Comprobar el nivel de aceite
- ☐ Limpiar alrededor de la toma de aire y el silenciador
- ☐ Comprobar si la manguera de propano (GLP) presenta fugas

PRIMERAS 5 HORAS (RODAJE)

- ☐ Cambiar el aceite

CADA 50 HORAS O ANUALMENTE

- ☐ Limpiar el filtro de aire
- ☐ Cambiar el aceite si se utiliza con un nivel de carga elevado o en entornos calurosos

CADA 100 HORAS O ANUALMENTE

- ☐ Cambiar el aceite
- ☐ Limpiar/ajustar la bujía
- ☐ Limpiar el supresor de chispas
- ☐ Limpiar el filtro de la válvula de combustible*

CADA 250 HORAS

- ☐ Limpiar la cámara de combustión*
- ☐ Comprobar/ajustar la holgura de válvulas*

CADA 3 AÑOS

- ☐ Sustituir el conducto de combustible
- ☐ Sustituir la manguera de GLP

** Debe ser realizado por propietarios expertos y con conocimientos o centros de servicio certificados por CPE.*

ALMACENAMIENTO

AVISO

Las siguientes instrucciones de almacenamiento solo son necesarias si se utiliza gasolina. Siempre que no haya gasolina en el tanque de combustible, las líneas del sistema o el carburador, el LPG no se pegará ni obstruirá el carburador. Sin embargo, asegúrese de que la manguera de LPG esté desconectada del generador y que el tanque de GLP esté cerrado y almacenado correctamente. Si se almacena durante un período prolongado, inspeccione el sistema de combustible, las líneas y conexiones de mangueras de LPG para detectar fugas al sacarlo del almacenamiento.

⚠ PELIGRO

Los vapores de gasolina son altamente inflamables y extremadamente explosivos.

NO encienda ni fume cigarrillos. El fuego o una explosión pueden provocar quemaduras graves o la muerte.

Reposte o purgue combustible al aire libre en una zona bien ventilada. NO bombee gasolina directamente al generador. Utilice un envase homologado para transferir el combustible al generador.

Nunca utilice un recipiente de gasolina, depósito de gasolina ni cualquier otro elemento para combustible que esté roto, cortado, rasgado o dañado.

NO llene en exceso el depósito de gasolina. Mantenga el combustible siempre alejado de chispas, llamas abiertas, luces piloto, calor y otras fuentes de ignición.

Almacenamiento a corto plazo (hasta 30 días)

La gasolina en el depósito de gasolina tiene una vida útil máxima de hasta 1 año si se le añaden estabilizadores de combustible con la formulación adecuada y se almacena en un lugar fresco y seco. Sin embargo, la gasolina en el carburador puede resinificarse y obstruir el carburador si no se utiliza o purga en un plazo de 2-4 semanas. Recomendamos purgar siempre el combustible si no se va a utilizar el generador durante 30 días.

Si se va a utilizar el generador en un plazo de 2 semanas, siga los pasos descritos en el apartado *Detención del motor.*

1. Si no se va a utilizar el generador durante 2-4 semanas, empiece por asegurarse de que todos los aparatos estén desconectados del generador.

2. Arranque el generador conforme al apartado *Puesta en marcha del motor.*
3. Deje el motor en funcionamiento hasta que se detenga por el agotamiento del combustible.
4. Una vez se haya parado el motor, gire el dial en sentido antihorario a la posición «STOP».

Almacenamiento a medio plazo (30 días – 1 año)

La gasolina en el depósito tiene una vida útil máxima de hasta 1 año si se le añade un estabilizador de combustible con la formulación adecuada y se almacena en un lugar fresco y seco.

1. Asegúrese de que todos los aparatos estén desconectados del generador.
2. Añada al depósito de gasolina un estabilizador de combustible con la formulación adecuada.
3. Arranque el motor siguiendo las instrucciones del apartado *Puesta en marcha del motor.*
4. Haga funcionar el generador durante 10 minutos para que la gasolina tratada circule por el sistema de combustible y el carburador.
5. Deje el motor en funcionamiento hasta que se detenga por el agotamiento del combustible.
6. Una vez se haya parado el motor, gire el dial en sentido antihorario a la posición «STOP».
7. Una vez se haya agotado el combustible y se haya detenido el motor, deje que el motor se enfríe.
8. Retire la tapa de mantenimiento.
9. Retire la bujía y vierta aproximadamente una cucharada de aceite en el cilindro.
10. Tire LENTAMENTE de la cuerda de arranque para hacer girar el motor de modo que el aceite se distribuya y lubrique el cilindro.
11. Reinstale la bujía y el cable de la bujía.
12. Reinstale la tapa de mantenimiento.
13. Limpie el generador confirme al apartado *Limpieza del generador.*
14. Almacene el generador en un lugar fresco y seco no expuesto a la luz solar directa.

Almacenamiento a largo plazo (más de 1 año)

Para el almacenamiento durante más de 1 año, es preciso purgar por completo el depósito de gasolina y el carburador.

1. Asegúrese de que todos los aparatos estén desconectados del generador.
2. Coloque el inversor sobre bloques para poder situar bajo este una cubeta o recipiente adecuado para recoger la gasolina.
3. Retire la tapa de mantenimiento.
4. Gire el dial a la posición «FUNCIONAMIENTO» con gasolina.
5. Utilizando un destornillador de estrella, gire el tornillo de purga tres (3) vueltas completas en sentido antihorario. La gasolina se drenará por la parte inferior del inversor a través del tubo transparente. Asegúrese de que la gasolina drenada se recoja en un recipiente adecuado.

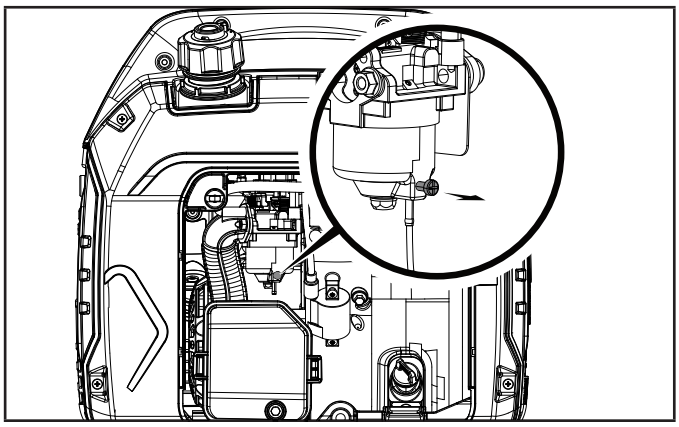

6. Cuando deje de fluir gasolina por el tubo transparente, gire el tornillo de purga en sentido horario hasta que quede apretado. Siga las normativas o directrices locales para desechar la gasolina drenada.
7. Gire el dial a la posición «STOP».
8. Siga los pasos 8-12 descritos en Almacenamiento a corto plazo.

Retirada del almacenamiento

AVISO

Si se ha almacenado el generador de manera inadecuada durante un periodo de más de 30 días, con una mezcla de gasolina y etanol en el depósito o en el carburador, será necesario purgar todo el combustible y limpiar a fondo la acumulación de etanol del carburador. Este proceso implica tareas técnicamente avanzadas. Si necesita asistencia, llame a nuestro Technical Support Team en el .

Si antes de almacenar el generador se purgó correctamente toda la gasolina del tanque de combustible y del carburador, siga los pasos descritos a continuación para sacarlo del almacenamiento.

1. Asegúrese de girar el dial «EZ Start» a la posición «STOP».
2. Añada gasolina al generador conforme al apartado *Llenado de combustible: gasolina.*
3. Gire el dial «EZ Start» a la posición «START».
4. Al cabo de 5 minutos, inspeccione las áreas del carburador y del filtro de aire en busca de fugas de gasolina. Si encuentra alguna fuga, será preciso desmontar y limpiar el carburador o sustituirlo. Si no se encuentran fugas de combustible, gire el dial «EZ Start» a la posición «STOP».
5. Compruebe el nivel de aceite del motor y reponga aceite nuevo limpio si fuera necesario. Consulte el tipo de aceite correcto en Especificaciones del aceite.

ES

6. Compruebe el filtro de aire y retire cualquier obstrucción, tales como insectos o telarañas. Si fuera necesario, limpie el filtro de aire conforme al apartado Limpieza del filtro de aire.

⚠ ADVERTENCIA

Si nota un fuerte olor a GLP: cierre la válvula del cilindro. Compruebe todas las conexiones en busca de fugas, humedeciendo los conectores con agua jabonosa. La aparición o la expansión de burbujas indica la existencia de una fuga. No fume ni encienda cigarrillos, ni busque fugas alumbrándose con una cerilla, una llama abierta o un encendedor. Si localiza una fuga, póngase en contacto con un técnico cualificado para inspeccionar y reparar un sistema GLP antes de utilizar el generador.

SOLUCIÓN DE PROBLEMAS

Problema	Causa	Solución
El motor no arranca.	No hay combustible.	Reponga combustible.
	Bujía defectuosa.	Limpie y ajuste la bujía o sustitúyala.
	Nivel de aceite bajo.	Llene el cárter del cigüeñal hasta el nivel correcto.
		Coloque el generador sobre una superficie plana y nivelada.
	El cable de la bujía está suelto.	Conecte el cable a la bujía.
	La válvula de combustible está cerrada.	Abra la válvula de combustible.
	Dial «EZ Start» en «OFF».	Gire el dial «EZ Start» a la posición «ON».
	Combustible viejo o agua en el combustible.	Purgue el combustible y sustitúyalo por combustible nuevo.
	Ahogado en combustible.	Deje reposar la unidad durante 10 min.
	El módulo CO Shield® ha sido retirado o manipulado.	Vuelva a instalar el módulo o póngase en contacto con el servicio técnico.
El motor arranca pero funciona con dificultad.	El estrangulador está en la posición incorrecta.	Gire el dial «EZ Start» a la posición «RUN».
	El filtro de aire está sucio.	Limpie o sustituya el filtro de aire.
	La válvula de combustible está sucia.	Limpie la válvula de combustible.
	Supresor de chispas obstruido.	Limpie el supresor de chispas.
El motor se para durante el funcionamiento.	Combustible agotado.	Llene el depósito de combustible.
	Nivel de aceite bajo.	Llene el cárter del cigüeñal hasta el nivel correcto. Coloque el generador sobre una superficie plana y nivelada.
	Si está equipado, cuando se produzcan desconexiones de CO Shield® debido a la acumulación de monóxido de carbono (CO) y si la luz LED roja parpadea en el panel.	Traslade el generador a una zona al aire libre. Aleje el tubo de escape de personas y edificios. Salga al aire libre y busque ayuda médica si se encuentra mal, mareado o débil. Asegúrese de que no hay objetos que creen obstrucciones a menos de 1,5 metros del generador. Las obstrucciones en las proximidades del generador pueden atrapar las emisiones de monóxido de carbono cerca del generador y provocar el apagado del motor. Si el tubo de escape del generador está orientado hacia el viento, los gases de escape pueden retroceder hasta la zona de funcionamiento del generador, lo que crearía una acumulación de emisiones de CO y provocaría el apagado del motor. Para evitar un apagado del motor, gire el generador 45° en cualquier dirección para permitir que las emisiones de escape se alejen del generador. Si el motor se sigue apagando, reajuste y alinee el escape con la dirección del viento para que sople lejos del generador.
	Si está equipado, cuando se produzcan desconexiones de CO Shield® debido a un fallo del sistema y si la luz LED amarilla parpadea en el panel.	Comience confirmando que la luz LED amarilla parpadea si el generador se apaga. Si CO Shield sigue detectando el fallo y se apaga, póngase en contacto con el servicio técnico.
	Supresor de chispas obstruido.	Limpie el supresor de chispas.

ES

Problema	Causa	Solución
El motor arranca y se apaga enseguida.	Si está equipado, cuando se produzcan desconexiones de CO Shield® debido a la acumulación de monóxido de carbono (CO) y si la luz LED roja parpadea en el panel.	Traslade el generador a una zona al aire libre. Aleje el tubo de escape de personas y edificios. Salga al aire libre y busque ayuda médica si se encuentra mal, mareado o débil. Asegúrese de que no hay objetos que creen obstrucciones a menos de 1,5 metros del generador. Las obstrucciones en las proximidades del generador pueden atrapar las emisiones de monóxido de carbono cerca del generador y provocar el apagado del motor. Si el tubo de escape del generador está orientado hacia el viento, los gases de escape pueden retroceder hasta la zona de funcionamiento del generador, lo que crearía una acumulación de emisiones de CO y provocaría el apagado del motor. Para evitar un apagado del motor, gire el generador 45° en cualquier dirección para permitir que las emisiones de escape se alejen del generador. Si el motor se sigue apagando, reajuste y alinee el escape con la dirección del viento para que sople lejos del generador.
	Si está equipado, cuando se produzcan desconexiones de CO Shield® debido a un fallo del sistema y si la luz LED amarilla parpadea en el panel.	Comience confirmando que la luz LED amarilla parpadea si el generador se apaga. Si CO Shield® sigue detectando el fallo y se apaga, póngase en contacto con el servicio técnico.
Las dos luces LED de CO Shield® no parpadean 10 veces al arrancar.	Arranque del generador en menos de 1 minuto después de haber sido apagado manualmente, no un evento de apagado debido al CO.	Espere 1 minuto antes de intentar reiniciar el generador. A continuación, los LED deberán parpadear diez (10) veces.
El generador no puede suministrar suficiente corriente o se sobrecalienta.	El generador está sobrecargado.	Revise y ajuste la carga. Véase «Conexión de cargas eléctricas».
	El filtro de aire está sucio.	Limpie o sustituya el filtro de aire.
	El estrangulador está en la posición incorrecta.	Gire el dial «EZ Start» a la posición «RUN».
El motor funciona pero no hay salida de CA.	Conexión defectuosa del cable.	Compruebe todas las conexiones.
	El disyuntor está abierto.	Reiniciar el disyuntor. Compruebe todos los disyuntores.
	Conjunto de escobillas defectuoso.	Sustituya el conjunto de escobillas (centro de servicio).
	Cableado suelto.	Inspeccione y reapriete las conexiones del cableado.
	Sobrecarga de CA: botón iluminado en rojo.	Reduzca la carga de CA y pulse el botón de reinicio tras sobrecarga hasta que se ilumine en verde.
	Otros.	Póngase en contacto con el servicio de asistencia.
El motor funciona a tirones vacila.	Regulador de velocidad del motor defectuoso.	Póngase en contacto con el servicio de asistencia.
	La válvula de combustible está sucia.	Limpie la válvula de combustible.
	El carburador está sucio y funciona con mezcla magra.	Póngase en contacto con el servicio de asistencia.
	El estrangulador está en la posición incorrecta.	Gire el dial «EZ Start» a la posición «RUN».
Disparos repetidos del disyuntor.	Sobrecarga.	Revise y ajuste la carga. Véase «Conexión de cargas eléctricas».
	Cables de alimentación o aparato defectuosos.	Compruebe que no haya cables dañados, desnudos o pelados. Sustituya el aparato averiado.
	El disyuntor continúa demasiado caliente.	Deje reposar la unidad durante 5 min.

Para otras cuestiones, póngase en contacto con el servicio de asistencia técnica

ESPECIFICACIONES

Especificaciones del generador

Modelo de generador	93001i-DF-EU
Tipo de arranque	Manual
Vatios (máx./funcionamiento)	3000/2800
Voltios CA	220
Amperios CA a 220 V	12.7
Voltios CC	12
Amperios CC	8
Frecuencia	50 Hz
Altitud máxima del lugar de instalación	1000 m
Nivel de presión acústica medido (7 m)	60 dB(A)
Nivel de presión acústica medido (4 m)	72 dB(A)
Incertidumbre de medición de ruido	≤1,5 dB(A)
Nivel de potencia acústica garantizado	96 dB(A)
Temperatura ambiente máx. (°C)	40 °C
Fase	Monofásico
Tipo de puesta a tierra	Neutral Floating
Peso	47.4 lb. (21.5 kg)
Longitud	17.7 in. (45 cm)
Anchura	12 in. (30.4 cm)
Altura	17.7 in. (45 cm)

Especificaciones del motor

Modelo	165F-B/165FS-B
Cilindrada	149 cc
Tipo	OHV de 4 tiempos

Bujía

Tipo OEM	E6RTC
Entrehierro	0.024-0.031 in. (0.6-0.8 mm)

Válvula

Holgura de admisión	0.004-0.006 in. (0.10-0.15 mm)
Holgura de escape	0.004-0.006 in. (0.10-0.15 mm)

NOTA

Encontrará un boletín técnico relativo a procedimientos de ajustes de las válvulas en www.championpowerequipment.eu

Especificaciones del aceite

NO LLENE EN EXCESO.

Tipo	* Véase el siguiente gráfico
Capacidad	16.9 fl. oz. (500 ml)

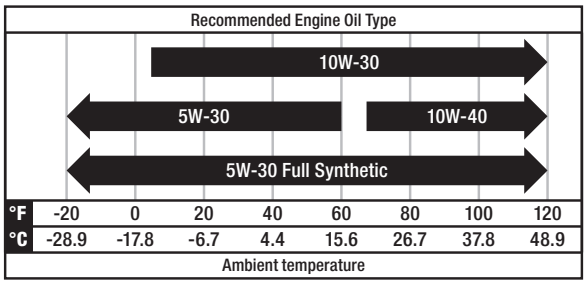

NOTA

La temperatura afecta al aceite del motor y al rendimiento del motor. Cambie el tipo de aceite de motor utilizado en función de la temperatura, para adaptarlo a las necesidades del motor.

Especificaciones del combustible

Utilice gasolina sin plomo con un octanaje mínimo de 85 y un contenido máximo en etanol del 10 % en volumen. NO UTILICE E15 ni E85. NO LLENE EN EXCESO.

Capacidad de gasolina	1.2 gal. (4.4 L)

Propano (GLP)

– Utilice exclusivamente cilindros de GLP homologados provistos de una válvula OPD (dispositivo de prevención de sobrellenado).

Especificaciones de temperatura

Rango de temperaturas de arranque (°C)	-15 a 40

NOTA

Nota importante relativa a la temperatura: Su producto está diseñado y dimensionado para el funcionamiento continuo a temperaturas ambientales de hasta 40 °C. Si es necesario, puede utilizarlo a temperaturas de entre -15 °C y 50 °C durante periodos breves. Si durante su almacenamiento está expuesto a temperaturas fuera de este rango, debería devolverse al rango antes de utilizarlo. En cualquier caso, el producto debe utilizarse siempre al aire libre, en una zona bien ventilada y alejada de puertas, ventanas y respiraderos.

ES

GARANTÍA*

GARANTÍA LIMITADA DE 3 AÑOS DE
CHAMPION POWER EQUIPMENT

Requisitos para la garantía

Para registrar su producto para la garantía y la línea de asistencia técnica GRATUITA de por vida, visite:
https://www.championpowerequipment.eu
Para completar el registro, deberá incluir una copia del recibo de compra como comprobante de la compra original. Para el servicio de garantía se requiere comprobante de compra. Registre el producto en un plazo de diez (10) días desde la fecha de compra.

Garantía de reparación/sustitución

CPE garantiza al comprador original que los componentes mecánicos y eléctricos estarán libres de defectos de material y mano de obra durante un periodo de tres (3) años en caso de uso doméstico o 1000 horas, lo que ocurra antes, y de un (1) año en caso de uso comercial e industrial o 1000 horas, lo que ocurra antes. Los gastos de transporte de productos enviados para reparación o sustitución bajo esta garantía correrán exclusivamente a cargo del comprador. Esta garantía es aplicable exclusivamente al comprador original y no es transferible. Para consultar los términos y condiciones completos, visite
www.championpowerequipment.eu

No devuelva la unidad al establecimiento de su compra

Póngase en contacto con el servicio técnico de CPE y CPE le ayudará a subsanar cualquier problema por teléfono o correo electrónico. Si este método no permitiera solucionar el problema, CPE, a su discreción, autorizará la evaluación, reparación o sustitución de la pieza o el componente defectuoso en un Centro de Servicio de CPE. CPE le asignará un número de caso para el servicio de garantía. Conserve dicho número para referencia futura. Esta garantía no cubrirá reparaciones o sustituciones realizadas sin autorización previa o en un centro de reparación no autorizado.

Exclusiones de la garantía

Esta garantía no cubre las siguientes reparaciones y equipos:

Desgaste normal

Los productos con componentes mecánicos y eléctricos requieren repuestos y mantenimiento periódicos para funcionar correctamente. Esta garantía no cubre la reparación en caso de que el uso normal haya agotado la vida útil de una pieza o del equipo en su conjunto.

Instalación, uso y mantenimiento

Esta garantía no cubrirá piezas ni mano de obra si se determina que el producto ha sido objeto de uso indebido o descuidado, ha estado implicado en un accidente, ha sido maltratado, cargado por encima de sus límites, modificado, instalado de forma incorrecta o conectado de forma incorrecta a cualquier componente eléctrico. El mantenimiento normal no está cubierto por esta garantía y no es obligatorio realizarlo en un centro o por una persona autorizados por CPE.

Otras exclusiones

Esta garantía excluye:

- Defectos cosméticos tales como pintura, pegatinas, etc.
- Piezas de desgaste tales como elementos de filtro, juntas tóricas, etc.
- Accesorios tales como baterías de arranque, segmentos de pistón y fundas de almacenamiento.
- Fallos debidos a casos fortuitos y otras causas de fuerza mayor fuera del control del fabricante.
- Problemas causados por piezas que no sean piezas originales de Champion Power Equipment.

Cualquier pieza que se determine que ha sido dañada por el usuario. Cuando sea aplicable, esta garantía no cubrirá productos utilizados como fuente de electricidad principal en lugar de la red eléctrica.

Límites de la garantía implícita y daños consecuentes

Champion Power Equipment rechaza cualquier obligación de cubrir cualquier pérdida de tiempo, uso de este producto, transporte o reclamación por daño emergente o consecuente por cualquier usuario de este producto. ESTA GARANTÍA Y LAS GARANTÍAS ADJUNTAS DEL SISTEMA DE CONTROL DE EMISIÓN DE CARBONO DE UK EPA y/o CARB (CUANDO SEA APLICABLE) SUSTITUYEN A TODAS LAS DEMÁS GARANTÍAS, EXPRESAS O IMPLÍCITAS, INCLUIDAS LAS GARANTÍAS DE COMERCIABILIDAD O IDONEIDAD PARA UN FIN CONCRETO.

Toda unidad suministrada como reemplazo estará sujeta a la garantía de la unidad original. La duración de la garantía aplicable a la unidad suministrada como reemplazo se calculará tomando como referencia la fecha de compra de la unidad original.

Esta garantía le otorga ciertos derechos legales que podrían variar entre estados o provincias. Su estado o provincia también podría aplicar otros derechos que podrían asistirle que no estén contemplados en esta garantía.

Figure A Parts Diagram

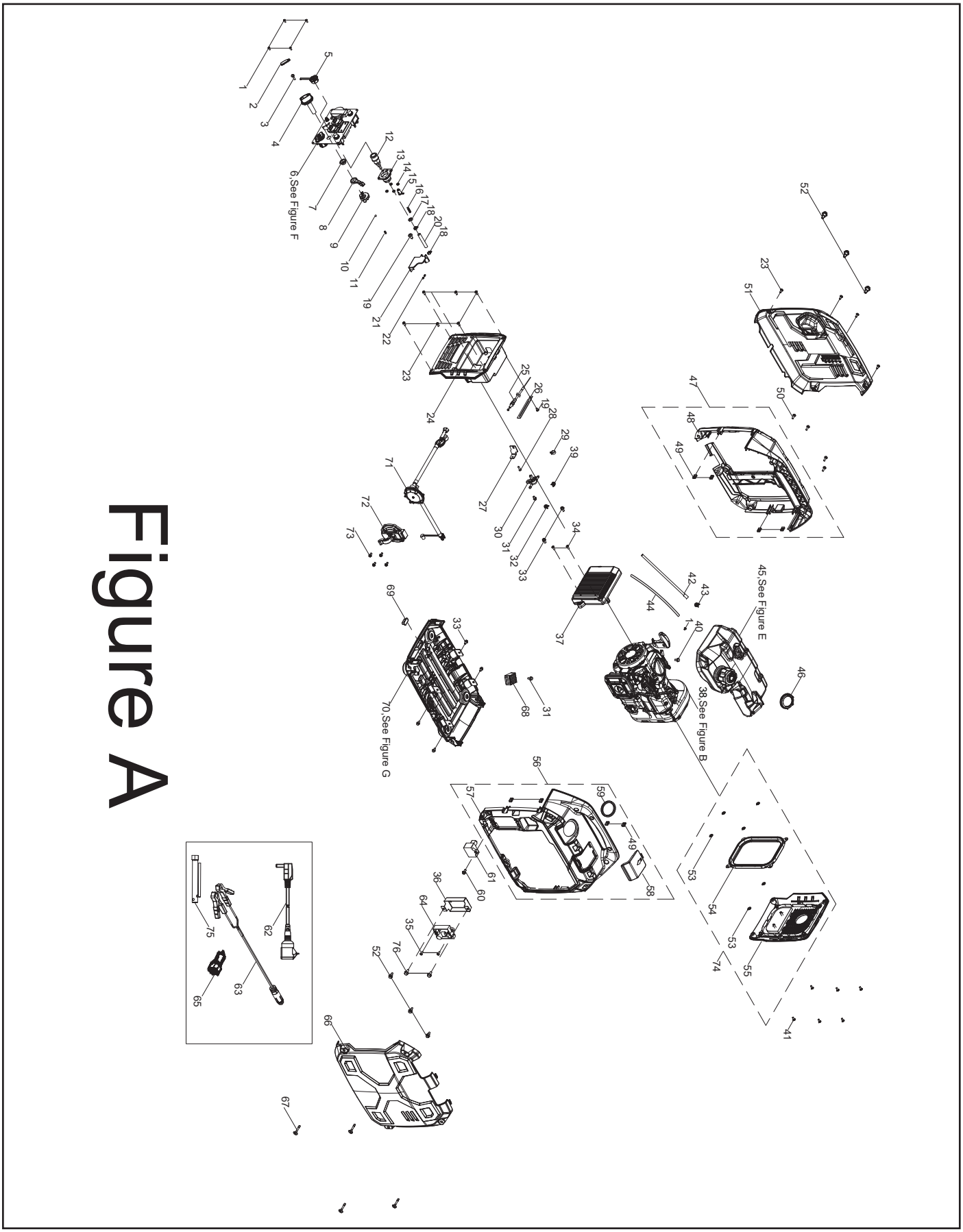

Figure A Part List

#	Part Number	Description	Qty.
1	100010946-0001	Screw M4 x 10	5
2	100715786-0002	Cover, Fuel Switch Handle	1
3	100137684-0003	Bolt M4 x 16	1
4	100715787-0001	Fuel Valve Lever	1
5	100158478-0001	Protector Cover, Quick Connector	1
6	100765370-0001	Panel Assembly, See Figure F	1
7	100714542	Block, Swing Arm	1
8	100714543	Swing Arm	1
9	100712960	Switch Block	1
10	100099173	Steel Ball	1
11	100098271	Switch Spring	1
12	100157219-0001	Self-locking Quick Connector, Female	1
13	100157218-0001	Mounting Seat, Self-locking Quick Connector	1
14	100011065-0005	Nut M4	4
15	100157217-0001	Sliding Block, Mounting Seat	1
16	100157221-0001	Spring, Mounting Seat	1
17	100160807-0001	Nut M12	1
18	100759576	Clamp, Fuel Hose	2
19	100011001-0005	Self-tapping Screw ST4.2 x 10	2
20	100778868-0001	Gas Hose	1
21	100714558	Wire Stop Block	1
22	100091757	Circlip, Bearing Holder, Ø1.8 x Ø6	2
23	100081995-0001	Step Bolt M5 x 16	10
24	100775685-0001	Front Panel, Yellow	1
25	100714541	Cable	1
26	100000656	Clip	1
27	100714544	Mounting Plate, Recoil Cord	1
28	100032967-0004	Self-tapping Screw ST4.2 x 16	1
29	100000671	Clip Ø13	1
30	100766031	Fuel Valve, Angle 180°	1
31	100011571-0002	Big Flange Bolt M6 x 14	2
32	100005149	Clamp 1, Ø7.5	1
33	100011570-0008	Big Flange Bolt M6 x 12	6
34	100783171-0002	Screw M5 x 12	2
35	100729649-0002	Screw M5 x 12	2
36	100751697-0001	Module Mounting Bracket	2
37	100765367-0001	Inverter, 230V 50Hz	1
38	1ZC7DFB23	Engine	1
39	100005130	Clamp Ø9 x 8	1
40	100011570-0008	Big Flange Bolt M6 x 12	1

#	Part Number	Description	Qty.
41	100098636-0001	Step Bolt M5 x 12	6
42	100769795	Fuel Tube, L=295mm	1
43	100005135	Clamp 2, Ø11.5 x 10	1
44	100727728	Tube Sheath, Silicon Resin	1
45	100773243	Fuel Tank Assembly, See Figure E	1
46	100008887	Lock Nut	1
47	100769796-0002	Housing Assembly, Left Handle, Yellow	1
48	100723548-0002	Housing, Left Handle, Yellow	1
49	100050562	Threaded Clamp	8
50	100033079-0005	Screw M5 x 16	4
51	100760570-0009	Side Cover Plate, Left, Black	1
52	100081994-0001	Shaft Locating Bolt M6 x 17	6
53	100087972	Retainer Ring	6
54	100158130	O-ring Seal	1
55	100765680-0001	Rear Panel, Muffler, Black	1
56	100760674-0002	Housing Assembly, Right Handle,Yellow	1
57	100139138-0003	Housing, Right Handle, Yellow	1
58	100092444-0010	Spark Plug Maintenance Plate, Yellow	1
59	100073150	Rubber Washer	1
60	100783172-0002	Flange Bolt M6 x 16	1
61	100715460-0001	Fuel Solenoid Valve Controller	1
62	100771327	Connecting Line	1
63	100155004-0001	12VDC Battery Charging Cable	1
64	100781932	CO Shutdown Module	1
65	100155005-0001	5VDC USB Adapter	1
66	100713140-0009	Housing Assembly, Right, Black	1
67	100163606-0001	Bolt M5 x 35	4
68	100765371-0001	Rectifier Bridge, Capacitance	1
69	100072710-0001	Rubber Damper	1
70	100773242	Switch Box Base Kit, See Figure G	1
71	100774952-0001	LPG Hose with Regulator	1
72	100715007	Mounting Cover, Gas Pressure Valve	1
73	100011570-0009	Big Flange Bolt M6 x 12, GB16674	4
74	100777648-0001	Service Window	1
75	100000121-0003	Spark Plug Socket	1
76	100011261-0016	Bolt M6 x 12	2

Figure E Parts Diagram

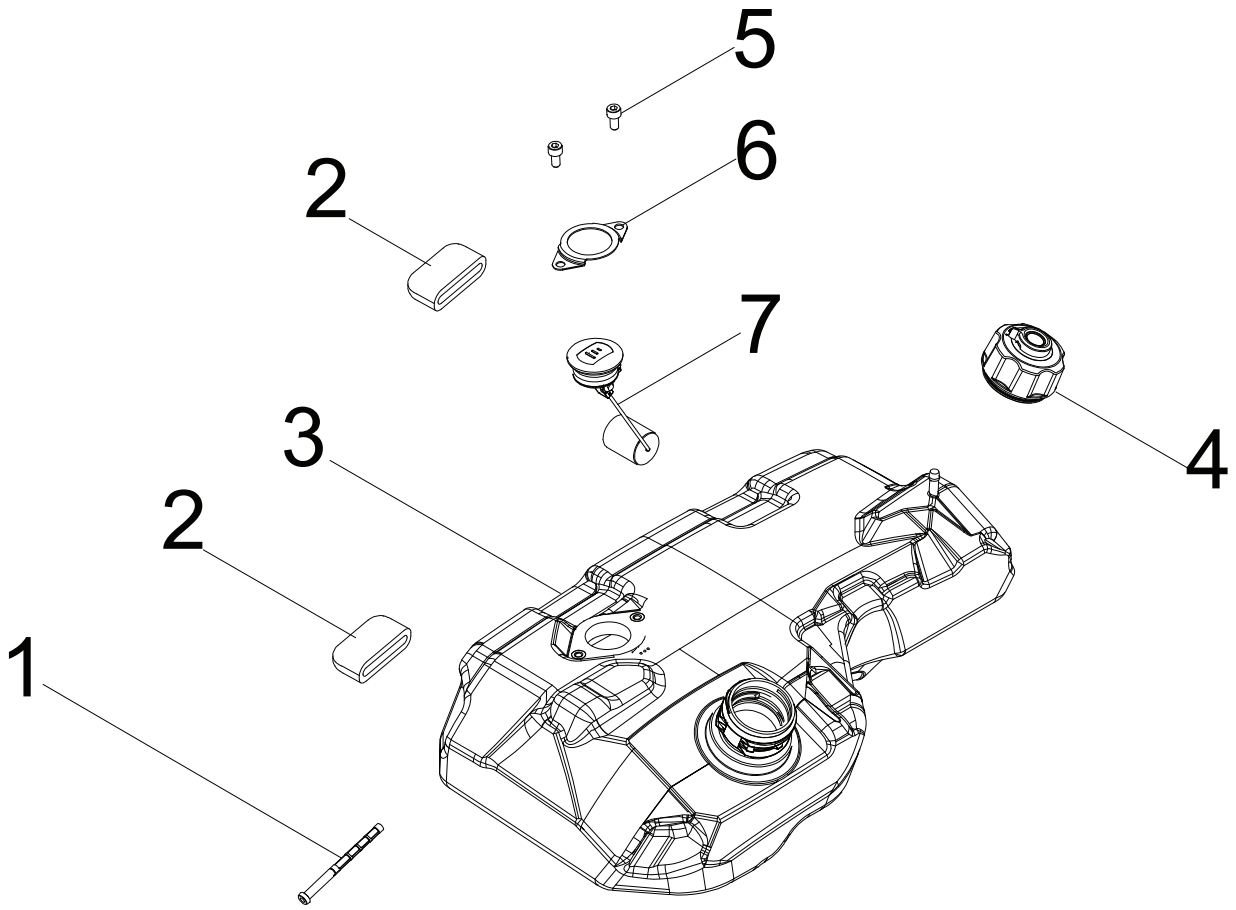

Figure E

Figure E Part List

#	Part Number	Description	Qty.
1	100711177	Fuel Strainer	1
2	100072727-0001	Rubber Pad	2
3	100731679	Fuel Tank, 4.4 L	1
4	100072726-0005	Fuel Tank Cap	1
5	100010831-0001	Flange Bolt M5 x 10	2
6	100714562-0001	Fixed Clamp	1
7	100728784	Fuel Indicator	1

Figure F Parts Diagram

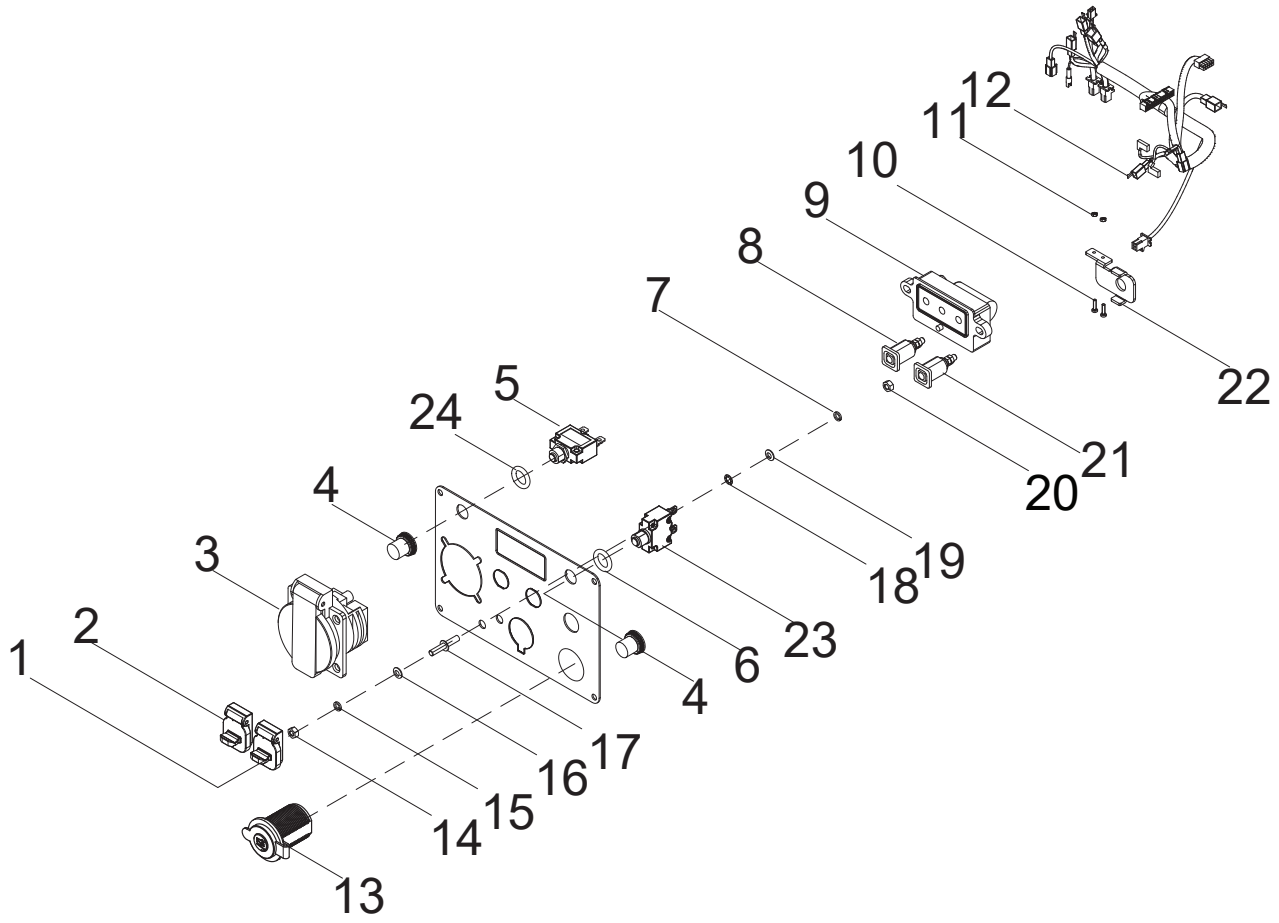

Figure F

Figure F Part List

#	Part Number	Description	Qty.
1	100765674-0002	Parallel Port Cover, Square, Black	1
2	100765674-0001	Parallel Port Cover, Square, Red	1
3	100020028-0003	Receptacle , Duplex	1
4	100120180	Cover, Circuit Breaker	2
5	100019758-0002	16Amp Circuit Breaker, Push Button	1
6	100031552	O-Ring	2
7	100010885-0003	Spring Washer Ø5	1
8	100746006-0001	Parallel Port, Square, Red	1
9	100159885	LED Display Module	1
10	100719040-0001	Screw M2.5 x 18	2
11	100096063-0001	Flange Nut M2.5	2
12	100771601	Wire Harness Assembly	1
13	100019782	Receptacle, 12 VDC	1
14	100011421-0003	Flange Nut M6	1
15	100010886-0004	Spring Washer Ø6	1
16	100010910-0003	Flat Washer Ø6	1
17	100092320	Ground Stud	1
18	100011025-0001	Lock Washer Ø6, Toothed	1
19	100010919-0002	Flat Washer Ø5	1
20	100011419-0001	Nut M5	1
21	100746006-0002	Parallel Port, Square, Black	1
22	100157215	Mounting Plate	1
23	10057719-0001	8Amp Circuit Breaker, Push Button	1

Figure G Parts Diagram

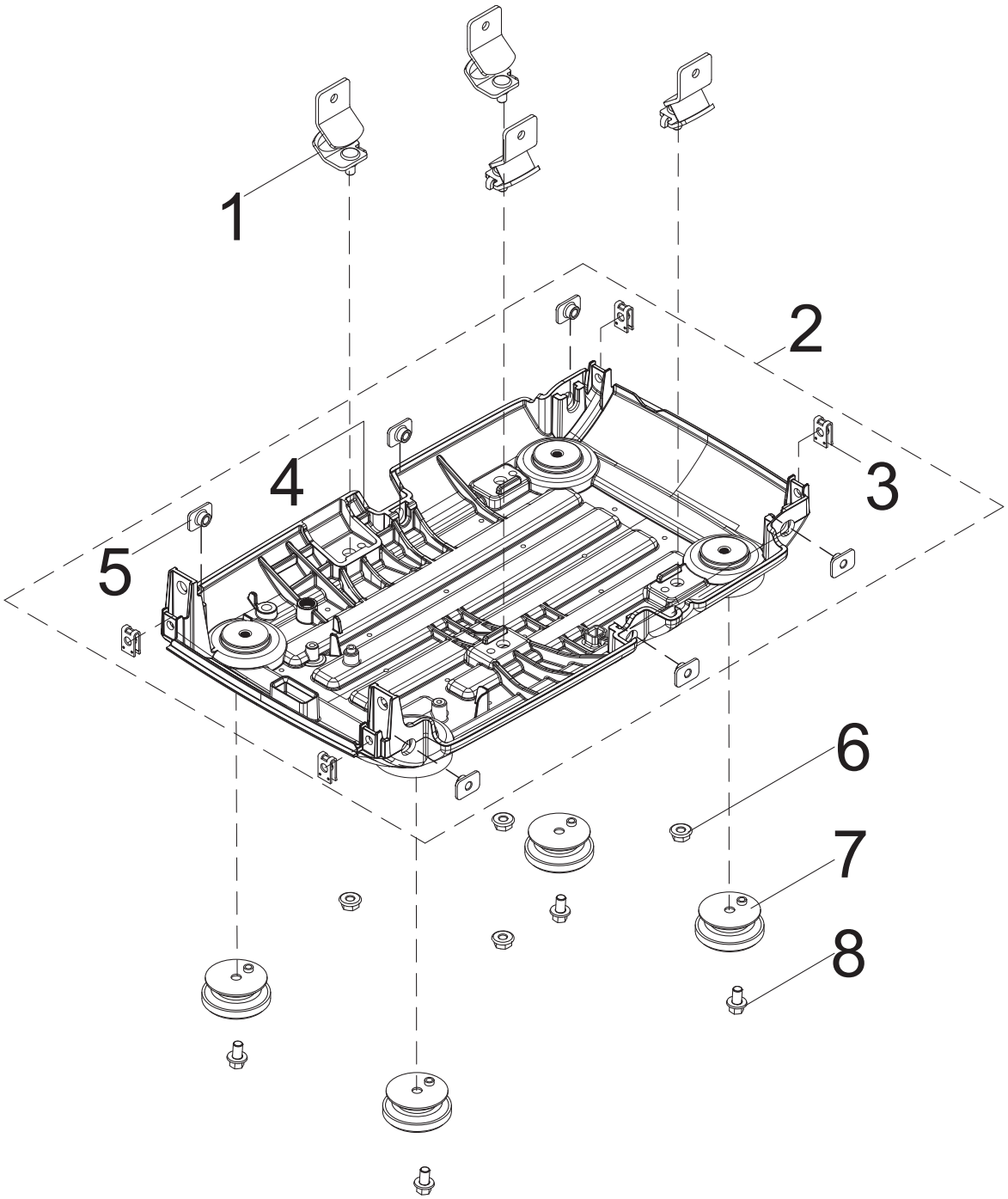

Figure G

Figure G Part List

#	Part Number	Description	Qty.
1	100072715-0001	Vibration Mount, Support	4
2	100088546	Housing Assembly, Bottom, Black	1
3	100050562	Threaded Clamp	4
4	100072711	Housing, Bottom, Black	1
5	100072994	Step Nut M6	6
6	100011452-0010	Nut M6	4
7	100072712	Foot, Bottom Housing	4
8	100011570-0008	Big Flange Bolt M6 x 12	4

Figure B Engine Parts Diagram

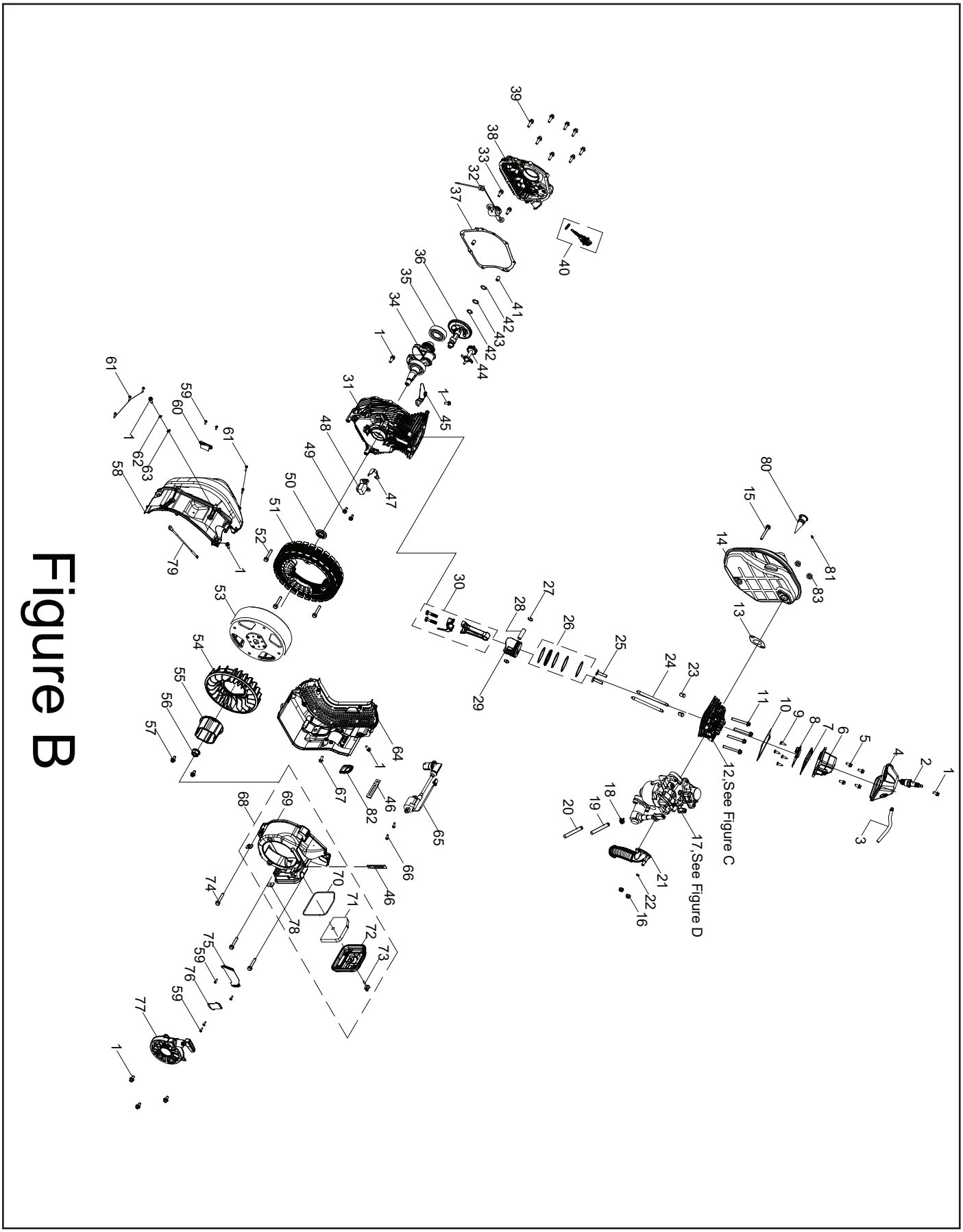

Figure B

Figure B Engine Part List

#	Part Number	Description	Qty.
1	100011570-0008	Big Flange Bolt M6 x 12	9
2	100097810	Spark Plug(E6RTC)	1
3	100088413-0001	Breather Tube	1
4	100158098	Cylinder Head Cover Gasket	1
5	100031968-0003	Big Flange Bolt M6 x 20	4
6	100157081	Cylinder Head Cover Assembly	1
7	100158111	Gasket, Cylinder Cover	1
8	100158112	Inner Cover, Valve Cover	1
9	100005133-0001	Cross Screw M3 x 6	4
10	100158122	Gasket, Cylinder Head Cover	1
11	100002464-0002	Flange Bolt M8 x 60	4
12	100774886	Cylinder Head Assembly - See Figure C	1
13	100751828	Gasket, Muffler	1
14	100158113	Exhaust Muffler Assembly	1
15	100011280-0003	Flange Bolt M6 x 75, GB5789	1
16	100011452-0010	Lock Nut M6, Flange	2
17	100773527	Carburetor kit	1
18	100090871	Clamp 1, Ø9.7 x 8	1
19	100774885-0001	Fuel Tube	1
20	100098589-0001	Fuel Hose Jacket	1
21	100158121	Air Filter Hose	1
22	100005150	Clamp 2	1
23	100010558	Dowel Pin Ø10 x 16	2
24	100760593	Push Rod	2
25	100004262	Lifter, Valve	2
26	100725589	Piston Ring Set	1
27	100003220	Circlip	2
28	100722061	Wrist Pin	1
29	100717667	Piston	1
30	100731257	Connecting Rod	1
31	100157087	Crankcase	1
32	100719270-0002	Oil Level Sensor	1
33	100031967-0008	Big Flange Bolt M6 x 16	2
34	100158116	Crankshaft	1
35	100072204	Bearing, 6205E	1
36	100158125	Camshaft	1
37	100158110	Gasket, Crankcase Cover	1
38	100157091	Cover, Crankcase	1
39	100033100-0008	Big Flange Bolt M6 x 25	8
40	100084322-0006	Oil Dipstick Assembly, Black	1
41	100010549	Dowel Pin Ø8 x 12	2
42	100158680	Washer Ø14.2 x 0.5 x Ø21	2

#	Part Number	Description	Qty.
43	100162210	Washer, Ø14.2×Ø21×2	1
44	100724647	Oil Thrower Gear	1
45	100720769	Shroud 1	1
46	100000656	Wire Clip C	2
47	100720770	Shroud 2	1
48	100765358-0001	Trigger	1
49	100055591-0007	Big Flange Bolt M6 x 12	2
50	100017644	Oil Seal Ø25 x Ø41.25 x 6	1
51	100765368-0001	Stator Assembly	1
52	100076844-0002	Big Flange Bolt M6 x 38	3
53	100765369-0001	Rotor Assembly, Permanent Magneto	1
54	100158114	Cooling Fan	1
55	100157090	Pulley, Starter	1
56	100011462-0002	Flange Nut M14 x 1.5	1
57	100011571-0002	Big Flange Bolt M6 x 14	2
58	100158103	Rear Air Guide	1
59	100032967-0003	Cross Screw M4.2 x 16	6
60	100158099	Idle Spring	1
61	100011004-0003	Cross Screw M4.2 x 25	5
62	100010886-0004	Spring Washer Ø6	1
63	100010920-0002	Washer Ø6	1
64	100158107	Front Air Guide	1
65	100765357	Ignition Coil	1
66	100093250-0005	Cross Screw M4.8 x 20	2
67	100715178-0002	Big Flange Bolt M6 x 45	1
68	100767171	Fan Cover Assembly	1
69	100767172	Fan Cover, Black	1
70	100158177	Gasket, Air Filter	1
71	100158179	Air Filter Element	1
72	100158178	Air Filter Cover	1
73	100158176	Bolt	1
74	100011274-0005	Flange Bolt M6 x 45, GB5789	3
75	100158097	Clip Base 1	1
76	100158096	Clip Base 2	1
77	100717807-0002	Recoil Starter Assembly, Black	1
78	100072994	Lock Nut	2
79	100771388-0001	Earth Wire	1
80	100085794	Spark Arrester Assembly	1
81	100011000-0002	Self-tapping Screw ST4.2 x 9.5	1
82	100072878	Oil Seal	1
83	100011452-0013	Lock Nut M6	2

Figure C Parts Diagram

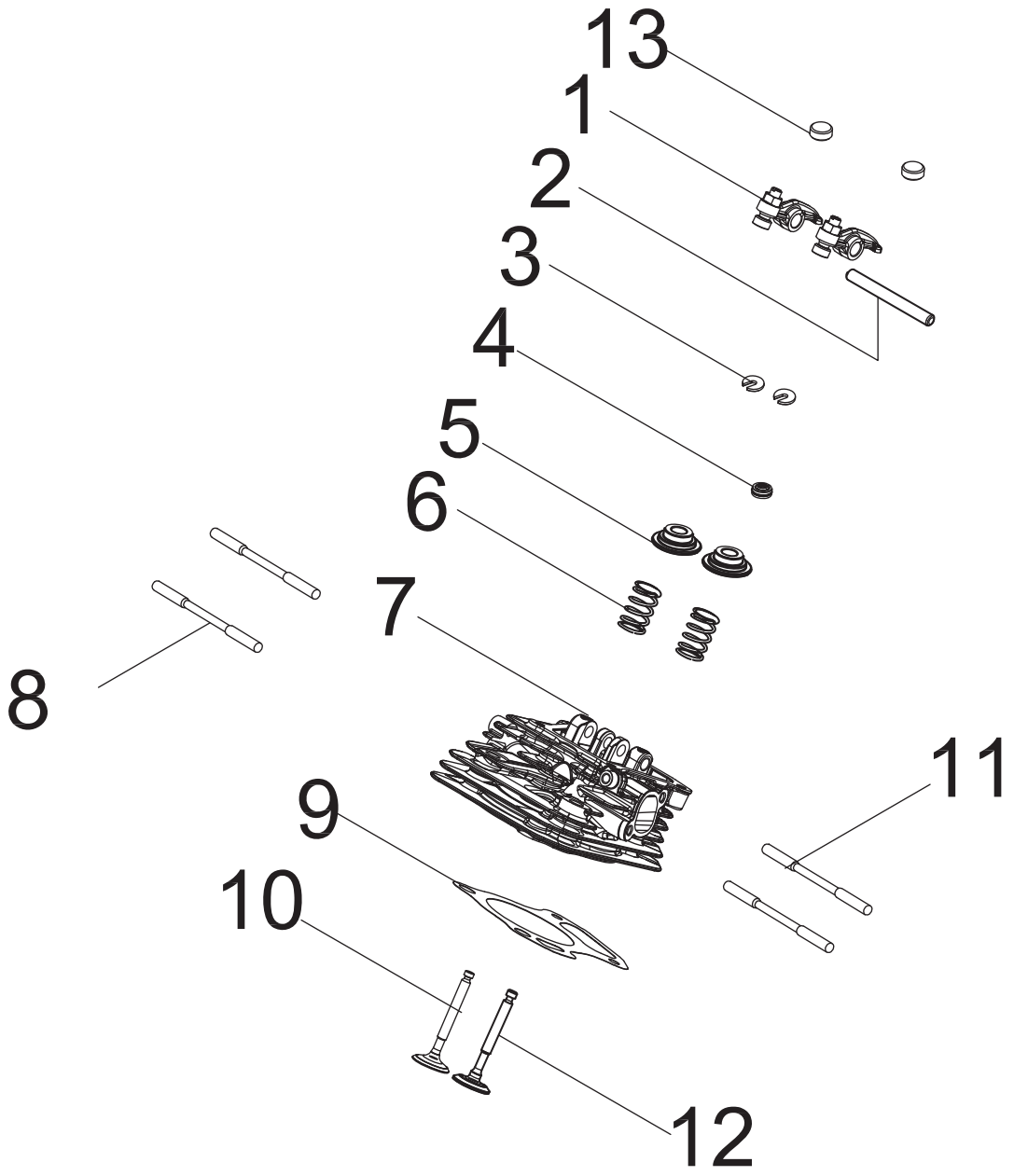

Figure C

Figure C Part List

#	Part Number	Description	Qty.
1	100760595	Rocker Arm Assembly	2
2	100158127	Shaft, Rocker Arm	1
3	100075055	Valve Collet	2
4	100758247	Oil Drip Pan	1
5	100075056	Valve Spring Seat, 148F	2
6	100159357	Spring Valve	2
7	100756934	Cylinder Head	1
8	100051258-0001	Stud Bolt M6 x 82	2
9	100158124	Gasket, Cylinder Head	1
10	100760591	Valve Exhaust	1
11	100010348-0001	Stud Bolt M6 x 87	2
12	100760590	Valve Intake	1
13	100760592	Valve Adjust Cap, Exhaust	2

Figure D Parts Diagram

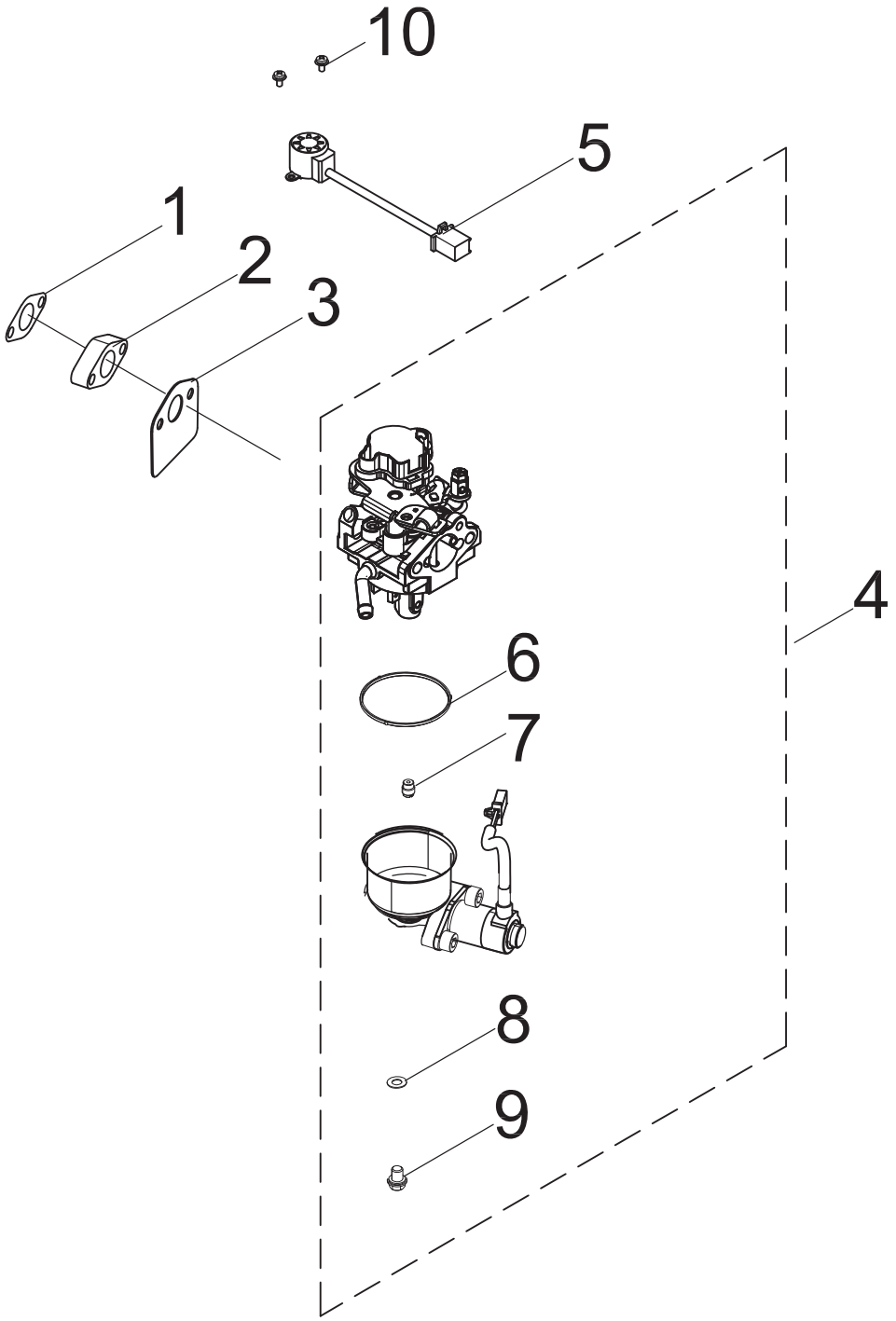

Figure D

Figure D Part List

#	Part Number	Description	Qty.
1	100158108	Gasket, Insulator	1
2	100158118	Insulator, Carburetor	1
3	100158117	Gasket, Carburetor	1
4	100733457	Carburetor	1
5	100061512	Stepper Motor	1
6	100131960	Fuel Bowl O-Ring	1
7	100005759	Main Jet Standard (63)	1
	100005736	Main Jet Standard (61)	/
8	100006037	Fuel Bowl Mounting Bolt Gasket	1
9	100131964	Fuel Bowl Mounting Bolt	1
10	100031942-0002	Flange Bolt M3 x 6	2

Wiring Diagram

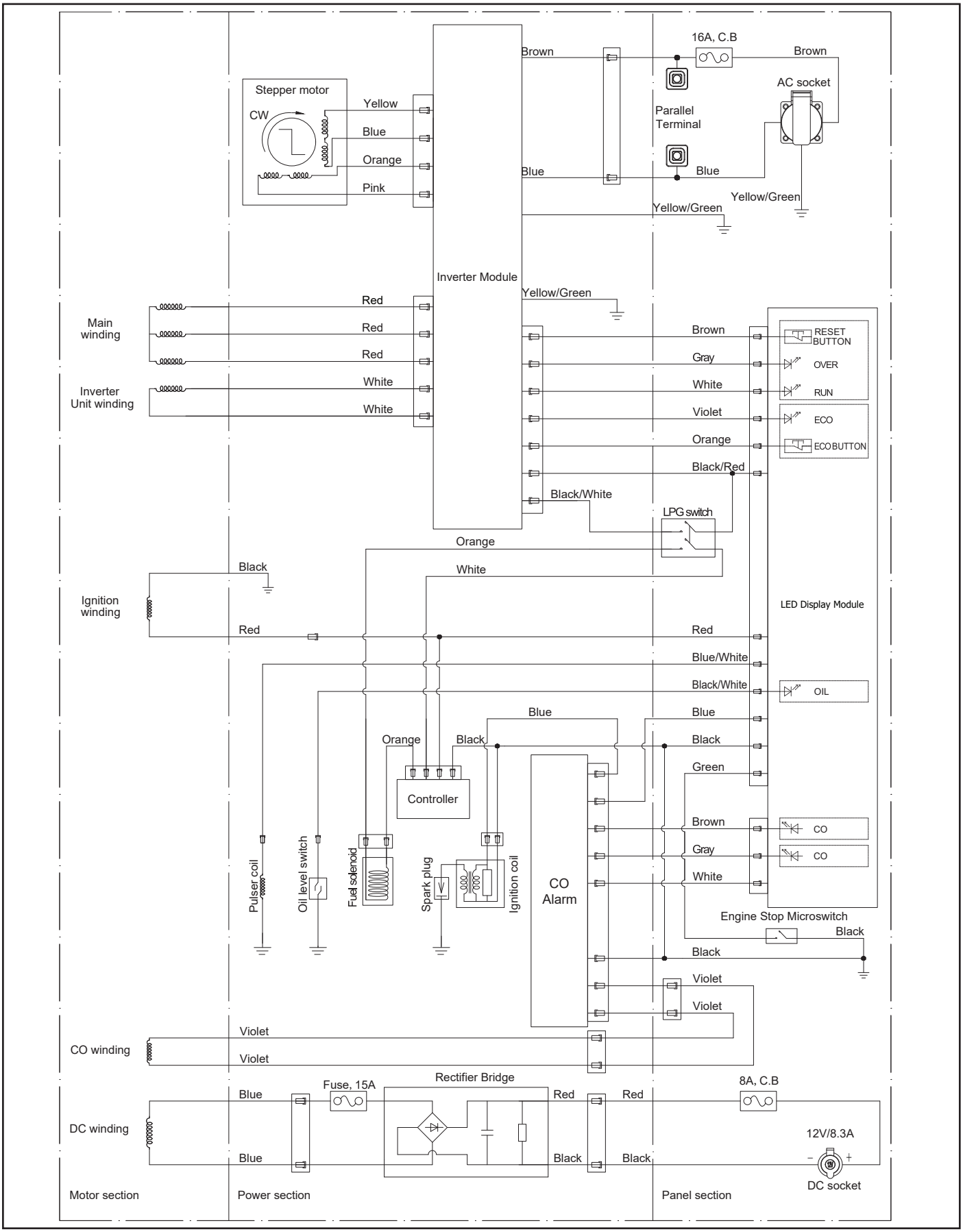

EU DECLARATION OF CONFORMITY

We: CHAMPION POWER EQUIPMENT, INC.
12039 SMITH AVENUE, SANTA FE SPRINGS,
CA 90670, USA

Hereby declare that the following Appliance complies with the appropriate basic safety and health requirements of the EC Directives (see item 3 & 4) based on its design and type, as brought into circulation by us.

This declaration relates exclusively to the machinery in the state in which it was placed on the market, and excludes components which are added and/or operations carried out subsequently by the final user.

Designation/Function: Low power generating sets

1. Type: 93001i-DF-EU,93001i-DF-SC
2. Serial number:xxxxxxxxxxxxxx（on Dataplate Label and Package)

3. Used harmonized standards:
   - ISO 8528-13:2016

4. Applicable EC Directives:
   - Machinery Directive2006/42/EC
   - Directive (EU) 2016/1628
   - Noise Directive 2000/14/EC (Amended by2005/88/EC)
   - Low Voltage Directive2014/35/EU
   - EMC Directive 2014/30/EU

Guaranteed sound power level:
-96 dB(A) for 93001i-DF-EU ,93001i-DF-SC

5. Responsible for documentation: CHAMPION POWER EQUIPMENT, INC.
   Address: 12039 SMITH AVENUE, SANTA FE SPRINGS, CA 90670, USA

6. Person responsible for compiling the technical files established within the EU Name, Surname:BPE Solutions Deutschland GmbH
   Address:Altrottstrasse 31, 69190 Walldorf,Deutschland

7. Date/Place/Authorized Signature:Mar. 20th 2023/HANGZHOU/LI JIE

8. Title of Signatory:GENERAL MANAGER

Note:

The person importing the products becomes responsible for ensuring that they comply with the directives which apply to them. At the very last, it is recommended that the importer obtain a copy of the original Declaration of conformity from manufacturer.

Champion Power Equipment Europe

For warranty and repair enquiries, please contact the retailer where you purchased your Champion Product.

United Kingdom:
BPE Holdings
Unit 17-18
Bradley Hall Trading Estate
Bradley Lane, Standish
Wigan, WN6 0XQ, UK

Germany:
BPE Solutions Deutschland GmbH
Altrottstraße 31
D-69190 Walldorf
Germany

France:
BPE Solutions France SAS
3 Boulevard de Belfort
59000 Lille
France

Sweden:
BPE Nordic AB
Valnäsgatan 2
44252 Ytterby
Sweden